OFF CUT SHADES

# Guide des Prix de Détail

50 Hollinger Road, Toronto, ON, M4B 3G5

Téléphone: 416-266-3501 Téléphone sans frais: 1-800-668-1728

Télécopieur: 416-266-5484 Télécopieur sans frais: 1-877-245-9943

info@offcutshades.com

www.offcutshades.com

# Table des Matières

(Cliquez sur le logo Off Cut Shades pour revenir ici depuis n'importe quelle page)

(Cliquez sur la photo de n'importe quelle section pour y sauter)

Tissus

Automatisation et Contrôles

Ourlets

Stores à Rouleau

# Table des Matières

(Cliquez sur le logo Off Cut Shades pour revenir ici depuis n'importe quelle page)

(Cliquez sur la photo de n'importe quelle section pour y sauter)

Stores Doubles

Stores Fixes

Stores à Toiles Doubles

Stores de Type Voilage

Stores Cellulaires

Simply Cellular

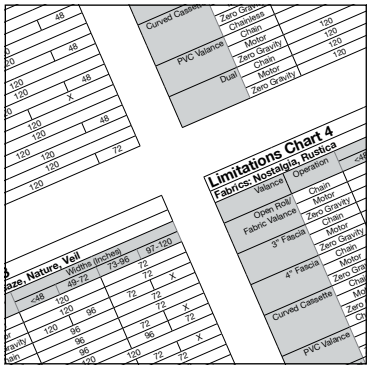


Limites

# TISSUS

# Tissus

### Écrans Solaires

Les tissus de protection solaire sont des tissus performants ou techniques qui offrent un contrôle ultime sur la lumière naturelle. Notre large gamme de écrans solaires les rendre appropriés pour toute application. Si votre objectif est de réduire le gain de chaleur solaire, de protéger les intérieurs contre les dommages les rayons UV ou l'amélioration du confort de n'importe quel espace intérieur grâce au contrôle de l'éblouissement ou du contrôle de la température - les écrans solaires sont la solution.

Les écrans solaires permettent divers degrés de visibilité vers l'extérieur grâce à différents tissages et ouvertures. Les écrans solaires sont disponibles en 1%, 3% et 5% d'ouverture, ce qui signifie qu'ils bloquent respectivement 99%, 97% et 95% des rayons du soleil de pénétrer à l'intérieur, tandis que permettant des vues vers l'extérieur.

Stores à rouleau entièrement obscurissants

Notre vaste sélection de tissus occultants ou opaques bloque le soleil pour assombrir la pièce. Les nuances occultantes sont appropriées dans les chambres à coucher pour mieux dormir, dans les salles de cinéma ou de médias, ou partout ailleurs où l'obscurité de la pièce est importante. Ajouter un côté et canaux inférieurs pour bloquer davantage la lumière du soleil et assurer un assombrissement complet de la pièce.

### Décoratif

TRANSPARENT

Disponible dans une variété de textures et de styles - tous qui permettent une visibilité complète vers l'extérieur et une lueur adoucie de lumière naturelle. Idéal pour fenêtres d'exposition nord et draperies d'accompagnement.

TRANSLUCIDE

D'une brillance subtile à des textures prononcées, les tissus translucides offrent intimité et chaleur grâce à la lumière du soleil diffuse. Dans la soirée avec les lumières allumées, seules les silhouettes peuvent être vues de l'extérieur.

PRIVÉE

Il y aura une légère quantité de lumière visible, mais pas de visibilité vers l'extérieur ou vers l'intérieur. Les stores d'intimité sont parfaits pour une chambre, une salle de bain, ou là où vos fenêtres donnent sur la rue ou les voisins.

### Les Stores Doubles

Conçu pour combiner deux tissus en un seul système, chaque store est contrôlé indépendamment pour un contrôle précis de la lumière et de l'intimité. Les stores doubles sont idéaux pour les situations où le contrôle de la lumière pour la prévention de l'éblouissement ou la visibilité vers l'extérieur est souhaité pendant la journée, l'obscurité et l'intimité sont nécessaires la nuit.

# Spécifications du tissu: transparentes

## Stores de type voilage

| Tissus | Vert | Ouverture | Taille du panneau voilage | Taille de la lamelle | Composition | Largeur du tissu | Groupe de Prix |
|---|---|---|---|---|---|---|---|
| Chic | • | | 2 3/8 po | 2 3/4 po | 100% Polyester | 110 po | 3 |
| Tranquil | • | | 2 1/2 po | 2 3/4 po | 100% Polyester | 118 po | 2 |
| Zen | • | | 2 1/2 po | 2 1/2 po | 100% Polyester | 118 po | 1 |
| Zen Blackout | • | | 2 1/2 po | 2 1/2 po | 100% Polyester | 118 po | 2 |

# Spécifications du tissu: bandes et cellulaires

## Stores à bandes alternées

| Tissu | Vert | Ouverture | Composition | Taille du panneau voilage | Taille de la lamelle | Largeur du tissu | Groupe de Prix |
|---|---|---|---|---|---|---|---|
| Bella | • | | 100% Polyester | 2 po | 3 po | 110 po | 2 |
| Bravado | • | | 100% Polyester | 3 1/8 po | 4 3/4 po | 110 po | 3 |
| Feather | • | | 100% Polyester | 3 1/8 po | 4 3/4 po | 110 po | 2 |
| Flecks | • | | 100% Polyester | 2 po | 3 po | 110 po | 2 |
| Gaze | • | | 100% Polyester | 2 po | 3 po | 110 po | 1 |
| Luster | • | | 100% Polyester | 4 po | 5 /4 po | 110 po | 2 |
| Night | • | | 100% Polyester | 2 po | 3 po | 110 po | 3 |
| Night Wide | • | | 100% Polyester | 2 3/4 po | 4 3/4 po | 110 po | 3 |
| Nostalgia | • | | 100% Polyester | 1 7/8 po | 3 po | 110 po | 4 |
| Pure | • | | 100% Polyester | 2 po | 3 po | 110 po | 2 |
| Snow | • | | 100% Polyester | 2 3/4 po | 4 3/4 po | 110 po | 3 |
| Stitch Blackout | • | | 100% Polyester | 3 1/8 po | 4 3/4 po | 110 po | 4 |
| Stitch Light Filtering | • | | 100% Polyester | 3 1/8 po | 4 3/4 po | 110 po | 3 |

## Stores cellulaires sur mesure

| Tissu | Sans PVC | Valeur R | Composition | Largeur maximale | Style | Taille de cellule | Groupe de Prix |
|---|---|---|---|---|---|---|---|
| Cashmere Light Filtering | • | 4,0 | 100% Polyester | 118 Po | Cellule simple | 3/4 Po | 6 |
| Clover Light Filtering | • | 4,4 | 100% Polyester | 118 Po | Cellule simple | 3/4 Po | 1 |
| Clover Blackout | • | 4,9 | 100% Polyester | 118 Po | Cellule simple | 3/4 Po | 2 |
| Clover Cell in Cell Light Filtering | • | 4,9 | 100% Polyester | 118 Po | Cellule dans cellule | 3/4 Po | 3 |
| Clover Cell in Cell Blackout | • | 5,3 | 100% Polyester | 118 Po | Cellule dans cellule | 3/4 Po | 4 |
| Cotton Light Filtering | • | 4,6 | 100% Polyester | 144 Po | Cellule simple | 3/4 Po | 5 |
| Cotton Blackout | • | 5,4 | 100% Polyester | 144 Po | Cellule simple | 3/4 Po | 6 |
| Cotton Cell in Cell Light Filtering | • | 5,3 | 100% Polyester | 144 Po | Cellule dans cellule | 3/4 Po | 7 |
| Cotton Cell in Cell Blackout | • | 5,7 | 100% Polyester | 144 Po | Cellule dans cellule | 3/4 Po | 8 |
| Lace Light Filtering | • | 4,0 | 100% Polyester | 118 Po | Cellule simple | 3/4 Po | 5 |
| Lace Blackout | • | 4,6 | 100% Polyester | 118 Po | Cellule simple | 3/4 Po | 6 |
| Mesh | • | 2,2 | 100% Polyester | 118 Po | Cellule simple | 3/4 Po | 4 |
| Mesh Deluxe | • | 2,2 | 100% Polyester | 144 Po | Cellule simple | 3/4 Po | 6 |
| Plush Blackout | • | 4,2 | 100% Polyester | 144 Po | Cellule simple | 3/4 Po | 8 |
| Plush Light Filtering | • | 3,7 | 100% Polyester | 144 Po | Cellule simple | 3/4 Po | 7 |
| Vita Sheer | • | 2,7 | 100% Polyester | 118 Po | Cellule simple | 3/4 Po | 7 |

# Spécifications du tissu: rouleau

| Tissu | Pénétration de la lumière / Ouverture | Groupe de Prix | Composition | Largeur du tissu | FR | Vert | Anti Microbienne | Partie de l'ensemble | Ferré |
|---|---|---|---|---|---|---|---|---|---|
| Abstract | Privée | 4 | 100% Polyester | 108 po | | • | | • | |
| Abstract Opaque | Obscurissants | 6 | 100% Polyester | 108 po | | • | | • | |
| Amalfi | Translucide | 5 | 100% Polyester | 118 po | | • | | | |
| Azure | Privée | 4 | 100% Polyester | 108 po | | • | | • | |
| Azure Opaque | Obscurissants | 7 | 100% Polyester | 108 po | | • | | • | |
| Bloom | Privée | 2 | 100% Polyester | 83 po | | • | | | |
| Breeze | Privée | 4 | 100% Polyester | 108 po | | • | | | |
| Cloud | Privée | 4 | 100% Polyester | 108 po | | • | | • | |
| Cloud Opaque | Obscurissants | 6 | 100% Polyester | 108 po | | • | | • | |
| Coastal | Translucide | 3 | 100% Polyester | 108 po | | • | | | |
| Crystalline | Privée | 4 | 100% Polyester | 110 po | • | • | | • | |
| Crystalline Opaque | Obscurissants | 8 | 100% Polyester | 110 po | | • | | • | |
| Demask | Privée | 5 | 100% Polyester | 78 po | | • | | | |
| Extravagant | Écrans Solaires 3% | 2 | 30% Polyester, 70% Vinyle | 118 po | • | • | • | | • |
| Eternal | Privée | 1 | 100% Polyester | 110 po | | • | | | |
| Endure | Privée | 1 | 100% Polyester | 83 po | | • | | | |
| Exquisite | Écrans Solaires 5% | 2 | 38% Polyester, 62% Vinyle | 118 po | • | • | • | | • |
| Fleece | Privée | 3 | 100% Polyester | 94 po | | • | | • | |
| Fleece Opaque | Obscurissants | 6 | 100% Polyester | 94 po | | • | | • | |
| Gaia | Obscurissants | 2 | 100% Polyester | 118 po | | • | | | |
| Gallaria | Privée | 1 | 100% Polyester | 122 po | | • | | • | • |
| Gallaria Opaque | Obscurissants | 4 | 100% Polyester | 122 po | | • | | • | |
| Glint | Translucide | 5 | 100% Polyester | 94 po | | • | | • | |
| Glint Opaque | Obscurissants | 8 | 100% Polyester | 122 po | | • | | • | |
| Haven | Privée | 1 | 100% Polyester | 110 po | | • | • | | |
| Isle | Translucide | 3 | 100% Polyester | 118 po | | • | | | |
| Luminescence | Tranparent | 1 | 100% Polyester | 110 po | | • | • | | |
| Lunar | Obscurissants | 1 | 100% Polyester | 98 po | | • | | | • |
| Meadow | Translucide | 2 | 100% Polyester | 110 po | | • | • | | |
| Mellow | Tranparent | 2 | 100% Polyester | 114 po | | • | | | |
| Nature | Translucide | 4 | 100% Polyester | 108 po | | • | | | |
| Oasis | Privée | 4 | 100% Polyester | 108 po | | • | | | |
| Paragon Screen 0% | Obscurissants | 4 | 21% Polyester, 79% Vinyle | 118 po | • | • | • | • | • |
| Paragon Screen 1% | Écrans Solaires 1% | 3 | 30% Polyester, 70% Vinyle | 118 po | • | • | • | • | • |
| Paragon Screen 3% | Écrans Solaires 3% | 2 | 30% Polyester, 70% Vinyle | 118 po | • | • | • | • | • |
| Paragon Screen 5% | Écrans Solaires 5% | 2 | 30% Polyester, 70% Vinyle | 118 po | • | • | • | • | • |
| Paragon Screen 10% | Écrans Solaires 10% | 2 | 30% Polyester, 70% Vinyle | 118 po | • | • | • | • | • |
| Peru Opaque | Obscurissants | 2 | 100% Polyester | 118 po | | • | | • | |
| Peru Translucide | Translucide | 1 | 100% Polyester | 118 po | | • | | • | |
| Primary | Privée | 0 | 100% Polyester | 118 po | | • | | • | • |
| Primary Opaque | Obscurissants | 3 | 100% Polyester | 118 po | • | • | • | • | • |

# Spécifications du tissu: rouleau

| Tissu | Pénétration de la lumière / Ouverture | Groupe de Prix | Composition | Largeur du tissu | FR | Vert | Anti Microbienne | Partie de l'ensemble | Ferré |
|---|---|---|---|---|---|---|---|---|---|
| Pureview | Translucide | 1 | 100% Polyester | 118 po | | • | | | |
| Rattan | Transparent | 4 | 100% Polyester | 108 po | | • | | • | |
| Rattan Blackout | Obscurissants | 7 | 100% Polyester | 108 po | | • | | • | |
| RS 401 | Écrans Solaires 1% | 1 | 30% Polyester, 70% Vinyle | 118 po | • | • | | | • |
| RS 403 | Écrans Solaires 3% | 1 | 30% Polyester, 70% Vinyle | 118 po | • | • | | | • |
| Rustica Privacy | Privée | 1 | 100% Polyester | 110 po | | • | | • | • |
| Rustica Opaque | Obscurissants | 2 | 100% Polyester | 110 po | | • | | • | • |
| Spiral | Privée | 3 | 100% Polyester | 78 po | • | | | | |
| Twinscreen 1% | Écrans Solaires 1% | 4 | 25% Polyester, 75% Vinyle | 118 po | • | • | • | | • |
| Twinscreen 3% | Écrans Solaires 3% | 3 | 25% Polyester, 75% Vinyle | 118 po | • | • | • | | • |
| Veil | Transparent | 1 | 100% Polyester | 118 po | | • | | | |
| Verdana | Privée | 5 | 100% Polyester | 118 po | | • | | | |
| VS Vinyl | Obscurissants | 1 | 40% Fibre de verre, 60% Vinyle | 118 po | • | • | • | | • |
| Willow | Obscurissants | 1 | 100% Polyester | 102 po | | • | | | |
| Whisper | Tranparent | 1 | 100% Polyester | 110 po | | • | • | | |
| Zigzag | Privée | 4 | 100% Polyester | 78 po | | • | | | |

# Matériaux Verts et Certifications

Il y a un mouvement vers la spécification et la construction de bâtiments et d'intérieurs sains offrant une qualité de l'air et efficacité énergétique. Selon le Conseil du bâtiment durable du Canada, le bâtiment écologique est la pratique d'augmenter l'efficacité des bâtiments et leur utilisation de l'énergie, de l'eau et des matériaux, et réduire l'impact des bâtiments sur l'environnement et la santé humaine. Ces objectifs sont atteints en améliorant la conception, la construction, l'exploitation, l'entretien et l'enlèvement des bâtiments. Conception durable se concentre sur l'utilisation de matériaux naturels, la réduction des coûts d'exploitation et l'amélioration de la santé des occupants en conséquence amélioration de la qualité de l'air intérieur. Pour être respectueux de l'environnement, les bâtiments sont construits à partir de matériaux qui réduisent notre impact sur l'environnement.

Sun Glow continue de s'approvisionner en tissus de qualité respectueux de l'environnement, améliorant l'efficacité énergétique et réduire les coûts d'exploitation. L'utilisation de l'automatisation avec des commandes de capteur solaire améliore encore l'énergie l'efficacité des traitements de fenêtre et augmente leur retour sur investissement.

Les clients de Sun Glow ont leurs propres raisons d'exiger des tissus «verts» et les spécifications qu'ils doivent se réunir pour leur application. «Vert» a une définition différente pour les différents fournisseurs de nos lignes de tissus. Là où vous voyez l'icône sur nos étiquettes de tissu, cela indique qu'ils ont un certificat vert.

Les certificats sont disponibles sur notre site web.

Si un produit est étiqueté comme certifié Oeko-Tex, il est complètement sans produits chimiques nocifs et sans danger pour l'homme. Atteindre Certification Oeko-Tex Standard 100, le tissu a été testé et certifié exempt de niveaux nocifs de plus de 100 substances connues pour être nocives pour la santé humaine.

La certification GreenGuard indique que les produits émettent

peu ou pas de sous-produits nocifs dans les environnements intérieurs, offrant ainsi une meilleure qualité de l'air intérieur conduisant à occupants en meilleure santé.

# AUTOMATISATION & LES CONTRÔLES

# Système Opérateur ou de Contrôle

| Système Opérateur | Type de Store Enrouleur | | | | | | | | | | |
|---|---|---|---|---|---|---|---|---|---|---|---|
| | Rouleau Ouvert | PVC | Tissu | Fascia 3 po | Fascia 4 po | Cassette courbée / carrée | | | Cassette compacte courbée / carrée | | Double |
| | | | | | | Rouleaux | Alternés | Voilage | Rouleaux | Alternés | |
| Chaîne | ✔ | ✔ | ✔ | ✔ | ✔ | ✔ | ✔ | ✔ | ✔ | ✔ | ✔ |
| Aide au Levage Mécanisam (LAM) | ✔ | ✔ | ✔ | ✔ | ✔ | ✔ | ✔ | ✔ | ✔ | ✔ | ✔ |
| Sans Chaîne | | | | | | | | | | | |
| • Sans Chaîne | ✔ | | | | | ✔ | | | ✔ | | |
| • Zero Gravité | ✔ | ✔ | ✔ | ✔ | ✔ | ✔ | ✔ | ✔ | ✔ | ✔ | ✔ |
| Moteurs | ✔ | ✔ | ✔ | ✔ | ✔ | ✔ | ✔ | ✔ | ✔ | ✔ | ✔ |
| Caractéristiques Spéciales | | | | | | | | | | | |
| • Tissu Enveloppé Option | | ✔ | ✔ | ✔ | ✔ | ✔ | ✔ | ✔ | ✔ | ✔ | ✔ |
| • Entièrement Assemblé | | | | | | ✔ | ✔ | ✔ | ✔ | ✔ | |

# Options de Store Enrouleur
## Options de Chaîne

### Finitions de chaîne

- La chaîne standard est en acier inoxydable, les autres options comprennent: poly blanc et poly noir.

### Chaîne Safety Shield

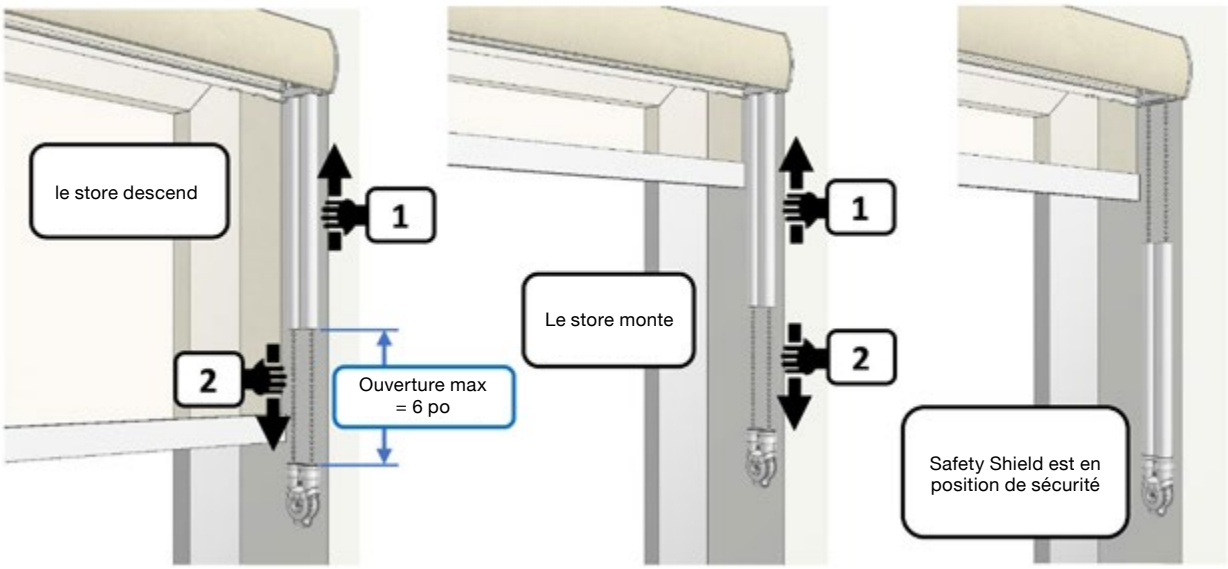


- Les adultes peuvent séparer les canaux pour accéder à la chaîne ou au cordon si nécessaire.
- Grandes ouvertures dans les canaux pour accueillir les connecteurs de chaîne et les perles d'arrêt
- Pas de pièces mécaniques ni de dysfonctionnement
- Les canaux sont disponibles en différentes longueurs pour des configurations flexibles.
- Le bouclier de sécurité SG peut être solidement fixé à un mur ou à une surface.

### Étiquettes de sécurité

**WARNING** STRANGULATION HAZARD — Young children can be strangled by cords. Immediately remove this product if a cord longer than 22 cm or a loop exceeding 44 cm around becomes accessible.

**MISE EN GARDE** RISQUE D'ÉTRANGLEMENT — Les enfants en bas âge peuvent s'étrangler avec des cordes. Enlevez immédiatement ce produit si une corde mesurant plus de 22 cm devient accessible ou si le contour d'une boucle de plus de 44 cm devient accessible.

# Stores à Rouleau
## Système Opérateur: Zero Gravité

### Zero Gravité

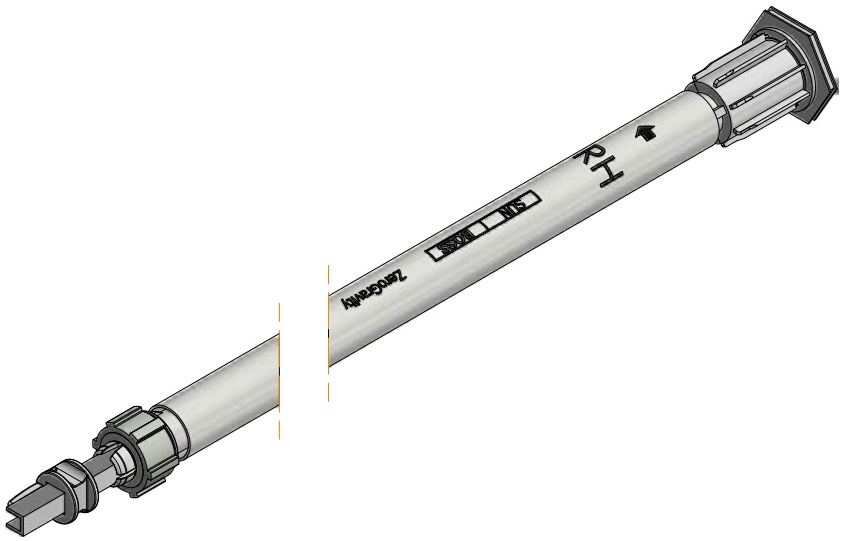


MIN. LARGEUR

MAX. LONGUEUR
Stores à Toiles Doubles

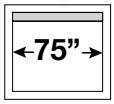


### Zero Gravité Mini

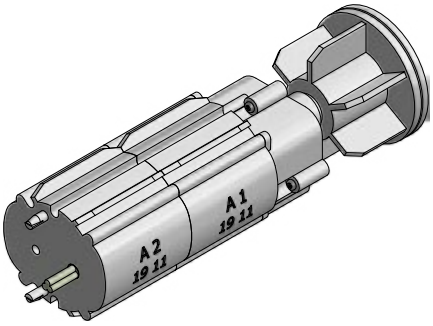


MIN. LARGEUR

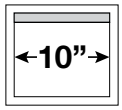


MAX. LONGUEUR
Stores à Rouleau

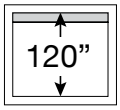


MAX. LONGUEUR
Stores à Toiles Doubles

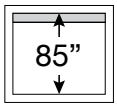


## Caractéristiques et Avantages

- Recommandé lorsqu'un système sans chaîne est souhaité et que la hauteur du store est à portée de main.
- Compatible avec: Open Roll; Cassette courbée; Cassette compact courbée; Fascia carrée de 3 po; Fascia carré de 4 po: double rouleau ouvert; Façade carrée double.
- Faites fonctionner le store en le soulevant ou en l'abaissant simplement de barre d’ourlet à la position souhaitée.
- Pour la mousse Zero Gravité entoure l'arbre en aluminium à l'intérieur pour réduire le bruit lorsque le ressort fonctionne.
- Uniquement disponible avec la barre d’ourlet sans gravité pour les stores à bandes, et avec les Accubar et les Accubar Enveloppé.

# Stores à Rouleau
## Système Opérateur: Système sans Chaîne

MONTAGE AU PLAFOND

MONTAGE MURAL

MIN. LARGEUR

Rail supérieur à rouleau ouvert illustré

### Caractéristiques et Avantages

- La conception sans chaîne donne un aspect propre, sans chaînes suspendues.
- Il suffit de tirer l'abat-jour depuis le centre de la barre inférieure jusqu'à la hauteur souhaitée pour le faire fonctionner.
- Il peut être facilement rétracté en tirant légèrement sur la barre inférieure. L'extrémité du ressort aide à rétracter le store tandis que le réducteur de vitesse ralentit le store lorsqu'il s'approche de la limite supérieure. La limite supérieure peut être réglée.
- La tension du ressort est réglable sur place à l'aide d'une clé Allen de 5 mm.
- Les supports de montage flexibles peuvent être fixés au plafond ou au mur. La position du rail de tête peut être modifiée pour les applications murales.
- Le mécanisme à ressort à l'intérieur des supports de montage facilite l'installation du système.
- La barre de tête, les supports d'assemblage et les couvercles de support blancs donnent un aspect fini à l'intérieur.
- Compatible avec les cassettes incurvées et les cassettes incurvées compactes.

**LA FENTE LUMINEUSE PEUT AUGMENTER LORSQUE LE RAPPORT LARGEUR/HAUTEUR EST ÉGAL OU SUPÉRIEUR À 1:2,5.**

# Stores à rouleau
## Système Opérateur: LAM

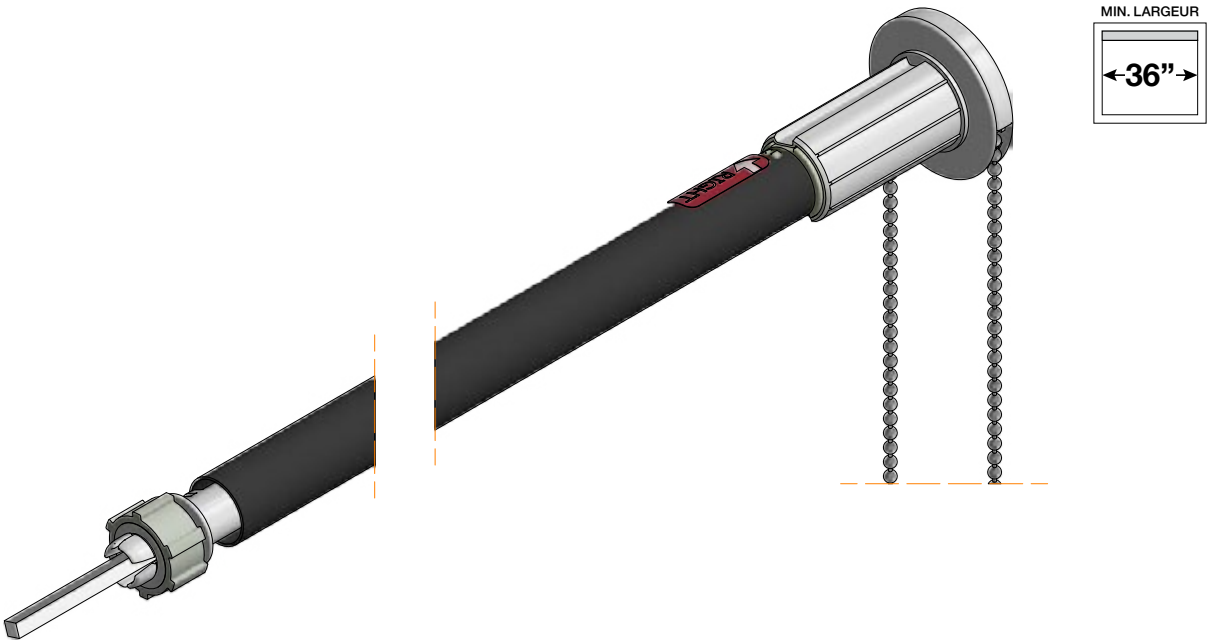


### Caractéristiques et Avantages

- Recommandé pour les grands stores à commande manuelle car il réduit la force de traction requise pour faire fonctionner le ombre.
- Compatible avec: Open Roll; Cassette courbée; Cassette compact courbée; Fascia carrée de 3 po; Fascia carré de 4 po: double rouleau ouvert; Façade carrée double
- Aide à prévenir les contraintes indésirables sur l'embrayage et les autres composants de la teinte et augmente la longévité de l'ensemble du système d'ombrage.
- Sûr à installer sans risque de déroulement car il maintient la tension spécifiée à partir du droit d'assemblage en usine jusqu'à l'installation terminée.
- La gaine intérieure en mousse entoure la tige en aluminium à l'intérieur pour réduire le bruit lorsque le ressort fonctionne.
- La gaine extérieure aide à amortir le bruit du ressort lors du fonctionnement à l'intérieur du tube.
- Les roues motrices caoutchoutées fonctionnent de manière fluide et silencieuse à l'intérieur du tube.

## Compatibilité avec les canaux latéraux et de fond

| Type de store | Type de système | U Canaux latéraux | U canaux latéraux et de fond | L Canaux latéraux | L canaux latéraux et de fond |
|---|---|---|---|---|---|
| Stores à Rouleau | chaîne, moteur | • | • | • | • |
| | Zero Gravité, Neo | • | | • | |
| Stores Doubles avec fascia carré | chaîne, moteur | • | • | • | • |
| | Zero Gravité | • | | • | |
| Stores à Toiles | chaîne, moteur | | | • | • |
| | Zero Gravité | | | • | |
| Stores de Type Voilage | chaîne, moteur | | | • | • |
| Stores Cellulaires | sans chaîne, moteur | | | • | • |

# Stores à rouleau
## U Canaux latéraux et de fond

### U Canaux latéraux et de fond

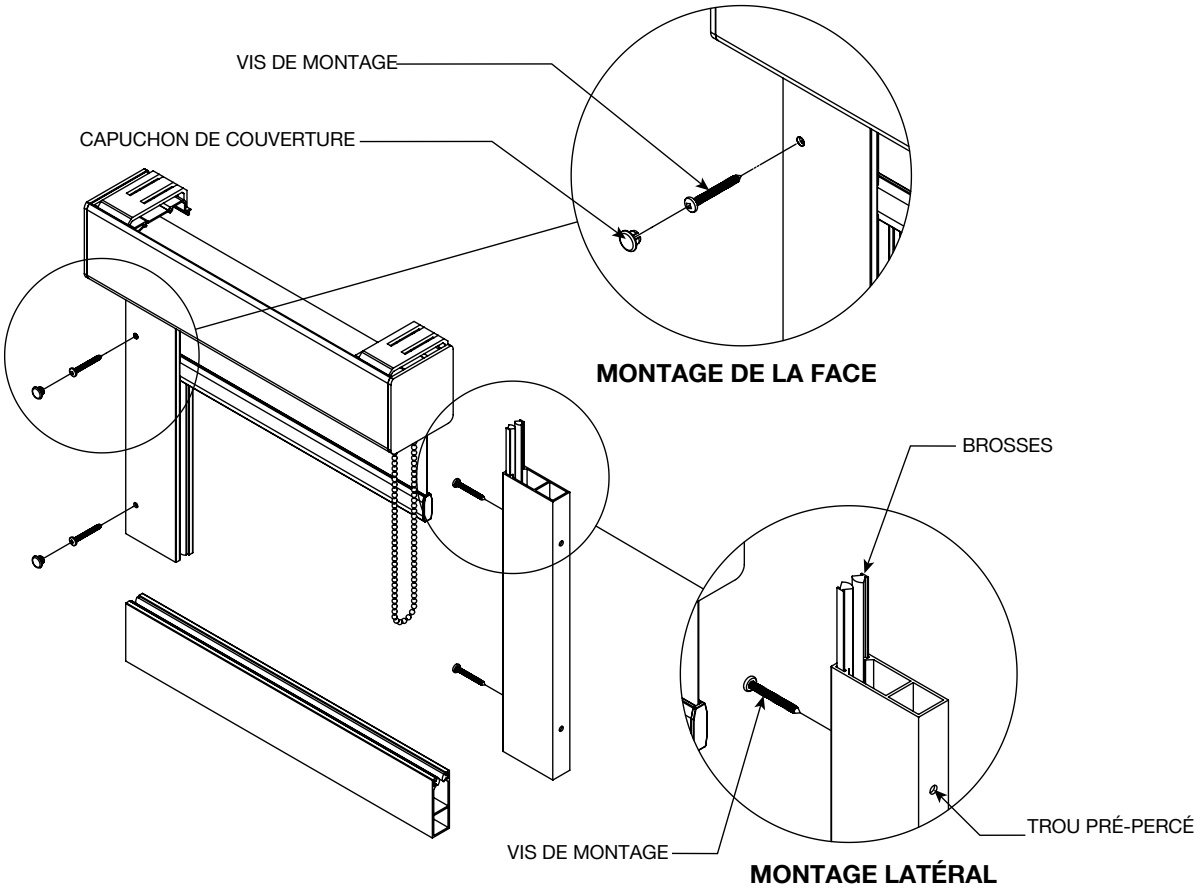


### Caractéristiques et avantages

- Élimine 99 % de la lumière directe. Une petite lumière indirecte peut encore être visible.
- Canal latéral et inférieur en aluminium de 2,5 avec brosse.
- Recommandé pour les applications de montage à l'intérieur.
- Disponible en anodisé, blanc et noir.
- Longueur maximale de 16 pieds.
- Les options de barre inférieure sont limitées à l'ourlet simple.
- Utilisation recommandée avec Fascia.

### Remarque

- L'utilisation de mastic ou de ruban occultant (non fourni) est requise aux points de jonction entre les coulisses latérales, la barre inférieure et le lambrequin avec le cadre de la fenêtre, afin d'éliminer toute infiltration de lumière sur le périmètre externe du store.

# Stores à rouleau
## L Canaux latéraux et de fond

### L Canaux latéraux

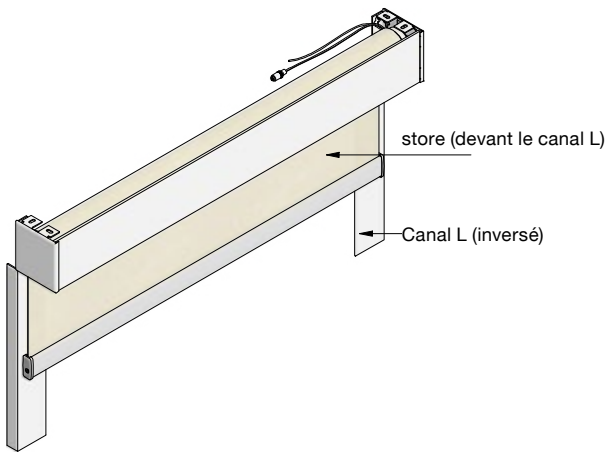


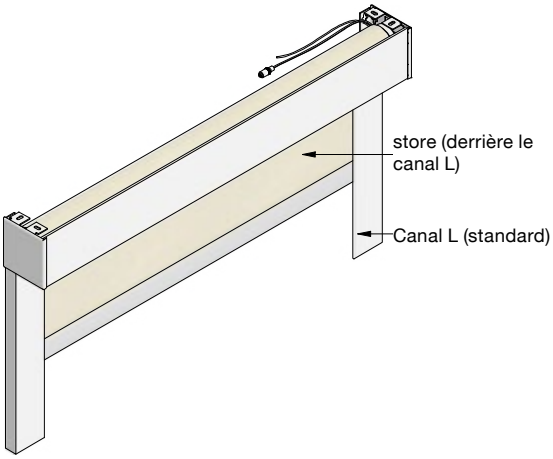


### L Canaux latéraux et de fond - Montage

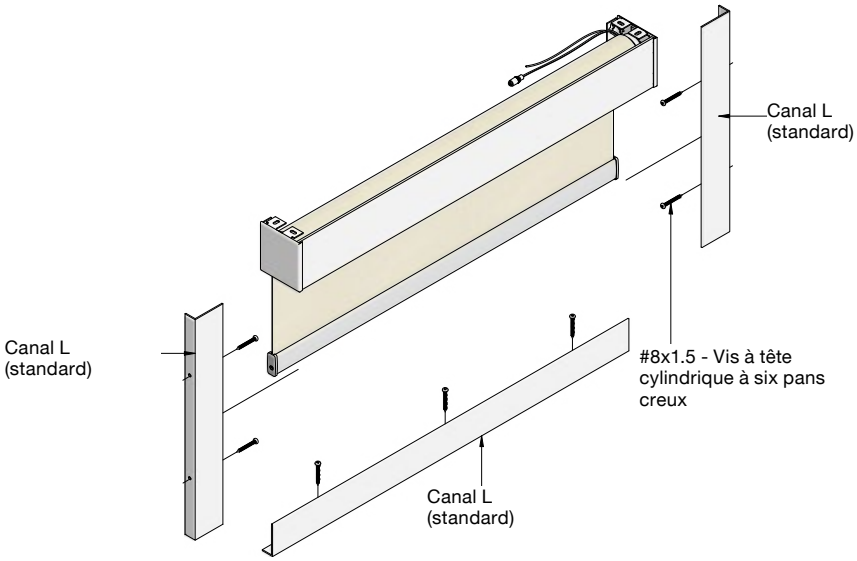


### Caractéristiques et avantages

- Minimise la pénétration de la lumière qui peut être vue à travers les interstices de chaque côté du store.
- Fonctionne avec une grande variété de barres inférieures de stores à enroulement.
- Peut être monté latéralement à l'avant ou à l'arrière de la barre inférieure et de la toile.
- Le canal inférieur réduit la pénétration de la lumière au niveau du rebord inférieur de la fenêtre.
- Disponible en anodisé, blanc et noir.
- Longueur maximale de 16 pieds.

# Stores à rouleau
## L Canaux latéraux et de fond

### L Canaux - Dimensions

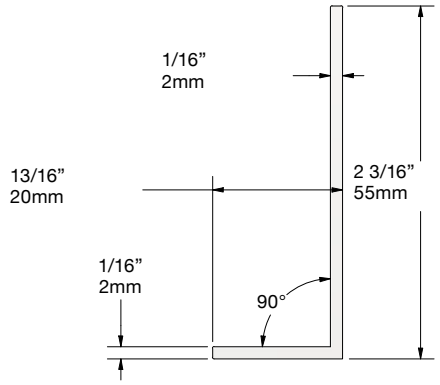


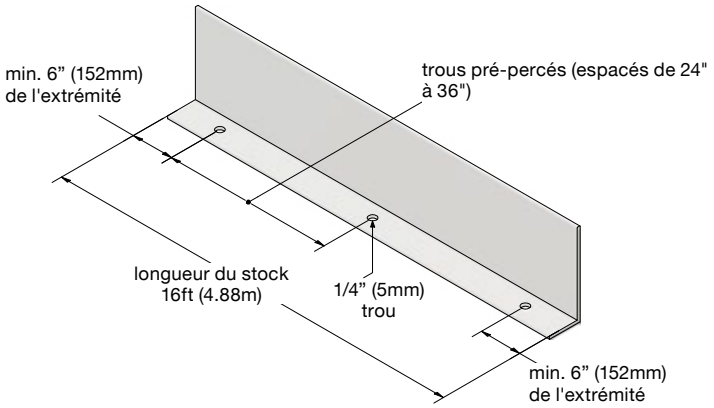


### Détails de montage

Si le canal en L est monté derrière le tissu, un espace de 25,4 mm est nécessaire entre le système d'ombrage et le vitrage. un espace de 1" [25,4 mm] est nécessaire entre le système d'ombrage et le vitrage.

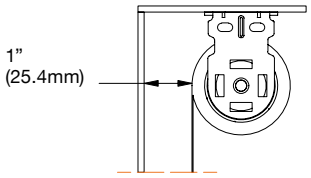


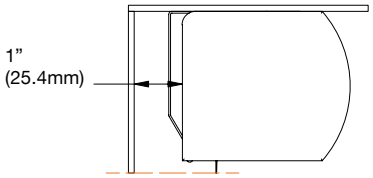


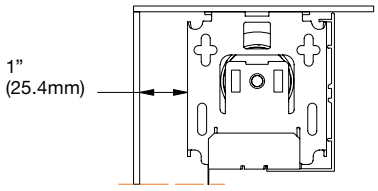

OFF CUT SHADES

# Automatisez Votre Store Enrouleur

## Pour les stores de 16 po et plus

## Commencez ici

Pour l'intégration dans les systèmes de gestion des bâtiments et les réseaux commerciaux, veuillez contacter l'équipe du service clientèle de Sun Glow.

Êtes-vous prêt à embaucher un électricien pour exécuter fils cachés?

Non →

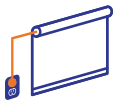

As-tu un pouvoir sortie à proximité et sont tu es d'accord avec visible câble?

Non →

D'accord, il semble que nous optons pour une batterie rechargeable.

Oui → Sélectionner un moteur

Oui → Sélectionner un moteur

### Sélectionner un moteur

| Type de moteur | code de commande | largeur min. | | |
|---|---|---|---|---|
| **Basse tension (DC) 12-24V** | | | | |
| • Stealth Flex (2Nm) | STF | 17 3/16 po | ✓ | Câblage direct non disponible |
| Roll Up 28 WireFree RTS (1.1Nm) | R28RTS | 19 po | ✓ | Câblage direct non disponible |
| Sonesse 30 RTS (2Nm) | S30RTS | 21 po | ✓ | Fil LVT 18AWG allant de chaque moteur à un emplacement central pour se connecter à un transformateur et se brancher sur une prise ou un kit de distribution de contrôle de l'alimentation (5-20 moteurs). |
| Sonesse Ultra 50 DC RTS 4Nm) | SU504DCRTS | 37 po | ✓ | |
| **Tension secteur (AC) 110-120V** | | | | |
| Sonesse 40 RTS (4Nm) | S404RTS | 27 po | ✓ | Le câble va du moteur à la boîte de disjoncteurs électriques. Nouveau connecteur rapide pré-attaché. |
| Sonesse 40 RTS (6Nm) | S406RTS | 27 po | ✓ | |
| Sonesse 40 RTS (9Nm) | S409RTS | 27 po | ✓ | |
| Sonesse 50 RTS (6Nm) Star | SSH506RTS | 36 po | ✓ | Le câble va du moteur à la boîte de disjoncteurs électriques. Utilisez des raccords rapides pour connecter facilement le fil sous tension au moteur. |
| Sonesse 50 RTS (6Nm) Round | SRH506RTS | 36 po | ✓ | |
| Sonesse 50 RTS (10Nm) Star | SSH510RTS | 36 po | ✓ | |
| Sonesse 50 RTS (10Nm) Round | SRH510RTS | 36 po | ✓ | |
| Sonesse Ultra 50 RTS (6Nm) Star | SUSH506RTS | 39 po | ✓ | |
| Sonesse Ultra 50 RTS (6Nm) Round | SURH506RTS | 39 po | ✓ | |

### Sélectionner un moteur

| Type de moteur | code de commande | largeur min. |
|---|---|---|
| **Rechargeable avec branchement** | | |
| • Stealth Rechargeable (1.1 to 2Nm) | STR11<br>STR20 | 21 15/16 po |
| • Stealth Wand (1.1Nm) | STW | 22 po |
| Sonesse 30 Wirefree RTS (Li-ion) (2Nm) | S30WFRTS | 27 po |
| Sonesse Ultra 30 Wirefree RTS (Li-ion) (2Nm) | SU30WFRTS | 29 po |
| Sonesse 40 Wirefree RTS (Li-ion) (3Nm) | S40WFRTS | 30 po |
| **Bloc-batterie externe** | | |
| • Stealth Flex (2Nm) avec batterie externe Li-ion | STF | 17 3/16 po |
| Roll Up 28 WireFree RTS (1.1Nm) avec batterie externe Li-ion | R28 RTS | 19 po |

## Select a control

STEALTH AUTOMATION

Les articles Stealth Automation sont marqués d'un •

Stealth Télécommande à 1 canal

(S1R)

Stealth Télécommande à 16 canal

(S16R)

Stealth Pad

Télécommande à 16 canal

(S16P)

Stealth Bridge (STB)

works with alexa · works with Hey Google · Works with IFTTT

somfy

Situo RTS Télécommande à 5 canal

(SRP5)

Decoflex

interrupteur mural

Télécommande à 5 canal

(D5W)

Smoove 1 RTS interrupteur mural

(S1W 1 canal)

(S4W 4 canal)

Somfy Tahoma (TRTSI)

works with alexa · Works with SmartThings · works with Hey Google · PHILIPS hue

IFTTT, Control 4, Savant, Crestron, URC, RTI, and ELAN

# Automatisation
## Moteurs

| | Stealth Wand | Stealth Rechargeable | | | | Stealth Flex | |
|---|---|---|---|---|---|---|---|
| Connectivité | - | - | - | SEULEMENT RF* | SEULEMENT RF* | - | SEULEMENT RF* |
| Prix | $240 | $350 | $350 | $285 | $285 | $270 | $225 |
| Vitesse (RPM) | 20/25/30 | 20/25/30 | 20/24/28 | 20/24/28 | 20/24/28 | 20/24/28 | 20/24/28 |
| Torque | 1,1Nm | 1,1Nm | 2Nm | RF-1,1Nm | RF-2Nm | 2Nm | RF-2Nm |
| Niveau Sonore | ≤ 32 dBA ISO3745 | ≤ 32 dBA ISO3745 | ≤ 30 dBA ISO3745 | ≤ 30 dBA ISO3745 | ≤ 30 dBA ISO3745 | ≤ 32 dBA ISO3745 | ≤ 32 dBA ISO3745 |
| Largeur minimale | 22 po | 21 15/16 po | 26 3/16 po | 21 15/16 po | 26 3/16 po | 17 3/16 po | 17 3/16 po |
| Type de Puissance | 5V DC | 5V DC | 5V DC | 5V DC | 5V DC | 12V DC | 12V DC |
| Stores á Rouleau | ✔ | ✔ | ✔ | ✔ | ✔ | ✔ | ✔ |
| Toiles Double | ✔ | ✔ | ✔ | ✔ | ✔ | ✔ | ✔ |
| Voilage | ✔ | ✔ | ✔ | ✔ | ✔ | ✔ | ✔ |
| Options de commande | Choisissez parmi les options de commande par tige Stealth | Choisissez parmi les options de télécommande Stealth | Choisissez parmi les options de télécommande Stealth | Choisissez parmi les options de télécommande Stealth | Choisissez parmi les options de télécommande Stealth | Choisissez parmi les options de télécommande Stealth | Choisissez parmi les options de télécommande Stealth |
| Inclus | - | Antenne de 4,5 po Câble d'alimentation de 4,5 po (USB C) | Antenne de 4,5 po Câble d'alimentation de 4,5 po (USB C) | Antenne de 4,5 po Câble d'alimentation de 4,5 po (USB C) | Antenne de 4,5 po Câble d'alimentation de 4,5 po (USB C) | Antenne de 4,5 po Câble d'alimentation de 7 po | Antenne de 4,5 po Câble d'alimentation de 7 po |
| Options de Puissance | Stealth Wand Groupe 1 | Stealth Rechargeable Groupe 2 | Stealth Rechargeable Groupe 2 | Stealth Rechargeable Groupe 2 | Stealth Rechargeable Groupe 2 | Stealth Flex Groupe 3 | Stealth Flex Groupe 3 |

*Les moteurs « RF Only » ne sont pas compatibles avec Zigbee 3.0 et ne peuvent pas non plus se connecter au hub.

# Automatisation
## Moteurs

| | Moteur cellulaire | | | | Moteur cellulaire fonctionnant jour et nuit | |
|---|---|---|---|---|---|---|
| | avec branchement direct | | avec batterie rechargeable et chargeur | | avec branchement direct | avec batterie rechargeable et chargeur |
| **Prix** | $115 | $115 | $235 | $235 | $235 | $360 |
| **Vitesse (RPM)** | 20/30/40 | 20/30/40 | 20/30/40 | 20/30/40 | 20/30/40 | 20/30/40 |
| **Torque** | 0,60 | 0,80 | 0,60 | 0,80 | 0,60 | 0,60 |
| **Niveau de bruit** | <= 31dB ISO3741 | <= 31dB ISO3741 | <= 31dB ISO3741 | <= 31dB ISO3741 | <= 31dB ISO3741 | <= 31dB ISO3741 |
| **Le Minimum Largeur** | 14 | 16 | 14 | 16 | 23 | 23 |
| **Type de Puissance** | 12V DV | 12V DV | 12V DV | 12V DV | 12V DV | 12V DV |
| **Stores Cellulaires** | ✔ | ✔ | ✔ | ✔ | ✔ | ✔ |
| **Options de Contrôle** | Choisissez parmi les options de télécommande cellulaire Stealth | Choisissez parmi les options de télécommande cellulaire Stealth | Choisissez parmi les options de télécommande cellulaire Stealth | Choisissez parmi les options de télécommande cellulaire Stealth | Choisissez parmi les options de télécommande cellulaire Stealth | Choisissez parmi les options de télécommande cellulaire Stealth |
| **Inclus** | Câble d'alimentation USB-C de 4,5 po | Câble d'alimentation USB-C de 4,5 po | Câble d'alimentation USB-C de 4,5 po | Câble d'alimentation USB-C de 4,5 po | Câble d'alimentation USB-C de 4,5 po | Câble d'alimentation USB-C de 4,5 po |
| **Options d'alimentation** | Option d'alimentation Groupe 3 | Option d'alimentation Groupe 3 | Option d'alimentation Groupe 3 | Option d'alimentation Groupe 3 | Option d'alimentation Groupe 3 | Option d'alimentation Groupe 3 |

# Automatisation
## Moteurs

| | Roll Up 28 WireFree™ RTS somfy | Sonesse Ultra 30 Wirefree RTS (Li–ion) somfy | Sonesse Ultra 30 Wirefree Zigbee (Li–ion) somfy | Sonesse 30 RTS somfy | Sonesse 30 Zigbee somfy |
|---|---|---|---|---|---|
| **Prix** | $590 | $910 | $1065 | $925 | $1110 |
| **Torque** | 1,1Nm | 2Nm | 2Nm | 2Nm | 2Nm |
| **Niveau de bruit** | 48-56 dBA ISO3741 | ≤ 38 dBA ISO3741 | ≤ 38 dBA ISO3741 | 44 dBA ISO3741 | 44 dBA ISO3741 |
| **Le Minimum Largeur** | 19 po | 29 po | 29 po | 22 po | 22 po |
| **Type de Puissance** | 12V DC | 12V DC | 12V DC | 24V DC | 24V DC |
| **Stores à Enrouleur** | ✔ | ✔ | ✔ | ✔ | ✔ |
| **Interlude** | ✔ | ✔ | ✔ | ✔ | ✔ |
| **Illusions** | ✔ | ✔ | ✔ | ✔ | ✔ |
| UL LISTED | | | | | |
| cRUus | | | | ✔ | ✔ |
| **Options de Contrôle** | Choisissez parmi les options de contrôle RTS | Choisissez parmi les options de contrôle RTS | Choisissez parmi les options de contrôle RTS | Choisissez parmi les options de contrôle RTS | Choisissez parmi les options de contrôle Zigbee |
| **Inclus** | Antenne et câble d'alimentation de 10 pouces avec fiche intégrée | Antenne et câble d'alimentation de 7,5 pouces avec fiche intégrée | Antenne et câble d'alimentation de 7,5 pouces avec fiche intégrée | Antenne et câble d'alimentation de 9,8 pouces avec connecteur Quick Connect intégré | Antenne et câble d'alimentation de 9,8 pouces avec connecteur Quick Connect intégré |
| **Options d'alimentation** | Batterie Prise CC Groupe 4 | Batterie Groupe 5 | Batterie Groupe 5 | Prise CC Panneau d'alimentation CC Groupe 6 | Prise CC Panneau d'alimentation CC Groupe 6 |

# Automatisation
## Moteurs

| | Sonesse 30 RS485 (SDN) somfy | Sonesse 40 Wirefree RTS (Li–ion) somfy | Sonesse 40 RTS somfy | Sonesse 40 WT (non–RTS) somfy | Sonesse Ultra 50 DC (RTS) somfy | Sonesse 50 RTS somfy | |
|---|---|---|---|---|---|---|---|
| **Prix** | $1075 | $1395 | $1320 | $930 | $2095 | $1350 | $1625 |
| **Torque** | 2Nm | 3Nm | 4Nm<br>6Nm<br>9Nm | 4Nm<br>6Nm<br>9Nm | 4Nm | 6Nm | 10Nm |
| **Niveau de bruit** | 44 dBA | 44 dBA | 42 dBA<br>44 dBA<br>40 dBA | 42 dBA<br>44 dBA<br>40 dBA | ≤ 38 dBA | ≤ 45 dBA | ≤ 47 dBA |
| **Le Minimum Largeur** | 23 po | 30 po | 27 po | 27 po | 37 po | 36 po | 36 po |
| **Type de Puissance** | 24V DC | 12V DC | 120V AC / 60Hz | 120V AC / 60Hz | 24V DC | 120V AC / 60Hz | 120V AC / 60Hz |
| **Stores à Enrouleur** | ✔ | ✔ | ✔ | ✔ | ✔ | ✔ | ✔ |
| **Interlude** | ✔ | ✔ | ✔ | ✔ | | | |
| **Illusions** | ✔ | ✔ | | | | | |
| UL LISTED | | | | | ✔ | | |
| cRUus | ✔ | ✔ | ✔ | ✔ | | ✔ | ✔ |
| **Options de Contrôle** | Choisissez parmi les options de contrôle SDN | Choisissez parmi les options de contrôle RTS | Choisissez parmi les options de contrôle RTS | Choisissez parmi les options de commande câblée | Choisissez parmi les options de contrôle RTS | Choisissez parmi les options de contrôle RTS | Choisissez parmi les options de contrôle RTS |
| **Inclus** | Câble d'alimentation et de données de 9,8 pouces avec connecteur Quick Connect intégré | Antenne et câble d'alimentation de 7,5 pouces avec fiche intégrée | Connecteur rapide avec fil dénudé de 8,4 pieds | Connecteur rapide avec fil dénudé de 8,4 pieds | Antenne et câble d'alimentation de 10 pouces avec connecteur Quick Connect intégré | fil dénudé de 9,8 pieds | fil dénudé de 9,8 pieds |
| **Options d'alimentation** | Prise CC Panneau d'alimentation RS485 Groupe 11 | Batterie Groupe 7 | Prise AC Groupe 7 | Prise ACGroupe 9 | Prise CC Panneau d'alimentation CC Groupe 6 | Prise AC Groupe 8 | Prise AC Groupe 8 |

# Automatisation
## Moteurs

| | Sonesse Ultra 50 DC RS485 (SDN) | Sonesse Ultra 50 RTS | Sonesse 50 WT (non RTS) | | Sonesse Ultra 50 RA–WT | Sonesse 50 RS485 (SDN) | Sonesse Ultra 50 RS485 (SDN) |
|---|---|---|---|---|---|---|---|
| | somfy | somfy | somfy | | somfy | somfy | somfy |
| **Prix** | $2265 | $1495 | $1095 | $1095 | $1280 | $1600-1650 | $1895 |
| **Torque** | 4Nm | 6Nm | 6Nm | 10Nm | 6Nm | 6Nm<br>10Nm | 6Nm |
| **Niveau de bruit** | ≤ 38 dBA | ≤ 38 dBA | ≤ 45 dBA | ≤ 47 dBA | ≤ 38 dBA | ≤ 45 dBA<br>≤ 47 dBA | ≤ 38 dBA |
| **Le Minimum Largeur** | 37 po | 39 po | 32 po | 36 po | 39 po | 32 po<br>33 po | 39 po |
| **Type de Puissance** | 24V DC | 120V AC / 60Hz | 120V AC / 60Hz | 120V AC / 60Hz | 120V AC / 60Hz | 120V AC / 60Hz | 120V AC / 60Hz |
| **Stores à Enrouleur** | ✔ | ✔ | ✔ | ✔ | ✔ | ✔ | ✔ |
| **Interlude** | | | | | | | |
| **Illusions** | | | | | | | |
| UL LISTED | ✔ | | | | | | |
| cULus | | ✔ | ✔ | ✔ | ✔ | ✔ | ✔ |
| **Options de Contrôle** | Choose from SDN Control Options | Choose from RTS Control Options | Choose from Hardwired Control Options | Choose from Hardwired Control Options | Choose from Hardwired Control Options | Choose from SDN Control Options | Choose from SDN Control Options |
| **Inclus** | Câble de données et d'alimentation de 10 pouces avec connecteur Quick Connect intégré | fil dénudé de 9,8 pieds | fil dénudé de 9,8 pieds | fil dénudé de 9,8 pieds | fil dénudé de 9,8 pieds | fil dénudé de 9,8 pieds, câble de données vendu séparément | fil dénudé de 9,8 pieds, câble de données vendu séparément |
| **Options d'alimentation** | Prise DC Panneau d'alimentation RS485 Groupe 11 | Prise AC Groupe 8 | Prise AC Groupe 10 | Prise AC Groupe 10 | Prise AC Groupe 10 | Prise AC Groupe 8 | Prise AC Groupe 8 |

## Groupe 1 des options d'alimentation:

### Moteur Stealth Wand

| Sources d'Alimentation (obligatoire, sélectionnez-en une) | | # de Moteurs par Source d'énergie | Prix |
|---|---|---|---|
| | Commande Stealth Wand de 24 pouces | 1 | Inclus |
| | Commande Stealth Wand de 36 pouces | 1 | $10 |
| | Commande Stealth Wand de 59 pouces | 1 | $35 |
| | Chargeur mural (Adaptateur USB et câble de 2 mètres) Blanc | Recharger | $25 |

## Groupe 2 des options d'alimentation:

### Moteur Rechargeable Stealth

| Sources d'Alimentation (obligatoire, sélectionnez-en une) | | # de Moteurs par Source d'énergie | Prix |
|---|---|---|---|
| | Chargeur rechargeable Stealth (Adaptateur USB et câble de 2 mètres) Blanc | Recharger | **$25** |
| | Panneau solaire USB-C Stealth Chargeur de batterie 6,4V/4,2W Longueur du câble USB-C: 30 cm, Blanc | 1 | **$200** |

# Groupe 3 des options d'alimentation:

## Moteurs Stealth Flex: alimentation directe

| Sources d'Alimentation (obligatoire, sélectionnez-en une) | | # de Moteurs par Source d'énergie | Prix |
|---|---|---|---|
| | Panneau de distribution d'alimentation 12 V CC | 18 | $1000 |
| | Plugin Transformer | 1 | $25 |

## Stealth Flex Motors: Battery Power

| Sources d'Alimentation (obligatoire, sélectionnez-en une) | | # de Moteurs par Source d'énergie | Prix |
|---|---|---|---|
| | Batterie externe 12V | 1 | $170 |
| | Chargeur pour moteurs Stealth Flex<br>(Adaptateur USB et câble de 2 mètres)<br>Blanc | Recharger | $25 |
| | Panneau solaire USB-C Stealth<br>Chargeur de batterie<br>6,4V/4,2W<br>Câble USB-C de 30 cm, blanc | 1 | $200 |

## Groupe 4 des options d'alimentation:

### Roll Up 28 WireFree™ RTS

| Sources d'Alimentation (obligatoire, sélectionnez-en une) | | # de Moteurs par Source d'énergie | Prix |
|---|---|---|---|
| | WF10 - Batterie externe au lithium-ion 12 V CC | 1 | $220 |
| | Chargeur WF11 pour batterie externe au lithium-ion (9025166) | Recharger | $60 |
| | Kit d'alimentation solaire SPK-12V (10AA) | 1 | $450 |
| | WFT-12 VCC, modèle à encastrer | 1 | $185 |

## Groupe 5 des options d'alimentation:

### Sonesse Ultra 30 Wirefree RTS (Li-ion) et Sonesse 40 Wirefree RTS (Li-ion)

| Sources d'Alimentation (obligatoire, sélectionnez-en une) | | # de Moteurs par Source d'énergie | Prix |
|---|---|---|---|
| | Chargeur WF11 pour batterie externe au lithium-ion (9025166) | Recharger | $60 |
| | WFE94 - Câble de rallonge pour moteurs Sonesse Ultra WF, 94,5 pouces | N/A | $30 |

## Groupe 6 des options d'alimentation:

### Sonesse 30 RTS et Sonesse Ultra 50 DC RTS

| Sources d'Alimentation (obligatoire, sélectionnez-en une) | | # de Moteurs par Source d'énergie | Prix |
|---|---|---|---|
| | Alimentation DCW, 24 V, 1,25 A, à fixation murale | 1 | $160 |
| | Panneau de distribution d'alimentation 24 V CC | 18 | $1200 |

## Groupe 7 des options d'alimentation:

### Sonesse 40 RTS

| Sources d'Alimentation (obligatoire, sélectionnez-en une)<br>Remarque: veuillez utiliser la section Instructions spéciales du bon de commande pour préciser les câbles de raccordement. | | # de Moteurs par Source d'énergie | Prix |
|---|---|---|---|
| | Les moteurs Sonesse 40 RTS sont livrés avec un câble à 3 conducteurs de1,6 pied muni d'un connecteur rapide femelle (illustré), ainsi qu'un connecteur rapide mâle avec un câble à 3 conducteurs de 8,4 pieds pour un raccordement direct au courant alternatif.<br>Pour une alimentation par prise plutôt que par câblage, sélectionnez l'option de prise NEMA ci-dessous. | 1 | inclus |
| | Rallonge à connecteur rapide 3C SJTW avec fiche NEMA - 1.4 FT | 1 | $70 |
| | Rallonge à connecteur rapide 3C SJTW avec fiche NEMA - 4.4 FT | 1 | $85 |
| | Rallonge à connecteur rapide 3C SJTW avec fiche NEMA - 8.4 FT | 1 | $100 |
| | Rallonge à connecteur rapide 3C SJTW avec fiche NEMA - 10.4 FT | 1 | $135 |
| | Rallonge à connecteur rapide 3C SJTW avec fiche NEMA - 18 FT | 1 | $165 |
| | Rallonge à connecteur rapide 3C SJTW avec fiche NEMA - 24 FT | 1 | $190 |
| | Connecteur femelle rapide à montage sur panneau (3 conducteurs) pour raccordement direct à un boîtier de dérivation | N/A | $55 |

## Groupe 8 des options d'alimentation:

### Sonesse 50 RTS, Sonesse Ultra 50 RTS,

### Sonesse 50 RS485 (SDN), Sonesse Ultra 50 RS485 (SDN)

| Sources d'Alimentation (obligatoire, sélectionnez-en une)<br>Remarque: veuillez utiliser la section Instructions spéciales du bon de commande pour préciser les câbles de raccordement. | | # de Moteurs par Source d'énergie | Prix |
|---|---|---|---|
| | Câble d'alimentation de 1 1/2 pieds | 1 | $70 |
| | Câble d'alimentation de 6 pieds | 1 | $80 |
| | Câble d'alimentation de 10 pieds | 1 | $85 |
| | Câble d'alimentation de 18 pieds | 1 | $95 |
| | Câble d'alimentation de 24 pieds | 1 | $130 |
| | Câble de moteur de 10 pieds | 1 | $85 |
| | Câble de moteur de 24 pieds | 1 | $185 |
| | Câble de moteur à 3 conducteurs | N/A | $5 per ft. |

| Options supplémentaires | | # de Moteurs par Source d'énergie | Prix |
|---|---|---|---|
| | Connexion rapide<br>Extrémités mâle et femelle<br>(Recommandé) | 1 | $150 |

## Groupe 9 des options d'alimentation:

### Sonesse 40 WT

| Sources d'Alimentation (obligatoire, sélectionnez-en une)<br>Remarque: veuillez utiliser la section Instructions spéciales du bon de commande pour préciser les câbles de raccordement. | | # de Moteurs par Source d'énergie | Prix |
|---|---|---|---|
| | Câble de raccordement de 8.4 pieds | 1 | $105 |
| | Câble de raccordement de 16.4 pieds | 1 | $165 |
| | Câble de raccordement de 22.4 pieds | 1 | $190 |
| Rallonge à connecteur rapide 4C SJTW - 4,4 pieds | | 1 | $95 |

## Groupe 10 des options d'alimentation:

### Sonesse 50 RA WT, Sonesse 50 WT

| Sources d'Alimentation (obligatoire, sélectionnez-en une)<br>Remarque: veuillez utiliser la section Instructions spéciales du bon de commande pour préciser les câbles de raccordement. | # de Moteurs par Source d'énergie | Prix |
|---|---|---|
| Câble de moteur à 4 conducteurs de 10 pieds | 1 | $120 |
| Câble de moteur à 4 conducteurs de 24 pieds | 1 | $210 |
| Câble de moteur à 4 conducteurs (par pied) | N/A | $6 par pied |

| Options supplémentaires | | # de Moteurs par Source d'énergie | Prix |
|---|---|---|---|
| | Connexion rapide<br>Extrémités mâle et femelle<br>(Recommandé) | 1 | $150 |

## Groupe 11 des options d'alimentation:

### Sonesse 30 RS485 (SDN), Sonesse Ultra 50 DC RS485 (SDN)

| Sources d'Alimentation (obligatoire, sélectionnez-en une)<br>Remarque: veuillez utiliser la section Instructions spéciales du bon de commande pour préciser les câbles de raccordement. | # de Moteurs par Source d'énergie | Prix |
|---|---|---|
| 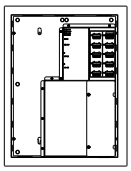 Panneau à montage en surface SDN PowerConnect | 10 | $5300 |
| Alimentation par bus 24 V (CC) | N/A | $410 |

# Automatisation - Stealth
## Options de Contrôle

## Télécommandes Stealth

### Stealth Télécommande à 1 Canal

| | |
|---|---|
| Blanc | $90 |

### Stealth Télécommande à 16 Canaux

| | |
|---|---|
| Blanc | $125 |

### Stealth Pad à 16 Canaux

| | |
|---|---|
| Blanc | $125 |

### Télécommande Stealth 16 canaux jour/nuit

| | |
|---|---|
| Blanc | $65 |

### Télécommande cellulaire Stealth à 16 canaux

| | |
|---|---|
| Blanc | $65 |

### Télécommande cellulaire Stealth à 6 canaux

| | |
|---|---|
| Blanc | $50 |

## Pont domotique Stealth

### Pont Stealth

Stealth Zigbee to Wifi Control Bridge $230

- Une interface d'application qui vous permet de personnaliser chaque store commandé.
- Compatible avec iOS et Android.
- Connexion sans fil (2,4 GHz, 5 GHz, 802.11b/n/g uniquement), aucune connexion à un routeur n'est nécessaire.

## Pont Wi-Fi cellulaire Stealth

### Pont cellulaire Stealth

- Une interface d'application qui vous permet de personnaliser chaque store commandé.
- Compatible avec iOS et Android.
- Connexion sans fil (2,4 GHz, 5 GHz, 802.11b/n/g uniquement), aucune connexion à un routeur n'est nécessaire.

$230

**Le Stealth Bridge est compatible avec les plateformes domotiques suivantes:**

works with alexa

works with Hey Google

Works with IFTTT

# Automatisation - Somfy
## Options de Contrôle RTS

## Télécommandes Somfy RTS

Télécommande Situo RTS Pure 1 Canal

| | |
|---|---|
| Blanc | $205 |

Télécommande Situo RTS Pure 5 Canaux

| | |
|---|---|
| Blanc | $270 |

Variante Situo 5 Télécommande RTS

| | |
|---|---|
| Blanc | $360 |

Decoflex 1 canal Interrupteur mural RTS

| | |
|---|---|
| 1 canal | $500 |

Decoflex 5 canaux Interrupteur mural RTS

| | |
|---|---|
| 5 canaux | $515 |

Smoove 1/4 RTS Interrupteur mural

| | |
|---|---|
| Blanc | $270 |
| Blanc | $325 |

Telis 1 Chronis RTS

| | |
|---|---|
| Pure | $600 |

Telis 16 canaux Télécommande RTS

| | |
|---|---|
| Pure | $800 |

Thermo Sunis RTS Capteur solaire

| | |
|---|---|
| Blanc | $670 |

## Hubs intelligents RTS: TaHoma

### TaHoma

Interface TaHoma RTS pour smartphones et tablettes

$820

- Une interface d'application qui vous permet de personnaliser chaque store commandé.
- Compatible avec iOS et Android.
- Connexion sans fil (2,4 GHz, 5 GHz, 802.11b/n/g uniquement), aucune connexion à un routeur n'est nécessaire.

**TaHoma est compatible avec les plateformes domotiques suivantes:**

### Adaptateur Ethernet de TaHoma

- L'adaptateur Ethernet TaHoma® ajoute un port LAN Ethernet à la TaHoma, offrant ainsi une connexion Internet rapide et stable.

$80

# Automatisation - Somfy
## Options de Contrôle Zigbee

## Télécommandes Somfy Zigbee

### Ysia 1 Canal
### Télécommande Zigbee

| | |
|---|---|
| Blanc | $235 |

### Ysia 5 Canaux
### Télécommande Zigbee

| | |
|---|---|
| Blanc | $310 |

## Hub Intelligent Somfy Zigbee

### TaHoma Switch (contrôleur Zigbee & RTS)

| | | |
|---|---|---|
| Interface TaHoma RTS pour smartphone et tablette | Code de commande: TZSH | $725 |

Le commutateur TaHoma® apporte une connectivité et un contrôle avancé aux stores motorisés Somfy. Ce hub peut contrôler jusqu'à 50 produits Somfy Zigbee et 40 canaux de produits motorisés Radio Technology Somfy® (RTS). L'application TaHoma® permet aux utilisateurs d'installer et de configurer leurs produits, et d'accéder à leur ombrage intelligent depuis n'importe où.

- Compatible iOS et Android.
- Connexion réseau sans fil (2.4Ghz, 5Ghz, 802.11b/n/g uniquement), pas besoin de se connecter à un routeur. Adaptateur Ethernet en option.
- Prend en charge Zigbee 3.0

### Commutateur TaHoma
### Adaptateur Ethernet

| | |
|---|---|
| Blanc | $110 |

### Smart Plug - Zigbee
### (Répéteur)

| | |
|---|---|
| Blanc | $175 |

# Automatisation - Somfy
## Options de Contrôle

## RTS interfaces et répéteurs

Z-Wave à RTS Interface

| | |
|---|---|
| Beige | $1100 |

Interface universelle RTS à 16 canaux

| | |
|---|---|
| Beige | $1500 |

Répéteur RTS

| | |
|---|---|
| Blanc | $590 |

## Options de Contrôle Câblées

Pagaie Momentanée Commutateur avec Plaque

| | |
|---|---|
| 1 moteur | $75 |

Maintenu Double Poteau, Double Lancer de pagaie Commutateur

| | |
|---|---|
| 2 moteurs | $150 |

## (IGC) 4N1 - 3 positions préréglées par moteur

(SDN 2.0 – Compatible avec RS485)

DecoFlex sec Clavier de contact (3 intermédiaires positions)

| | |
|---|---|
| Blanc | $165 |

Récepteur IGC RTS

| | |
|---|---|
| 3 moteurs | $600 |

Individuel-Groupe Contrôle (IGC/4N1)

| | |
|---|---|
| 4 moteurs | $1480 |

## Automatisation Intelligente

La section suivante fournit un aperçu de base du nouveau système automatisé intelligent de Sun Glow systèmes d'ombrage. La sélection, la configuration et l'application de ces systèmes nécessitent connaissances qui vont au-delà des compétences requises pour la mise en œuvre de RTS et systèmes contrôlés par contact.

Le Somfy Digital Network (SDN 2.0) est la dernière génération de bus intelligents Moteurs tubulaires et commandes Smart Switch. Les composants SDN sont intégrés dans un système rentable conçu pour faire fonctionner une large gamme de produits finis par rapport à une norme Réseau RS-485 compatible avec les derniers systèmes domotiques.

Veuillez contacter le service technique Sun Glow pour obtenir de l'aide lors de l'utilisation du systèmes suivants.

### Nous contacter

Pour garantir un meilleur service, Sun Glow a implémenté la messagerie électronique centralisée suivante adresse régulièrement contrôlée par l'équipe Sun Glow.

Demandes techniques: info@offcutshades.com

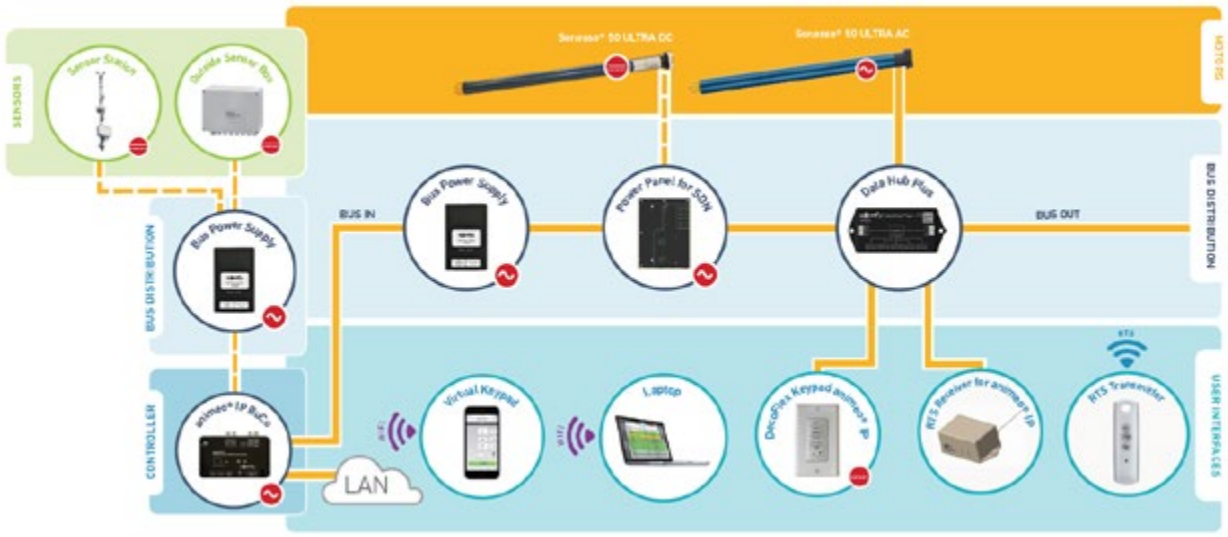

# Automatisation - Somfy
## Options et Outils de Contrôle SDN

## Contrôleurs Smart Switch (programmables)

Clavier numérique DecoFlex à 6 touches

| | |
|---|---|
| Blanc | $440 |

Clavier numérique DecoFlex à 8 touches

| | |
|---|---|
| Blanc | $445 |

Récepteur RTS pour SDN autonome

| | |
|---|---|
| Blanc | $605 |

## Concentrateurs et connecteurs de transfert de données
(Type de connexion RJ45)

Mini concentrateur de données SDN (3 ports de périphérique)

| | |
|---|---|
| Noir | $385 |

Hub de données (5 appareils les ports)

| | |
|---|---|
| Blanc | $560 |

SDN Contrôleur Hub de Salle (4 Ports de moteur et 1 Port de l'appareil)

| | |
|---|---|
| Os | $650 |

Panneau de données

| | |
|---|---|
| Noir | $6400 |

ZbDMI — ZigBee™ vers le numérique Interface moteur

| | |
|---|---|
| Blanc | $875 |

ZDMI - Z-Wave® au moteur numérique Interface

| | |
|---|---|
| Blanc | $1375 |

Somfy Connect™ UAI Plus

| | |
|---|---|
| Blanc | $4100 |

Somfy Connect™ LTI

| | |
|---|---|
| Gris | $1660 |

Somfy Connect™ Interface BMS

| | |
|---|---|
| Noir | $8300 |

## Outils de réglage des limites (requis pour programmer les moteurs SDN-RS485)

Basse tension Moteur RS485 Câble de réglage de limite

| | |
|---|---|
| Blanc | $350 |

Jeu de limites RS485- outil de ting (Portable)

| | |
|---|---|
| Jaune | $1490 |

USB vers RS485 Convertisseur (Connexion PC)

| | |
|---|---|
| Jaune | $1000 |

# OURLETS

# Options de Store Enrouleur
## Options d'Ourlet

### Ourlet Plaine

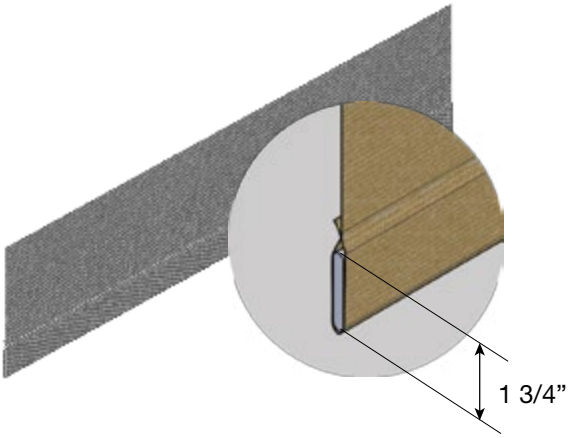


- Poche de 1,75po Soudée ou Cousue avec Lattes en Aluminium Insérer.
- Les côtés ne sont pas cousus, sauf indication contraire.

### Accubar 2,1 & Accubar gainé 2,1

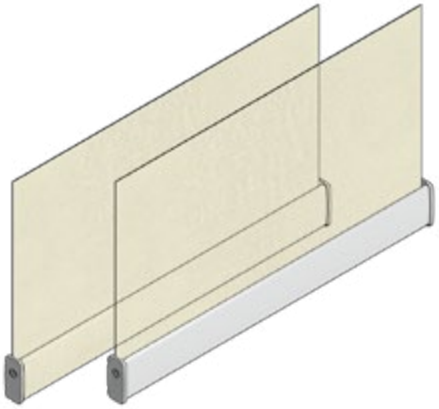

- Barre d'ourlet en aluminium au look contemporain et épuré.
- L'Accubar 2,1 peut être enveloppé d'une toile d'ombrage sur la face intérieure (ne comprend pas les tissus Rustica Opaque ou Vinyl Matte).

| Accubar 2.0 | Embout |
|---|---|
| Blanc | Blanc |
| Anodisé | Gris |
| Noir | Noir |
| Lin | Lin |

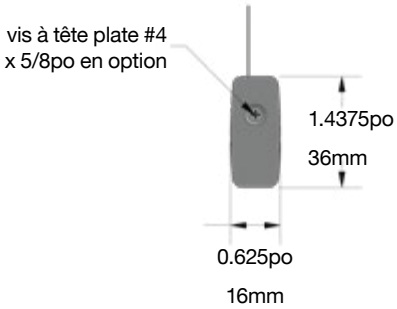

# STORES À ROULEAU

# Stores à Rouleau
## Sommaire

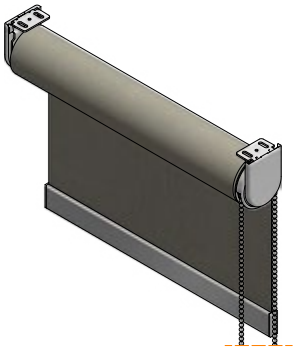

Rouleau Ouvert

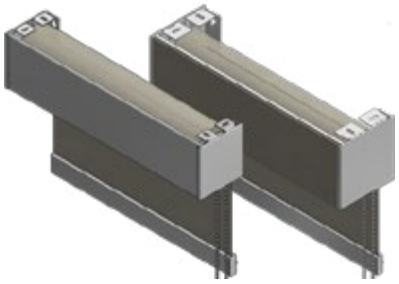

Carré Fascia (3" & 4")

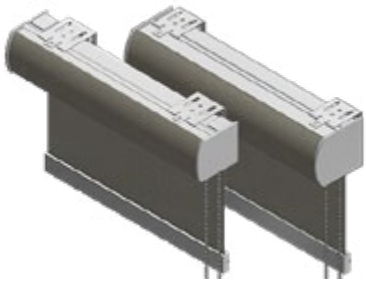

Cassettes Courbes / Cassette Courbe Compacte

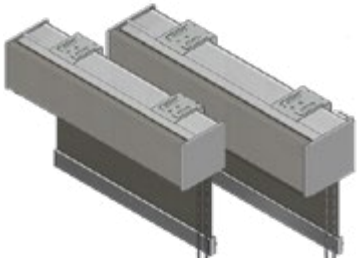

Cassette Carrée / Cassette Carrée Compacte

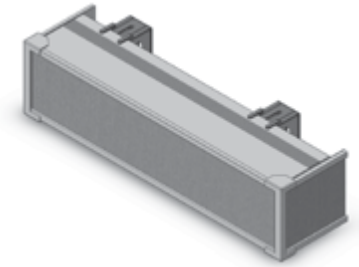

PVC

Tissu

Intemporel et polyvalent. Les stores à rouleau sont d'excellents couvre-fenêtres pour toutes les applications. Bloquez complètement la lumière en utilisant tissus opaques ou occultants, réduisent l'éblouissement et offrent une protection UV tout en maintenant la visibilité grâce aux écrans solaires; ou choisissez parmi les options de tissu filtrant la lumière, intimité, translucide ou transparent.

## Operation Methods

### Chaîne

- La chaîne est disponible en blanc et noir.
- Fixations de chaîne incluses en standard avec chaque teinte.
- Compatible avec les mécanismes Lift Assist (LAM).
- Soulevez ou abaissez le store en tirant simplement sur la chaîne.

### Moteur

- Voir les pages de moteurisation 18-34.

### Sans chaîne

- Peut facilement être utilisé en tirant le store du centre de la barre d’ourlet ou de la traction aveugle à la hauteur souhaitée.
- Peut être facilement rétracté par une légère traction sur la barre d’ourlet ou traction aveugle.
- La conception sans fil garantit la sécurité des enfants.
- Disponible uniquement avec la cassette courbée et cassette compact courbée.

### Zero Gravité

- Un store enrouleur qui reste toujours en parfait équilibre. Jamais lourd à soulever.
- La conception sans fil garantit la sécurité des enfants.
- Compatible avec les stores simples et doubles.
- Compatible avec tous les types de stores.

# Stores à Rouleau
## Stores Multi-En-Un

## Configurations

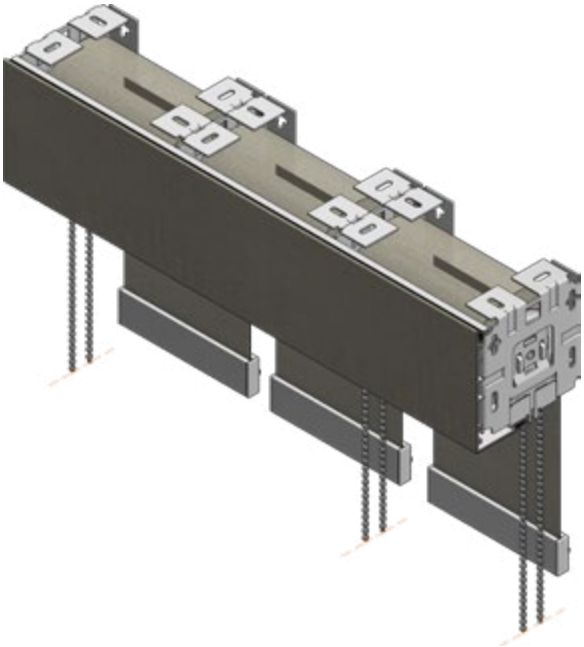

Les abat-jour peuvent être configurés pour avoir plusieurs abat-jour dans un seul morceau de cantonnière.

Systèmes compatibles:
- Fascia carré de 3 po
- Fascia carré de 4" (illustré)
- Cassette courbe compacte
- Cassette courbée
- Cassette carrée double
- Cassette courbe compacte (Interlude)
- Cassette cintrée (Interlude)
- Cassette courbe (Illusions)

Fonctionnement:
- Chaque abat-jour peut être commandé à gauche ou à droite
- Compatible avec les méthodes de fonctionnement par chaîne, par moteur et par gravité zéro et les méthodes de fonctionnement par gravité zéro
- Neo chainless disponible dans les les deux cassettes incurvées

Limitations:
- largeur maximale de 180 pouces
- maximum de 3 teintes dans une même cantonnière
- chaque abat-jour individuel doit respecter les limitations

## Lacunes en matière de lumière

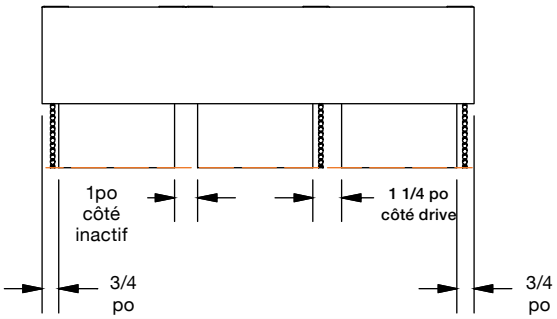


Les écarts de luminosité varient en fonction des options de cantonnement et de système d'exploitation choisies.

Remarques:
- La fente lumineuse augmentera d'au moins 1/4" du côté de l'entraînement de chaque abat-jour.

## Tarification

1. Établissez le prix de chaque abat-jour individuellement, y compris la cantonnière et les options de contrôle.
2. Additionnez les prix de tous les stores individuels.
3. Si la largeur totale du système dépasse 100 pouces, un supplément de $200 sera ajouté.

Exemple:

L'ombrage 3 en 1 a une largeur de 120 pouces.

Le store du milieu doit être à gravité zéro, les 2 autres doivent être à chaînette.

- Si store 1 = $A pour le store + $B pour la cantonnière = $X
- Si store 2 = $C pour le store + $D pour la cantonnière + $E pour Zero Gravité = $Y
- Si store 3 = F pour le store + G pour la cantonnière = Z

Le prix total du store serait de X $ + Y $ + Z $ plus 200 $ pour une largeur supérieure à 100 pouces.

# Stores à Rouleau
## Rouleau Ouvert

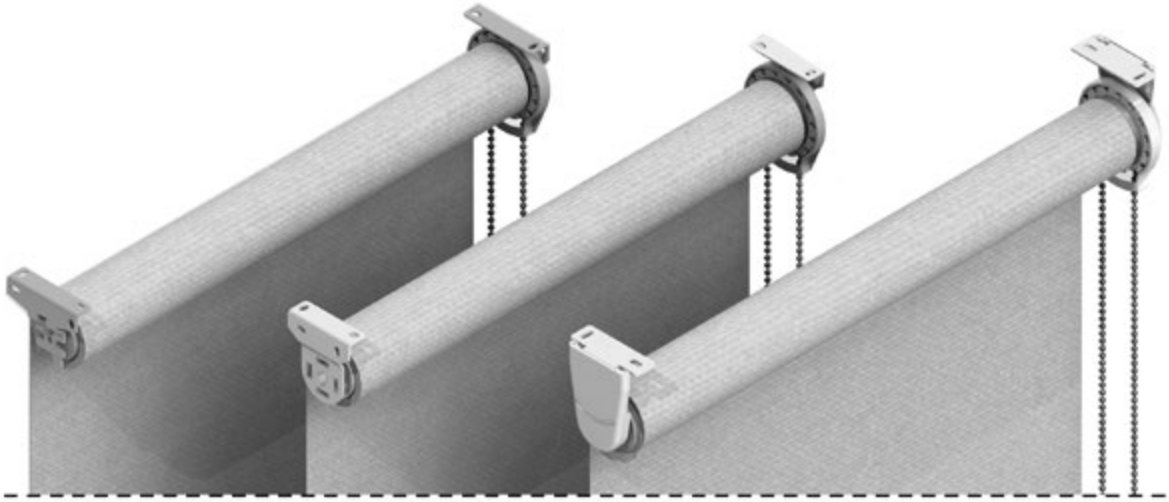

### Caractéristiques et Avantages

- Peut être monté au plafond, au mur ou latéralement
- Support disponible en 1,5po (40 mm) et 2po (55 mm) pour s'adapter à des diamètres d'enroulement plus grands pour les plus grandes nuances.
- Fournit un aspect fini pour les applications murales extérieures avec des couvercles de support en blanc, noir, lin et gris.
- L'extrémité libre à ressort, les crochets d'embrayage et la languette de sécurité assurent une installation sûre.
- Les découpes sont en nylon renforcé de verre stabilisé aux UV et contiennent 4 petits ressorts profilés carrés.
- Le résultat est un embrayage puissant qui fonctionne en douceur avec un minimum d'effort.

# Stores à Rouleau
## Système Opérateur: Rouleau Ouvert

### Dimensions de l'embrayage et du support

Montage au Plafond

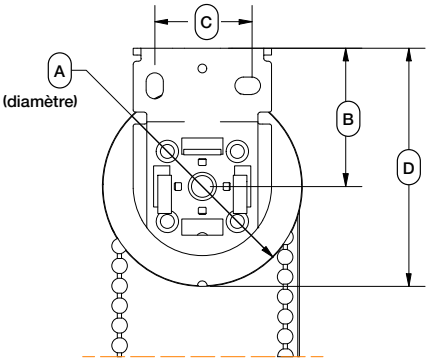


Montage Mural

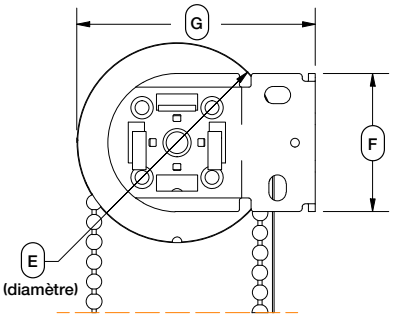


| Modèle d'Embrayage | Modèle de Support | A | B | C | D | E | F | G |
|---|---|---|---|---|---|---|---|---|
| 1 1/2 po | 1 5/8 po | 2 1/2 po | 1 5/8 po | 1 1/8 po | 2 13/16 po | 2 1/2 po | 1 5/8 po | 2 13/16 po |
| 1 1/2 po | 2 1/4 po | 2 1/2 po | 2 1/8 po | 1 1/8 po | 3 3/8 po | 2 1/2 po | 1 5/8 po | 3 3/8 po |

### Spécifications de montage pour rouleaux ouverts

Montage au Plafond

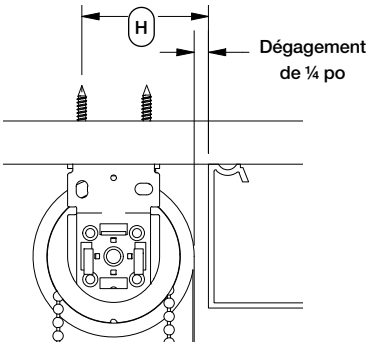


Montage Mural

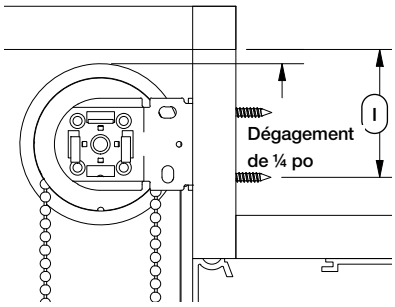


Montage Latéral

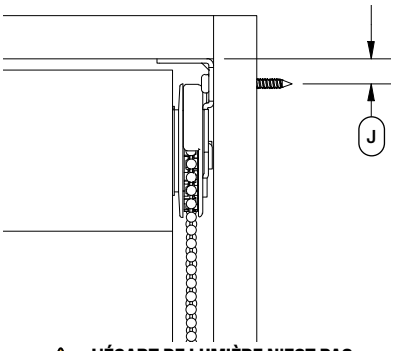


**L'ÉCART DE LUMIÈRE N'EST PAS AFFECTÉ LORSQUE LE STORE EST MONTÉE LATÉRALEMENT.**

| Modèle d'Embrayage | Modèle de Support | Embrayage Diamètre | H<br>Mesure du mur à la vis la plus éloignée | I<br>Mesure du plafond à la vis la plus éloignée | J<br>Mesure du plafond à la vis la plus éloignée |
|---|---|---|---|---|---|
| **1 1/2 po** | **1 5/8 po** | 2 po | 2 3/16 po | 2 3/16 po | 7/16 po |
| **1 1/2 po** | **2 1/4 po** | 2 po | 2 9/16 po | 2 9/16 po | 7/16 po |

# Stores à Rouleau
## Options de Cassette: Cassette Carrée

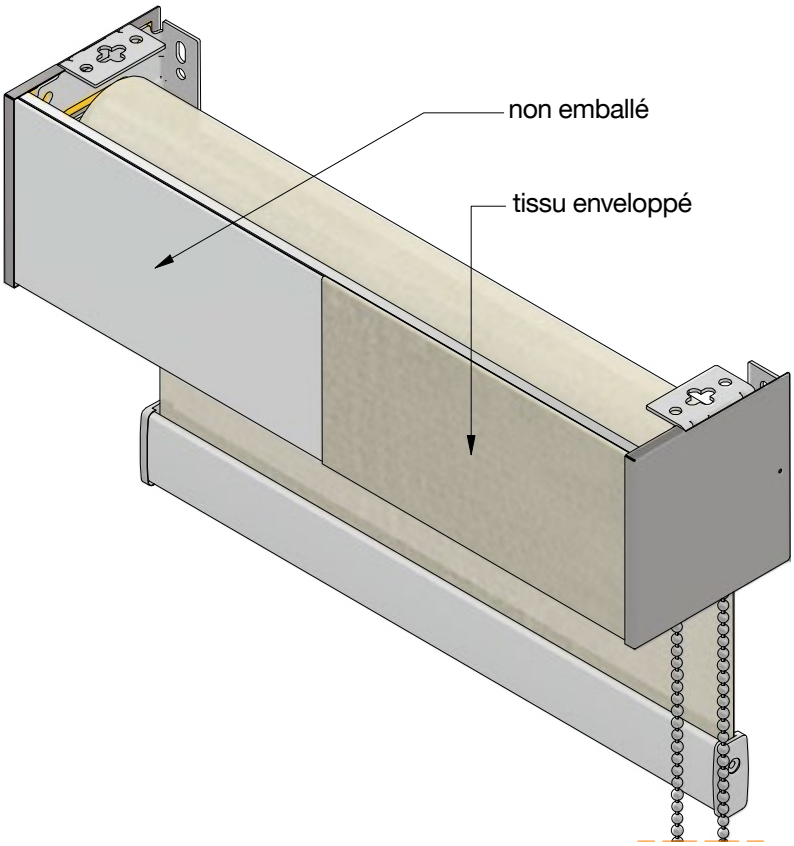


| Lacunes de Lumière | | |
|---|---|---|
| | Côté Inactif | Côté Contrôle |
| Sans embout | 1/2po ±1/8po | 3/4po ±1/8po |
| Avec embout | 5/8po ±1/8po | 7/8po ±1/8po |

### Caractéristiques et Avantages

- Dissimule le rouleau et les composants pour un aspect très propre et contemporain.
- Compatible avec les systèmes à chaîne, à gravité zéro et automatisés.
- Le déviateur de chaîne à clipser permet à la chaîne de pendre loin de la bordure et maintient une sensation de douceur pendant le fonctionnement. Il n'est pas nécessaire d'entailler la façade.
- Installation simple et rapide avec des supports universels, le bandeau se verrouille en toute sécurité sur chaque support/garde-corps et peut être retiré pour permettre l'accès à l'ombrage.
- Peut être monté au plafond, au mur ou latéralement.
- Supporte les stores Tout-en-un, juxtaposés dans un seul bandeau continu.
- Le profil avant des fascias de 3" et 4" peut être recouvert d'un tissu assorti au store.
- Construction en aluminium de qualité commerciale.
- Disponible en blanc, anodisé, lin et noir avec embouts assortis. Les couvercles des supports offrent un aspect fini lors du montage extérieur de la bordure.

**L'ESPACE LUMINEUX PEUT AUGMENTER lorsque le rapport largeur / hauteur est de 1: 2,5 ou plus**

# Stores à Rouleau
## Options de Cassette: Cassette Carrée

### Dimensions et Aperçu

Cassette Carrée de 3 po

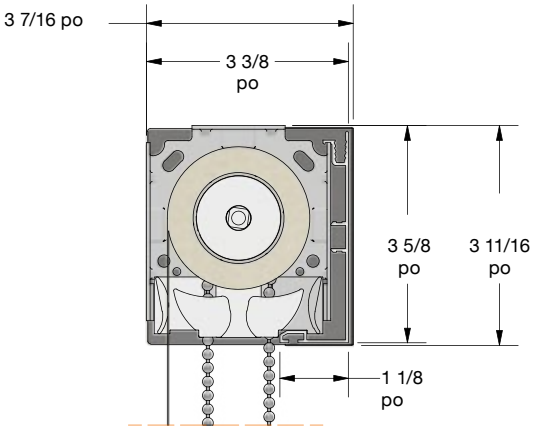


Cassette Carrée de 4 po

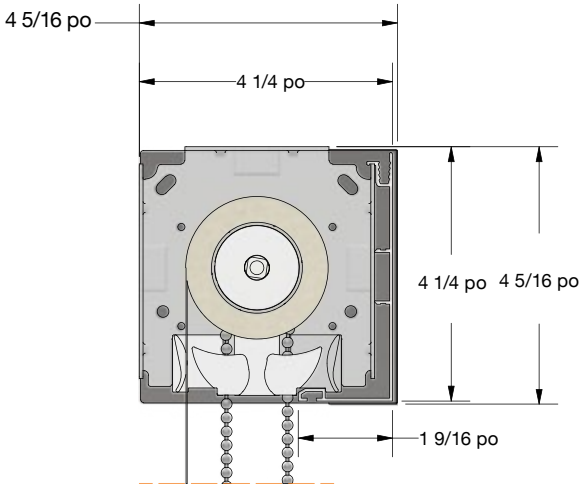


### Spécifications de Montage

Montage au Plafond

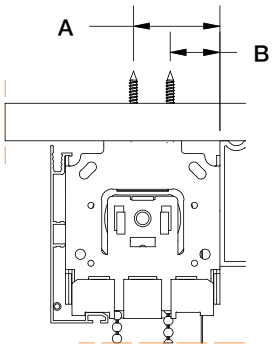


Montage Mural

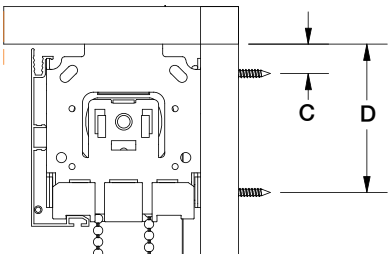


Montage Latéral

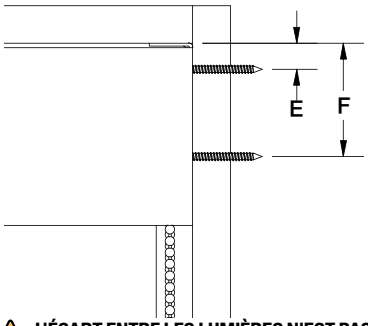


**L'ÉCART ENTRE LES LUMIÈRES N'EST PAS AFFECTÉ LORSQUE LE PARE–SOLEIL EST MONTÉ LATÉRALEMENT.**

| | A | B | C | D | E | F |
|---|---|---|---|---|---|---|
| **3 po** | 1 3/4 po | 1 po | 9/16 po | 2 15/16 po | 1/2 po | 2 1/4 po |
| **4 po** | 2 3/16 po | 1 1/16 po | 9/16 po | 3 9/16 po | 9/16 po | 2 3/4 po |

# Stores à Rouleau
## Options de Cantonnière: Cassette courbée

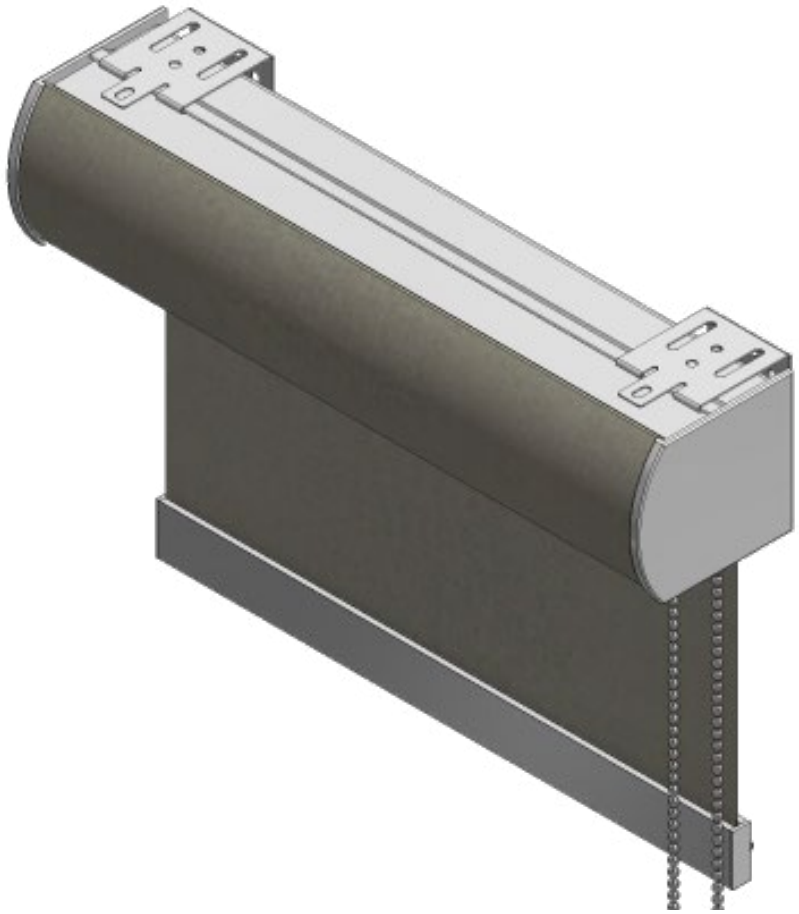

| Lacunes de Lumière | |
|---|---|
| Côté Inactif | Côté Contrôle |
| 37/64po ±1/8po | 51/64po ±1/8po |

### Caractéristiques et Avantages

- L'aspect épuré répond aux besoins commerciaux haut de gamme et offre un plus grand attrait résidentiel.
- L'avant de la cassette peut être enveloppé de tissu assorti au tissu du store enrouleur.
- Cassette standard utilisée pour les stores à toiles doubles et de type voilage.
- La conception entièrement assemblée permet une installation rapide et facile.
- Les supports de montage à clipser peuvent être fixés au plafond ou au mur.
- Disponible en blanc, noir, lin, brun et anodisé avec des embouts assortis.
- Le rouleau inversé n'est pas disponible.

**L'ESPACE LUMINEUX PEUT AUGMENTER LORSQUE LE RAPPORT LARGEUR / HAUTEUR EST DE 1: 2,5 OU PLUS**

# Stores à Rouleau
## Options de Cassette: Cassette Courbée

### Dimensions et Aperçu

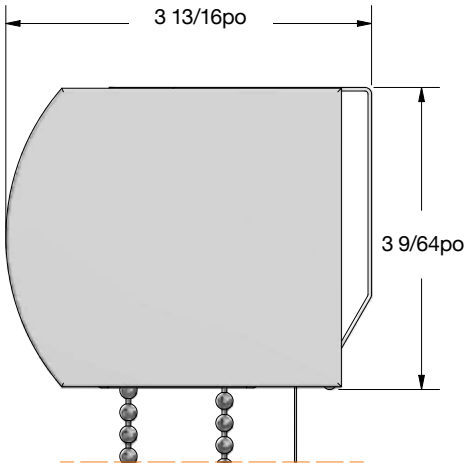


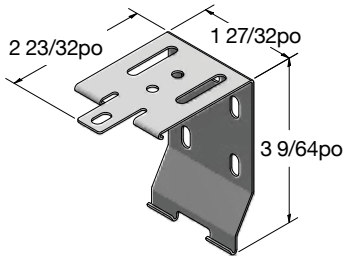


| Supports requis par largeur | | | | | |
|---|---|---|---|---|---|
| Largeur du Store | <48po | 48po-72po | 72po-108po | 108po-144po | >144po |
| # de supports | 2 | 3 | 4 | 5 | 6 |

### Spécifications de Montage

Montage au Plafond

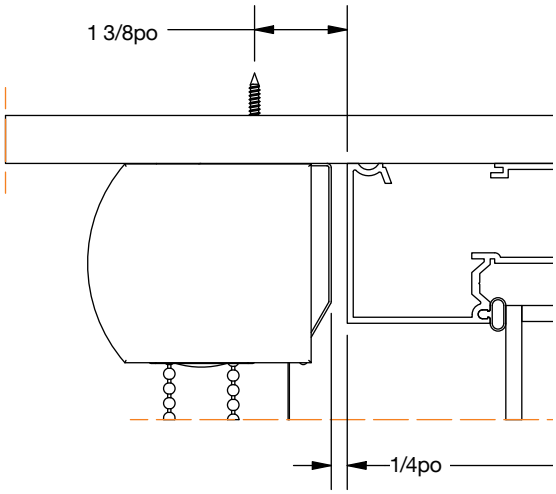


Montage Mural

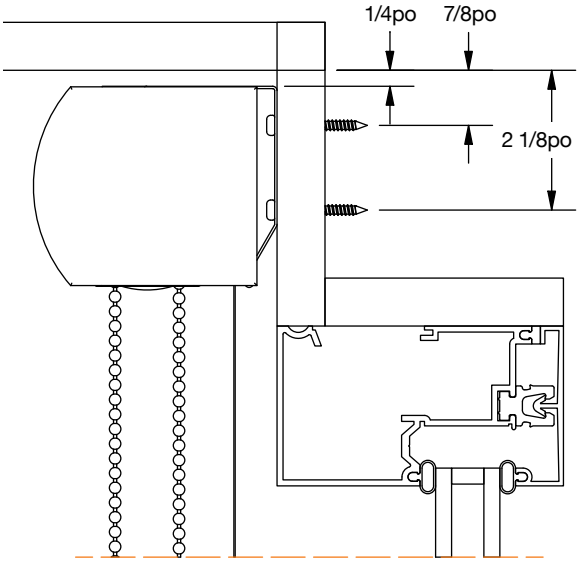

# Stores à Rouleau
## Options de Cassette: Cassette Compact Courbée

### Caractéristiques et Avantages

- Possibilité d'envelopper l'avant de la cassette d'un tissu assorti à celui du store.
- L'unité entièrement assemblée dissimule le store à l'intérieur et à l'extérieur.
- Le système Multi in 1 (commande séparée) permet à un groupe de stores d'être commandés individuellement à partir d'une seule cassette.
- Les supports de montage flexibles et encliquetables peuvent être montés au plafond ou au mur. Disponibles en blanc, anodisé, lin, marron et noir avec embouts assortis.
- L'enroulement inversé n'est pas disponible.

**L'ESPACE LUMINEUX PEUT AUGMENTER LORSQUE LE RAPPORT LARGEUR / HAUTEUR EST DE 1: 2,5 OU PLUS**

# Stores à Rouleau

## Options de Cassette: Cassette Compact Courbée

### Dimensions et Aperçu

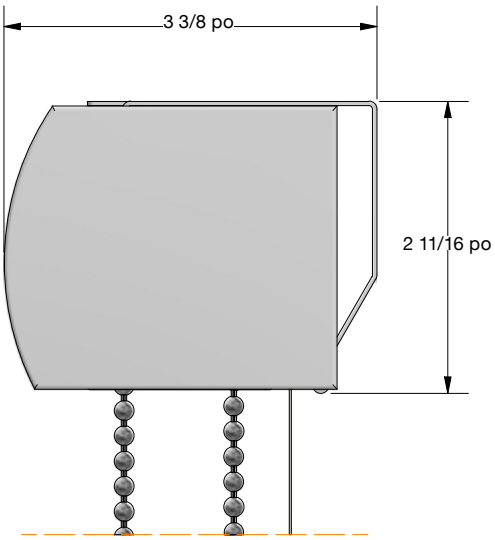


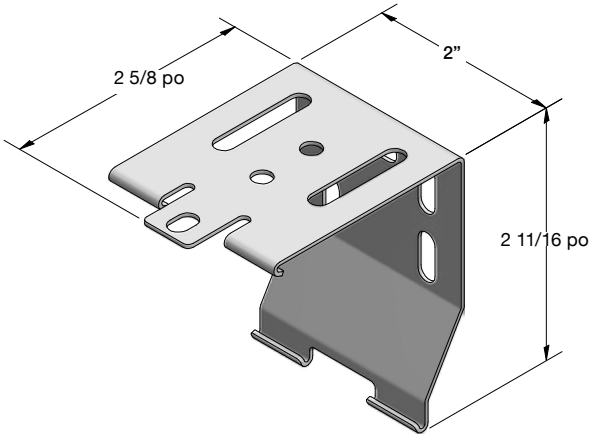


| Supports requis par largeur | | | | | |
|---|---|---|---|---|---|
| Largeur du Store | <60 po | 60 po-96 po | 96 po-120 po | 120 po-148 po | >148 po |
| # de supports | 2 | 3 | 4 | 5 | 6 |

### Spécifications de Montage

Montage au Plafond

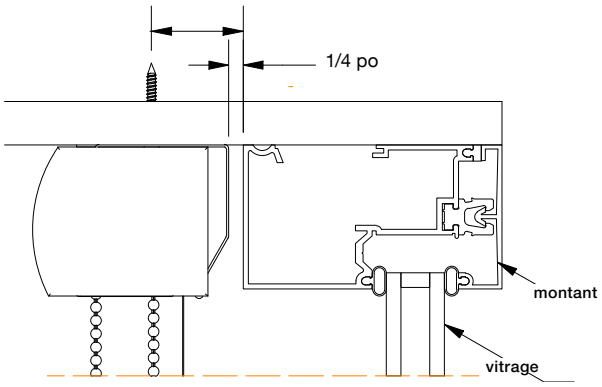


Montage Mural

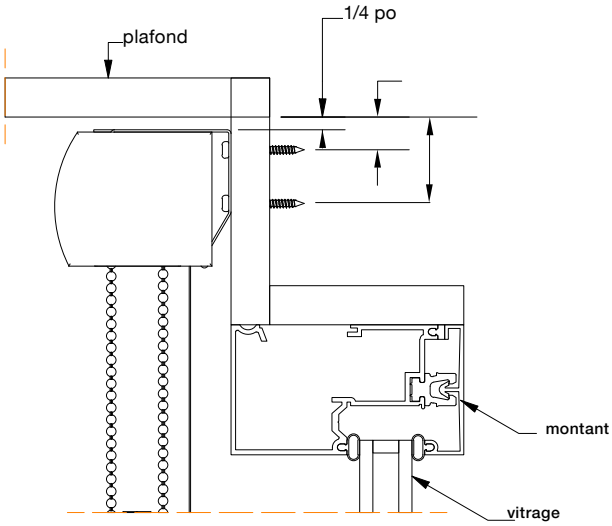

# Stores à Rouleau
## Options de Cassette: Cassette Carrée

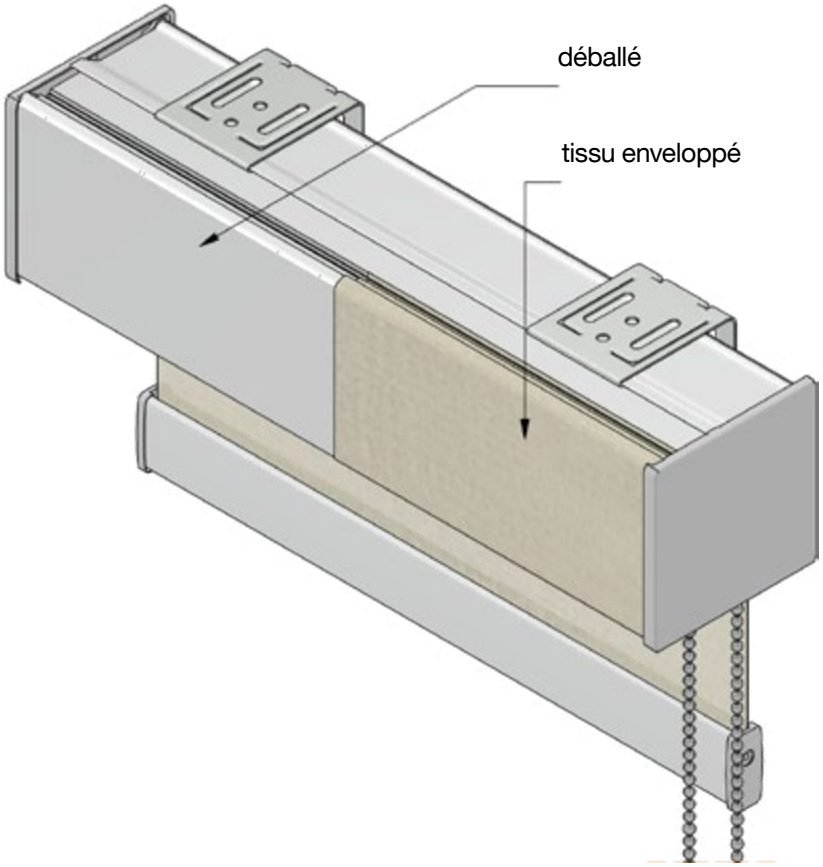


### Caractéristiques et Avantages

- L'allure élégante répond aux besoins commerciaux haut de gamme et offre un plus grand attrait résidentiel.
- La face avant de la cassette peut être recouverte d'un tissu assorti à celui du store.
- Les stores peuvent être à enroulement normal ou inversé.
- L'unité entièrement assemblée dissimule le store à l'intérieur et à l'extérieur.
- Supporte les stores Tout-en-un, côte à côte, dans une seule cassette continue.
- Compatible avec les chaînes, les moteurs, Neo et Zero Gravity
- Les supports de montage encliquetables peuvent être montés au plafond ou au mur.
- Disponibles en blanc, anodisé, lin et noir avec des embouts assortis.
- Offre un aspect fini pour les applications murales extérieures (les couleurs sont assorties aux embouts de la barre inférieure).

**L'ESPACE LUMINEUX PEUT AUGMENTER LORSQUE LE RAPPORT LARGEUR / HAUTEUR EST DE 1: 2,5 OU PLUS**

# Stores à Rouleau
## Options de Cassette: Cassette Carrée

### Dimensions et Aperçu

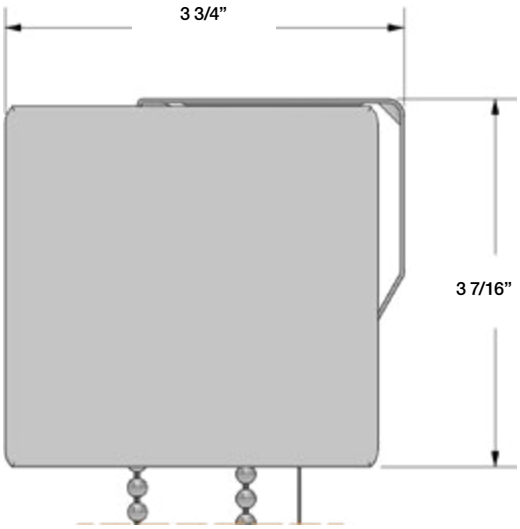


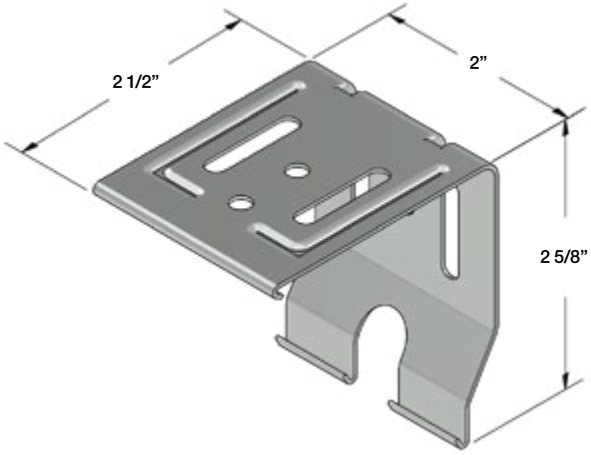


| Brackets Required By Width | | | | | |
|---|---|---|---|---|---|
| **Shade Width** | <60” | 60”-96” | 96”-120” | 120”-148” | >148” |
| **# of Brackets** | 2 | 3 | 4 | 5 | 6 |

### Spécifications de Montage

Montage au Plafond

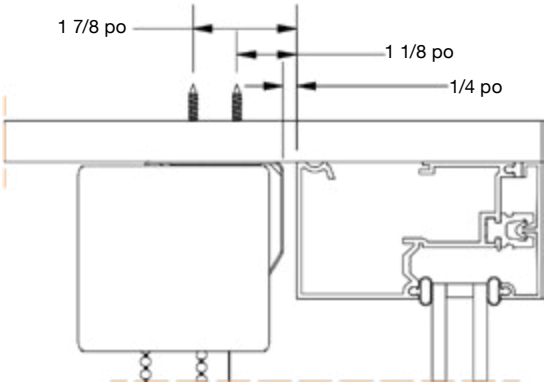


Montage Mural

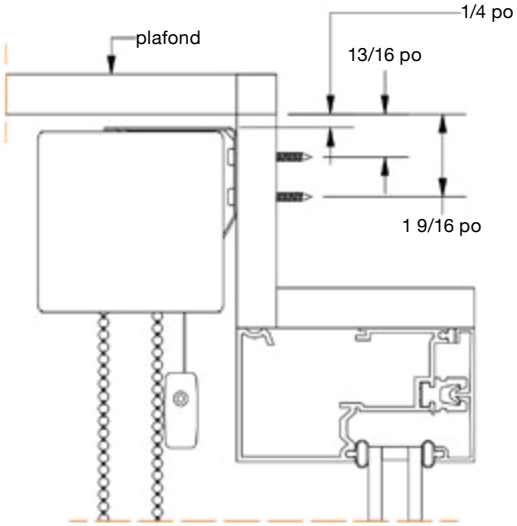

# Stores à Rouleau

## Options de cantonnière: cassette carrée compacte

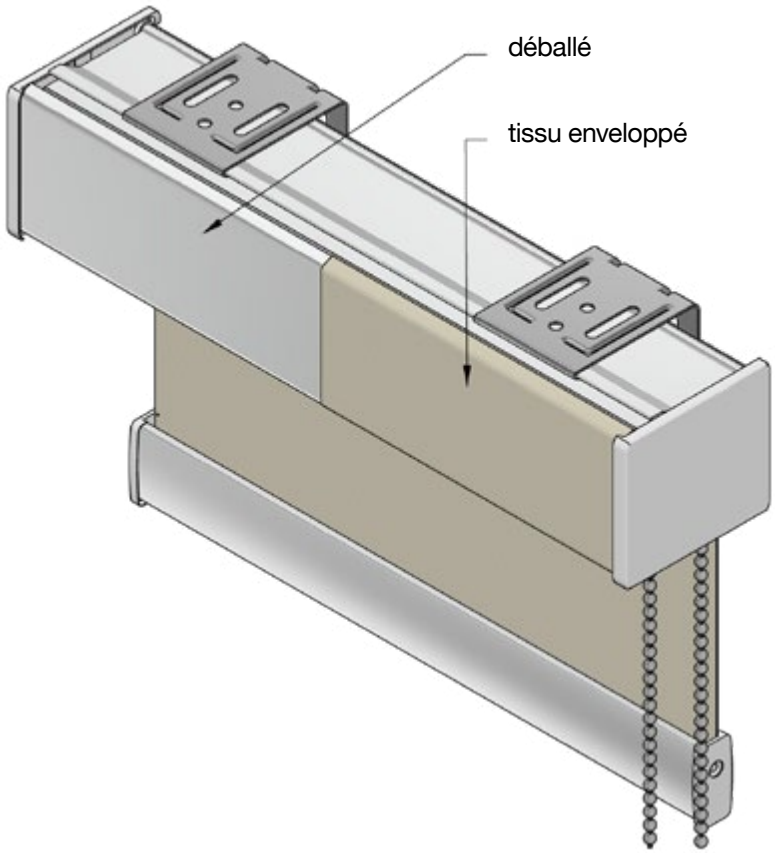


| Lacunes de Lumière | |
|---|---|
| Côté Inactif | Côté Contrôle |
| 5/8po ±1/8po | 3/4po ±1/8po |

Embouts inclus

### Caractéristiques et Avantages

- L'allure élégante répond aux besoins commerciaux haut de gamme et offre un plus grand attrait résidentiel.
- La face avant de la cassette peut être recouverte d'un tissu assorti à celui du store.
- Les stores peuvent être à enroulement normal ou inversé.
- L'unité entièrement assemblée dissimule le store à l'intérieur et à l'extérieur.
- Supporte les stores Tout-en-un, côte à côte, dans une seule cassette continue.
- Compatible avec les chaînes, les moteurs, Neo et Zero Gravity
- Les supports de montage encliquetables peuvent être montés au plafond ou au mur.
- Disponibles en blanc, anodisé, lin et noir avec des embouts assortis.
- Offre un aspect fini pour les applications murales extérieures (les couleurs sont assorties aux embouts de la barre inférieure)

**L'ESPACE LUMINEUX PEUT AUGMENTER LORSQUE LE RAPPORT LARGEUR / HAUTEUR EST DE 1: 2,5 OU PLUS**

# Stores à Rouleau

## Options de cantonnière: cassette carrée compacte

### Dimensions et Aperçu

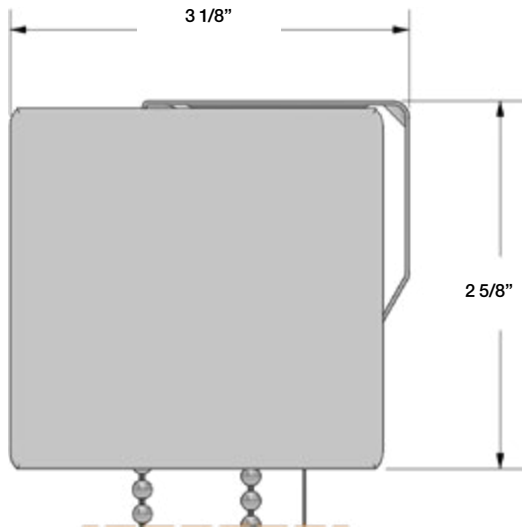


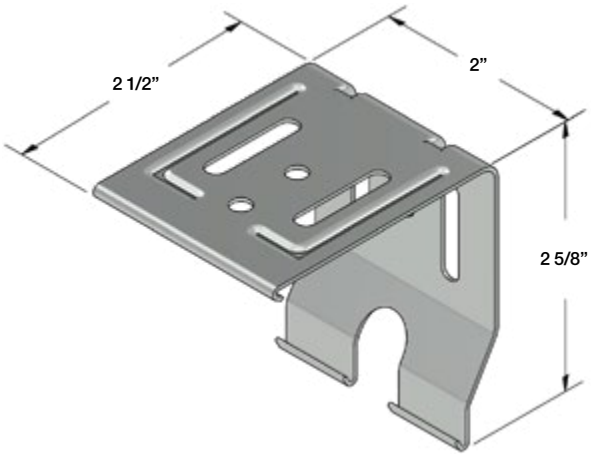


| Brackets Required By Width | | | | | |
|---|---|---|---|---|---|
| **Shade Width** | <60” | 60”-96” | 96”-120” | 120”-148” | >148” |
| **# of Brackets** | 2 | 3 | 4 | 5 | 6 |

### Spécifications de Montage

Montage au Plafond

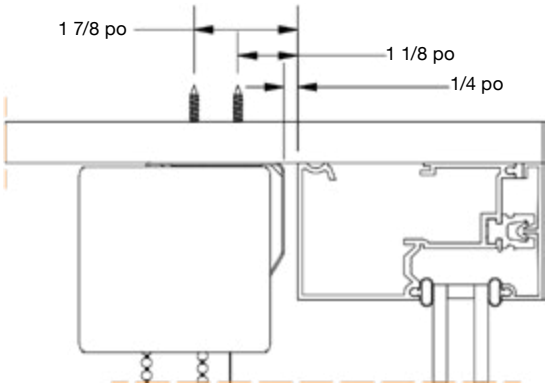


Montage Mural

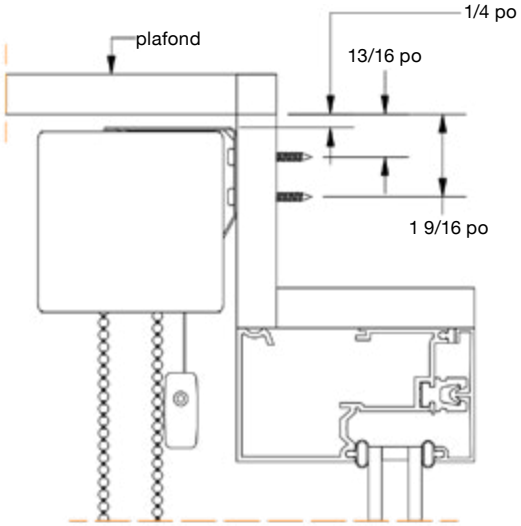

# Stores à Rouleau

## Options de Cantonnière: Cantonnière en Tissu

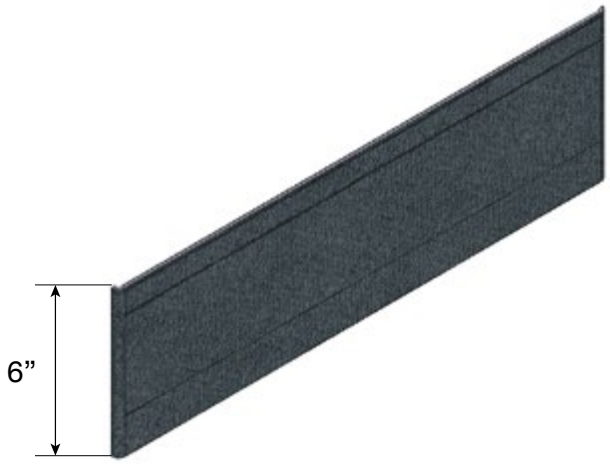


### Caractéristiques et Avantages

- Peut être utilisé avec les stores à rouleau.
- La norme est de 6po (hauteur), mais des tailles personnalisées peuvent être faites
- Disponible avec ou sans retours. la norme le retour est une projection de 3,5po avec un support mural de 3po. Supports muraux de 4po, 5po et 6po également disponibles.
- Le bas de la jupe est cousu et comprend un insert de lamelle en aluminium.
- La largeur de la cantonnière ne peut pas dépasser le rouleau maximum largeur du tissu sélectionné, comme toute couture le fera probablement visible (voir la page des spécifications du tissu).
- Ferré est une option pour certains tissus, mais pas tout. Pour le tissu à motifs, cheminant la cantonnière donnera un aspect différent de celui du rouleau.
- Pour les stores à rouleau, des cantonnières peuvent être montées avec rail en aluminium Velcro utilisant un mur ou un plafond supports ou avec angle Velcro en plastique pour plafond montage uniquement.

**L'ESPACE LUMINEUX PEUT AUGMENTER lorsque le rapport largeur / hauteur est de 1: 2,5 ou plus**

### Options de Montage

**Montage Mural du Velcro**

Supports disponibles en 3po, 4po, 5po et 6po

Standard de retour 3 1/2po.

**Angle de Velcro pour Montage au Plafond**

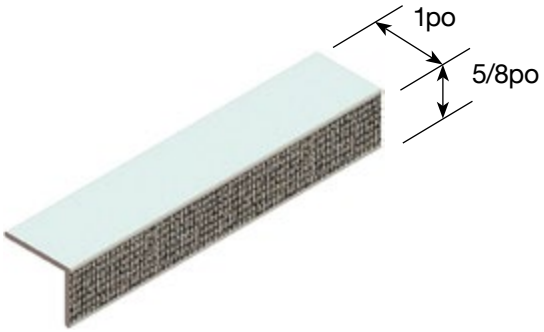

# Stores à Rouleau

## Options de Cantonnière: Cantonnière en PVC

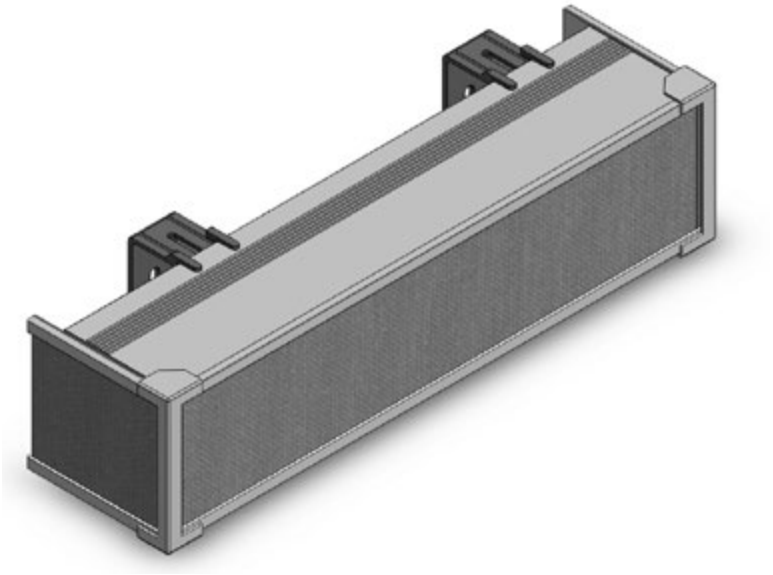

### Caractéristiques et Avantages

- La hauteur standard est de 3,5po
- Disponible avec ou sans retours. la norme le retour est une projection de 3,5 pouces.
- Insert en tissu assorti.
- Peut être fixé au plafond ou au mur.
- La profondeur minimale du montant est de 1,5 po
- Des supports étendus sont disponibles.

**L'ESPACE LUMINEUX PEUT AUGMENTER lorsque le rapport largeur / hauteur est de 1: 2,5 ou plus**

### Options de Montage

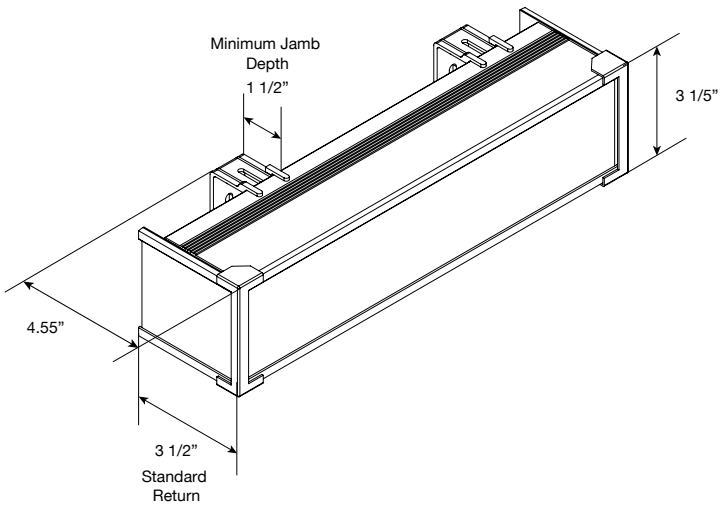

# Groupes de Prix: Stores à Rouleau

## Groupe de Prix "Spécial"

**Prix de détail suggéré pour le store à rouleau manuel ouvert, y compris les supports de montage, le maintien de la chaîne, le choix de la chaîne et de l'ourlet. L'automatisation est disponible à un coût supplémentaire. Tous les stores équipés d'un mécanisme à chaîne sont désormais dotés du dispositif de sécurité Safety Shield.**

### Tissus: Primary

Prix de vente conseillé pour les stores manuels. L'automatisation est disponible moyennant un supplément. Le store à enrouleur manuel ouvert comprend le rouleau, les supports de fixation, une chaîne au choix et une finition au choix.

| Hauter | | Largeur | | | | | | | | | | | | | | | | | | | | Canal latéral U | Canal latéral L | Guides-câbles G&D |
|---|---|---|---|---|---|---|---|---|---|---|---|---|---|---|---|---|---|---|---|---|---|---|---|---|
| cm | | | 76 | 91 | 107 | 122 | 137 | 152 | 168 | 183 | 198 | 213 | 229 | 244 | 274 | 305 | 335 | 366 | 396 | 427 | | | | |
| | po | 24 | 30 | 36 | 42 | 48 | 54 | 60 | 66 | 72 | 78 | 84 | 90 | 96 | 108 | 120 | 132 | 144 | 156 | 168 | | | | |
| 91 | 36 | 108 | 123 | 138 | 154 | 169 | 184 | 199 | 214 | 229 | 259 | 275 | 405 | 429 | 484 | 531 | 703 | 761 | 819 | 1059 | | 179 | 153 | 82 |
| 107 | 42 | 114 | 130 | 145 | 160 | 176 | 192 | 208 | 237 | 253 | 270 | 286 | 417 | 441 | 497 | 545 | 718 | 938 | 1009 | 1080 | | 203 | 173 | 83 |
| 122 | 48 | 120 | 136 | 152 | 168 | 184 | 200 | 229 | 247 | 264 | 280 | 298 | 429 | 453 | 510 | 559 | 885 | 958 | 1030 | 1103 | | 227 | 192 | 85 |
| 137 | 54 | 126 | 142 | 159 | 175 | 192 | 221 | 238 | 256 | 274 | 291 | 309 | 440 | 466 | 524 | 692 | 903 | 977 | 1051 | 1124 | | 251 | 212 | 87 |
| 152 | 60 | 132 | 148 | 165 | 183 | 212 | 230 | 248 | 266 | 284 | 302 | 320 | 452 | 477 | 648 | 710 | 922 | 997 | 1072 | 1147 | | 275 | 231 | 89 |
| 168 | 66 | 137 | 155 | 172 | 201 | 220 | 238 | 257 | 275 | 295 | 313 | 332 | 463 | 592 | 663 | 726 | 941 | 1017 | 1093 | 1169 | | 299 | 251 | 91 |
| 183 | 72 | 143 | 161 | 179 | 209 | 228 | 247 | 266 | 285 | 304 | 323 | 414 | 574 | 606 | 679 | 744 | 959 | 1036 | 1114 | 1248 | | 323 | 271 | 92 |
| 198 | 78 | 149 | 167 | 197 | 217 | 237 | 256 | 275 | 295 | 314 | 404 | 427 | 588 | 620 | 695 | 761 | 977 | 1056 | 1188 | 1271 | | 347 | 290 | 94 |
| 213 | 84 | 155 | 174 | 204 | 224 | 245 | 265 | 285 | 304 | 392 | 416 | 440 | 602 | 635 | 711 | 778 | 995 | 1127 | 1210 | 1294 | | 370 | 310 | 96 |
| 229 | 90 | 160 | 191 | 212 | 232 | 252 | 273 | 294 | 314 | 405 | 429 | 454 | 616 | 650 | 727 | 795 | 1014 | 1147 | 1232 | 1316 | | 395 | 329 | 98 |
| 244 | 96 | 166 | 198 | 218 | 240 | 261 | 282 | 303 | 391 | 417 | 442 | 467 | 630 | 665 | 743 | 812 | 1081 | 1167 | 1253 | 1339 | | 418 | 349 | 100 |
| 259 | 102 | 172 | 204 | 226 | 247 | 269 | 290 | 377 | 403 | 429 | 455 | 481 | 644 | 679 | 759 | 869 | 1100 | 1188 | 1276 | 1363 | | 442 | 368 | 102 |
| 274 | 108 | 178 | 211 | 233 | 255 | 277 | 299 | 388 | 414 | 441 | 468 | 495 | 659 | 694 | 775 | 887 | 1120 | 1209 | 1297 | 1386 | | 466 | 388 | 103 |
| 290 | 114 | 195 | 218 | 240 | 263 | 285 | 371 | 399 | 426 | 453 | 481 | 508 | 673 | 709 | 829 | 905 | 1139 | 1229 | 1319 | 1409 | | 490 | 408 | 105 |
| 305 | 120 | 201 | 224 | 247 | 271 | 294 | 382 | 410 | 438 | 466 | 494 | 522 | 687 | 724 | 845 | 923 | 1158 | 1249 | 1341 | 1432 | | 514 | 427 | 107 |
| 320 | 126 | 208 | 231 | 255 | 278 | 364 | 393 | 421 | 450 | 478 | 506 | 535 | 701 | 774 | 862 | 941 | 1177 | 1270 | 1363 | 1455 | | 537 | 447 | 109 |
| 335 | 132 | 213 | 237 | 262 | 286 | 374 | 404 | 433 | 462 | 491 | 520 | 548 | 715 | 789 | 879 | 959 | 1197 | 1291 | 1384 | 1478 | | 562 | 466 | 111 |
| 351 | 138 | 220 | 245 | 269 | 294 | 384 | 414 | 443 | 473 | 503 | 533 | 563 | 764 | 805 | 895 | 977 | 1216 | 1311 | 1406 | 1501 | | 585 | 486 | 112 |
| 366 | 144 | 226 | 251 | 276 | 364 | 394 | 424 | 454 | 485 | 515 | 545 | 603 | 778 | 820 | 912 | 995 | 1235 | 1332 | 1428 | 1524 | | 610 | 505 | 114 |
| Canal de fond U | | 72 | 86 | 99 | 112 | 125 | 138 | 151 | 165 | 178 | 191 | 204 | 217 | 230 | 257 | 283 | 309 | 336 | 362 | 388 | | | | |
| Canal de fond L | | 57 | 67 | 77 | 87 | 96 | 106 | 116 | 126 | 136 | 145 | 155 | 165 | 175 | 194 | 214 | 233 | 253 | 273 | 292 | | | | |

### Options de Cantonnière (Ajouter un prix à la grille ci-dessus)

| Cassettes | 24 po | 30 po | 36 po | 42 po | 48 po | 54 po | 60 po | 66 po | 72 po | 78 po | 84 po | 90 po | 96 po | 108 po | 120 po | 132 po | 144 po | 156 po | 168 po |
|---|---|---|---|---|---|---|---|---|---|---|---|---|---|---|---|---|---|---|---|
| Cassette courbée/ carrée | 83 | 93 | 104 | 113 | 124 | 134 | 145 | 159 | 170 | 181 | 191 | 205 | 215 | 236 | 261 | 282 | 303 | 325 | 349 |
| Cassette compacte courbée/ carrée | 74 | 83 | 90 | 99 | 107 | 115 | 123 | 135 | 143 | 152 | 159 | 172 | 180 | 196 | 216 | 232 | 249 | 265 | 285 |
| Fascia carré de 3 po | 65 | 71 | 77 | 84 | 89 | 96 | 102 | 109 | 114 | 120 | 127 | 133 | 139 | 152 | 164 | 176 | 188 | 201 | 213 |
| Fascia carré de 4 po | 80 | 88 | 98 | 107 | 116 | 125 | 134 | 143 | 153 | 161 | 171 | 180 | 189 | 207 | 226 | 244 | 262 | 280 | 299 |
| Supplément pour l'emballage en tissu | 36 | 41 | 47 | 52 | 58 | 63 | 69 | 75 | 81 | 86 | 91 | 97 | 103 | 114 | 126 | 136 | 148 | 159 | 170 |
| Supplément pour compacte á courbée | 9 | 11 | 13 | 14 | 17 | 19 | 22 | 24 | 27 | | | | | | | | | | |
| Valence en tissu (montage intérieur) | 89 | 103 | 116 | 130 | 143 | 157 | 170 | 183 | 197 | 210 | 224 | 237 | 251 | 278 | 305 | 332 | 359 | 386 | 413 |
| Valence en tissu (montage extérieur) | 106 | 123 | 140 | 158 | 176 | 193 | 211 | 236 | 254 | 272 | 289 | 314 | 331 | 367 | 410 | 445 | 480 | 516 | 558 |
| Valence en pvc | 51 | 57 | 62 | 68 | 74 | 81 | 86 | 95 | 101 | 107 | 113 | 122 | 128 | 140 | 155 | 167 | 179 | 190 | 205 |
| Rouleau ouvert sans chaîne | 129 | 135 | 140 | 145 | 151 | 157 | 162 | 175 | 180 | 186 | 191 | 204 | 210 | 220 | - | - | - | - | - |

Si vous placez plusieurs abat-jour côte à côte, ils peuvent être logés dans une seule cantonnière pour un aspect plus épuré. Voir la page Tout-en-un pour plus de détails.

### Modes de fonctionnement

| | |
|---|---|
| Sans chaîne | 80 |
| Zero Gravity | 130 |
| Assistance par ressort | 80 |
| Motorisation | voir section moteur |

# Groupes de Prix: Stores à Rouleau
## Groupe de Prix 1

**Prix de détail suggéré pour le store à rouleau manuel ouvert, y compris les supports de montage, le maintien de la chaîne, le choix de la chaîne et de l'ourlet. L'automatisation est disponible à un coût supplémentaire. Tous les stores équipés d'un mécanisme à chaîne sont désormais dotés du dispositif de sécurité Safety Shield.**

**Tissus: Gallaria, Haven, Luminescence, Lunar, Eternal, Peru Translucide, Pureview, RS 401, RS 403, Rustica Privée, Endure, Veil, VS Vinyle, Willow, Whisper**

Prix de vente conseillé pour les stores manuels. L'automatisation est disponible moyennant un supplément. Le store à enrouleur manuel ouvert comprend le rouleau, les supports de fixation, une chaîne au choix et une finition au choix.

| Hauter | | Largeur | | | | | | | | | | | | | | | | | | | | Canal latéral U | Canal latéral L | Guides-câbles G&D |
|---|---|---|---|---|---|---|---|---|---|---|---|---|---|---|---|---|---|---|---|---|---|---|---|---|
| cm | | 76 | 91 | 107 | 122 | 137 | 152 | 168 | 183 | 198 | 213 | 229 | 244 | 274 | 305 | 335 | 366 | 396 | 427 | | | | | |
| | po | 24 | 30 | 36 | 42 | 48 | 54 | 60 | 66 | 72 | 78 | 84 | 90 | 96 | 108 | 120 | 132 | 144 | 156 | 168 | | | | |
| 91 | 36 | 119 | 137 | 154 | 172 | 189 | 207 | 224 | 242 | 260 | 284 | 302 | 433 | 457 | 516 | 568 | 742 | 803 | 865 | 1066 | | 179 | 153 | 82 |
| 107 | 42 | 126 | 145 | 163 | 181 | 199 | 218 | 236 | 261 | 279 | 298 | 317 | 448 | 474 | 534 | 587 | 763 | 951 | 1023 | 1096 | | 203 | 173 | 83 |
| 122 | 48 | 133 | 152 | 171 | 190 | 209 | 228 | 253 | 273 | 292 | 312 | 332 | 463 | 491 | 552 | 606 | 902 | 976 | 1051 | 1125 | | 227 | 192 | 85 |
| 137 | 54 | 140 | 160 | 180 | 199 | 219 | 245 | 266 | 285 | 306 | 326 | 347 | 479 | 507 | 570 | 720 | 926 | 1002 | 1079 | 1190 | | 251 | 212 | 87 |
| 152 | 60 | 147 | 168 | 189 | 208 | 235 | 256 | 277 | 298 | 319 | 340 | 361 | 495 | 523 | 677 | 742 | 950 | 1028 | 1139 | 1219 | | 275 | 231 | 89 |
| 168 | 66 | 154 | 175 | 197 | 223 | 245 | 267 | 289 | 310 | 333 | 354 | 376 | 510 | 621 | 697 | 764 | 974 | 1085 | 1168 | 1250 | | 299 | 251 | 91 |
| 183 | 72 | 161 | 183 | 205 | 232 | 256 | 278 | 300 | 323 | 346 | 368 | 450 | 606 | 639 | 717 | 787 | 1028 | 1113 | 1196 | 1255 | | 323 | 271 | 92 |
| 198 | 78 | 168 | 191 | 219 | 242 | 266 | 289 | 312 | 336 | 359 | 440 | 467 | 623 | 659 | 738 | 834 | 1053 | 1139 | 1200 | 1285 | | 347 | 290 | 94 |
| 213 | 84 | 175 | 199 | 228 | 251 | 275 | 299 | 324 | 348 | 429 | 456 | 484 | 641 | 678 | 782 | 857 | 1078 | 1142 | 1229 | 1315 | | 370 | 310 | 96 |
| 229 | 90 | 182 | 212 | 237 | 261 | 286 | 311 | 336 | 361 | 443 | 472 | 501 | 659 | 697 | 803 | 879 | 1103 | 1169 | 1257 | 1344 | | 395 | 329 | 98 |
| 244 | 96 | 189 | 219 | 245 | 271 | 296 | 322 | 347 | 429 | 459 | 488 | 518 | 677 | 736 | 824 | 903 | 1105 | 1195 | 1284 | 1373 | | 418 | 349 | 100 |
| 259 | 102 | 196 | 228 | 254 | 280 | 306 | 333 | 414 | 443 | 474 | 505 | 535 | 716 | 756 | 845 | 908 | 1130 | 1221 | 1312 | 1403 | | 442 | 368 | 102 |
| 274 | 108 | 204 | 235 | 262 | 290 | 317 | 344 | 427 | 458 | 490 | 520 | 568 | 735 | 775 | 866 | 930 | 1154 | 1247 | 1340 | 1433 | | 466 | 388 | 103 |
| 290 | 114 | 215 | 243 | 271 | 299 | 327 | 409 | 440 | 472 | 505 | 537 | 587 | 753 | 795 | 870 | 952 | 1178 | 1273 | 1367 | 1463 | | 490 | 408 | 105 |
| 305 | 120 | 223 | 251 | 280 | 309 | 337 | 421 | 454 | 487 | 520 | 570 | 604 | 771 | 814 | 891 | 975 | 1203 | 1299 | 1396 | 1492 | | 514 | 427 | 107 |
| 320 | 126 | 230 | 259 | 289 | 318 | 400 | 433 | 467 | 501 | 552 | 587 | 621 | 789 | 817 | 912 | 998 | 1227 | 1325 | 1424 | 1521 | | 537 | 447 | 109 |
| 335 | 132 | 237 | 267 | 297 | 328 | 412 | 447 | 481 | 516 | 568 | 603 | 639 | 808 | 836 | 932 | 1020 | 1251 | 1351 | 1451 | 1551 | | 562 | 466 | 111 |
| 351 | 138 | 244 | 275 | 306 | 337 | 424 | 459 | 495 | 546 | 583 | 620 | 656 | 811 | 855 | 953 | 1042 | 1276 | 1377 | 1479 | 1581 | | 585 | 486 | 112 |
| 366 | 144 | 251 | 283 | 314 | 399 | 435 | 472 | 508 | 561 | 599 | 636 | 661 | 828 | 874 | 974 | 1065 | 1300 | 1403 | 1506 | 1611 | | 610 | 505 | 114 |
| Canal de fond U | | 72 | 86 | 99 | 112 | 125 | 138 | 151 | 165 | 178 | 191 | 204 | 217 | 230 | 257 | 283 | 309 | 336 | 362 | 388 | | | | |
| Canal de fond L | | 57 | 67 | 77 | 87 | 96 | 106 | 116 | 126 | 136 | 145 | 155 | 165 | 175 | 194 | 214 | 233 | 253 | 273 | 292 | | | | |

## Options de Cantonnière (Ajouter un prix à la grille ci-dessus)

| Cassettes | 24 po | 30 po | 36 po | 42 po | 48 po | 54 po | 60 po | 66 po | 72 po | 78 po | 84 po | 90 po | 96 po | 108 po | 120 po | 132 po | 144 po | 156 po | 168 po |
|---|---|---|---|---|---|---|---|---|---|---|---|---|---|---|---|---|---|---|---|
| Cassette courbée/ carrée | 83 | 93 | 104 | 113 | 124 | 134 | 145 | 159 | 170 | 181 | 191 | 205 | 215 | 236 | 261 | 282 | 303 | 325 | 349 |
| Cassette compacte courbée/ carrée | 74 | 83 | 90 | 99 | 107 | 115 | 123 | 135 | 143 | 152 | 159 | 172 | 180 | 196 | 216 | 232 | 249 | 265 | 285 |
| Fascia carré de 3 po | 65 | 71 | 77 | 84 | 89 | 96 | 102 | 109 | 114 | 120 | 127 | 133 | 139 | 152 | 164 | 176 | 188 | 201 | 213 |
| Fascia carré de 4 po | 80 | 88 | 98 | 107 | 116 | 125 | 134 | 143 | 153 | 161 | 171 | 180 | 189 | 207 | 226 | 244 | 262 | 280 | 299 |
| Supplément pour l'emballage en tissu | 36 | 41 | 47 | 52 | 58 | 63 | 69 | 75 | 81 | 86 | 91 | 97 | 103 | 114 | 126 | 136 | 148 | 159 | 170 |
| Supplément pour compacte á courbée | 9 | 11 | 13 | 14 | 17 | 19 | 22 | 24 | 27 | | | | | | | | | | |
| Valence en tissu (montage intérieur) | 89 | 103 | 116 | 130 | 143 | 157 | 170 | 183 | 197 | 210 | 224 | 237 | 251 | 278 | 305 | 332 | 359 | 386 | 413 |
| Valence en tissu (montage extérieur) | 106 | 123 | 140 | 158 | 176 | 193 | 211 | 236 | 254 | 272 | 289 | 314 | 331 | 367 | 410 | 445 | 480 | 516 | 558 |
| Valence en pvc | 51 | 57 | 62 | 68 | 74 | 81 | 86 | 95 | 101 | 107 | 113 | 122 | 128 | 140 | 155 | 167 | 179 | 190 | 205 |
| Rouleau ouvert sans chaîne | 129 | 135 | 140 | 145 | 151 | 157 | 162 | 175 | 180 | 186 | 191 | 204 | 210 | 220 | - | - | - | - | - |

**Si vous placez plusieurs abat-jour côte à côte, ils peuvent être logés dans une seule cantonnière pour un aspect plus épuré.** Voir la page Tout-en-un **pour plus de détails.**

## Modes de fonctionnement

| | |
|---|---|
| Sans chaîne | 80 |
| Zero Gravity | 130 |
| Assistance par ressort | 80 |
| Motorisation | voir section moteur |

# Groupes de Prix: Stores à Rouleau
## Groupe de Prix 2

Prix de détail suggéré pour le store à rouleau manuel ouvert, y compris les supports de montage, le maintien de la chaîne, le choix de la chaîne et de l'ourlet. L'automatisation est disponible à un coût supplémentaire. Tous les stores équipés d'un mécanisme à chaîne sont désormais dotés du dispositif de sécurité Safety Shield.

**Tissus: Bloom, Extravagant, Exquisite, Gaia, Meadow, Mellow, Paragon Screen 10%, Paragon Screen 3%, Paragon Screen 5%, Peru Opaque, Rustica Opaque**

Prix de vente conseillé pour les stores manuels. L'automatisation est disponible moyennant un supplément. Le store à enrouleur manuel ouvert comprend le rouleau, les supports de fixation, une chaîne au choix et une finition au choix.

| Hauter | | Largeur | | | | | | | | | | | | | | | | | | | | Canal latéral U | Canal latéral L | Guides-câbles G&D |
|---|---|---|---|---|---|---|---|---|---|---|---|---|---|---|---|---|---|---|---|---|---|---|---|---|
| cm | | | 76 | 91 | 107 | 122 | 137 | 152 | 168 | 183 | 198 | 213 | 229 | 244 | 274 | 305 | 335 | 366 | 396 | 427 | | | | |
| | po | 24 | 30 | 36 | 42 | 48 | 54 | 60 | 66 | 72 | 78 | 84 | 90 | 96 | 108 | 120 | 132 | 144 | 156 | 168 | | | | |
| 91 | 36 | 135 | 156 | 176 | 197 | 217 | 237 | 258 | 279 | 299 | 342 | 363 | 511 | 542 | 611 | 671 | 869 | 942 | 1015 | 1269 | | 179 | 153 | 82 |
| 107 | 42 | 143 | 165 | 186 | 208 | 230 | 251 | 273 | 314 | 338 | 361 | 383 | 532 | 563 | 635 | 697 | 898 | 1135 | 1223 | 1310 | | 203 | 173 | 83 |
| 122 | 48 | 151 | 175 | 197 | 219 | 242 | 265 | 307 | 331 | 355 | 379 | 403 | 553 | 586 | 659 | 724 | 1081 | 1171 | 1261 | 1351 | | 227 | 192 | 85 |
| 137 | 54 | 160 | 184 | 208 | 231 | 255 | 297 | 322 | 347 | 372 | 398 | 423 | 574 | 607 | 683 | 875 | 1114 | 1207 | 1299 | 1503 | | 251 | 212 | 87 |
| 152 | 60 | 168 | 193 | 218 | 242 | 285 | 311 | 338 | 364 | 390 | 417 | 443 | 595 | 630 | 825 | 906 | 1148 | 1243 | 1445 | 1548 | | 275 | 231 | 89 |
| 168 | 66 | 177 | 203 | 228 | 271 | 298 | 326 | 353 | 381 | 408 | 435 | 462 | 615 | 760 | 854 | 937 | 1181 | 1382 | 1487 | 1592 | | 299 | 251 | 91 |
| 183 | 72 | 185 | 212 | 238 | 283 | 312 | 340 | 369 | 397 | 425 | 454 | 563 | 743 | 786 | 882 | 968 | 1312 | 1420 | 1528 | 1636 | | 323 | 271 | 92 |
| 198 | 78 | 194 | 221 | 266 | 295 | 325 | 354 | 384 | 414 | 443 | 552 | 587 | 767 | 812 | 910 | 1079 | 1348 | 1458 | 1569 | 1680 | | 347 | 290 | 94 |
| 213 | 84 | 202 | 231 | 277 | 308 | 338 | 369 | 400 | 430 | 538 | 573 | 610 | 792 | 837 | 1013 | 1112 | 1384 | 1497 | 1611 | 1724 | | 370 | 310 | 96 |
| 229 | 90 | 210 | 256 | 288 | 319 | 352 | 383 | 415 | 447 | 558 | 596 | 633 | 816 | 863 | 1044 | 1145 | 1420 | 1536 | 1652 | 1769 | | 395 | 329 | 98 |
| 244 | 96 | 218 | 266 | 299 | 332 | 365 | 398 | 430 | 541 | 579 | 617 | 656 | 841 | 960 | 1075 | 1179 | 1456 | 1575 | 1693 | 1813 | | 418 | 349 | 100 |
| 259 | 102 | 228 | 276 | 310 | 344 | 378 | 412 | 520 | 560 | 600 | 639 | 679 | 934 | 988 | 1105 | 1212 | 1492 | 1614 | 1736 | 1857 | | 442 | 368 | 102 |
| 274 | 108 | 236 | 286 | 321 | 357 | 391 | 426 | 539 | 579 | 620 | 661 | 759 | 960 | 1016 | 1136 | 1245 | 1528 | 1652 | 1777 | 1901 | | 466 | 388 | 103 |
| 290 | 114 | 261 | 296 | 333 | 369 | 405 | 515 | 557 | 599 | 641 | 683 | 783 | 987 | 1043 | 1166 | 1278 | 1564 | 1691 | 1818 | 1946 | | 490 | 408 | 105 |
| 305 | 120 | 269 | 306 | 343 | 381 | 418 | 531 | 575 | 618 | 662 | 761 | 808 | 1013 | 1071 | 1196 | 1311 | 1600 | 1730 | 1860 | 1990 | | 514 | 427 | 107 |
| 320 | 126 | 278 | 317 | 355 | 393 | 503 | 548 | 592 | 637 | 737 | 785 | 833 | 1040 | 1099 | 1227 | 1344 | 1636 | 1769 | 1901 | 2033 | | 537 | 447 | 109 |
| 335 | 132 | 287 | 327 | 366 | 405 | 519 | 565 | 611 | 657 | 759 | 809 | 859 | 1066 | 1127 | 1257 | 1378 | 1672 | 1808 | 1942 | 2078 | | 562 | 466 | 111 |
| 351 | 138 | 296 | 337 | 377 | 418 | 534 | 582 | 629 | 730 | 781 | 832 | 884 | 1093 | 1154 | 1288 | 1411 | 1707 | 1846 | 1984 | 2122 | | 585 | 486 | 112 |
| 366 | 144 | 305 | 347 | 388 | 501 | 550 | 598 | 647 | 751 | 803 | 856 | 908 | 1119 | 1182 | 1319 | 1444 | 1744 | 1885 | 2025 | 2167 | | 610 | 505 | 114 |
| Canal de fond U | | 72 | 86 | 99 | 112 | 125 | 138 | 151 | 165 | 178 | 191 | 204 | 217 | 230 | 257 | 283 | 309 | 336 | 362 | 388 | | | | |
| Canal de fond L | | 57 | 67 | 77 | 87 | 96 | 106 | 116 | 126 | 136 | 145 | 155 | 165 | 175 | 194 | 214 | 233 | 253 | 273 | 292 | | | | |

## Options de Cantonnière (Ajouter un prix à la grille ci-dessus)

| Cassettes | 24 po | 30 po | 36 po | 42 po | 48 po | 54 po | 60 po | 66 po | 72 po | 78 po | 84 po | 90 po | 96 po | 108 po | 120 po | 132 po | 144 po | 156 po | 168 po |
|---|---|---|---|---|---|---|---|---|---|---|---|---|---|---|---|---|---|---|---|
| Cassette courbée/ carrée | 83 | 93 | 104 | 113 | 124 | 134 | 145 | 159 | 170 | 181 | 191 | 205 | 215 | 236 | 261 | 282 | 303 | 325 | 349 |
| Cassette compacte courbée/ carrée | 74 | 83 | 90 | 99 | 107 | 115 | 123 | 135 | 143 | 152 | 159 | 172 | 180 | 196 | 216 | 232 | 249 | 265 | 285 |
| Fascia carré de 3 po | 65 | 71 | 77 | 84 | 89 | 96 | 102 | 109 | 114 | 120 | 127 | 133 | 139 | 152 | 164 | 176 | 188 | 201 | 213 |
| Fascia carré de 4 po | 80 | 88 | 98 | 107 | 116 | 125 | 134 | 143 | 153 | 161 | 171 | 180 | 189 | 207 | 226 | 244 | 262 | 280 | 299 |
| Supplément pour l'emballage en tissu | 36 | 41 | 47 | 52 | 58 | 63 | 69 | 75 | 81 | 86 | 91 | 97 | 103 | 114 | 126 | 136 | 148 | 159 | 170 |
| Supplément pour compacte á courbée | 9 | 11 | 13 | 14 | 17 | 19 | 22 | 24 | 27 | | | | | | | | | | |
| Valence en tissu (montage intérieur) | 89 | 103 | 116 | 130 | 143 | 157 | 170 | 183 | 197 | 210 | 224 | 237 | 251 | 278 | 305 | 332 | 359 | 386 | 413 |
| Valence en tissu (montage extérieur) | 106 | 123 | 140 | 158 | 176 | 193 | 211 | 236 | 254 | 272 | 289 | 314 | 331 | 367 | 410 | 445 | 480 | 516 | 558 |
| Valence en pvc | 51 | 57 | 62 | 68 | 74 | 81 | 86 | 95 | 101 | 107 | 113 | 122 | 128 | 140 | 155 | 167 | 179 | 190 | 205 |
| Rouleau ouvert sans chaîne | 129 | 135 | 140 | 145 | 151 | 157 | 162 | 175 | 180 | 186 | 191 | 204 | 210 | 220 | - | - | - | - | - |

Si vous placez plusieurs abat-jour côte à côte, ils peuvent être logés dans une seule cantonnière pour un aspect plus épuré. Voir la page Tout-en-un pour plus de détails.

## Modes de fonctionnement

| | |
|---|---|
| Sans chaîne | 80 |
| Zero Gravity | 130 |
| Assistance par ressort | 80 |
| Motorisation | voir section moteur |

# Groupes de Prix: Stores à Rouleau
## Groupe de Prix 3

Prix de détail suggéré pour le store à rouleau manuel ouvert, y compris les supports de montage, le maintien de la chaîne, le choix de la chaîne et de l'ourlet. L'automatisation est disponible à un coût supplémentaire. Tous les stores équipés d'un mécanisme à chaîne sont désormais dotés du dispositif de sécurité Safety Shield.

**Tissus: Paragon Screen 1%, Coastal, Fleece, Isle, Primary Opaque, Spiral, Twinscreen 3%**

Prix de vente conseillé pour les stores manuels. L'automatisation est disponible moyennant un supplément. Le store à enrouleur manuel ouvert comprend le rouleau, les supports de fixation, une chaîne au choix et une finition au choix.

| Hauter | | Largeur | | | | | | | | | | | | | | | | | | | | Canal latéral U | Canal latéral L | Guides-câbles G&D |
|---|---|---|---|---|---|---|---|---|---|---|---|---|---|---|---|---|---|---|---|---|---|---|---|---|
| cm | | | 76 | 91 | 107 | 122 | 137 | 152 | 168 | 183 | 198 | 213 | 229 | 244 | 274 | 305 | 335 | 366 | 396 | 427 | | | | |
| | po | 24 | 30 | 36 | 42 | 48 | 54 | 60 | 66 | 72 | 78 | 84 | 90 | 96 | 108 | 120 | 132 | 144 | 156 | 168 | | | | |
| 91 | 36 | 139 | 160 | 182 | 204 | 225 | 247 | 269 | 290 | 312 | 363 | 386 | 539 | 570 | 643 | 707 | 912 | 989 | 1065 | 1304 | | 179 | 153 | 82 |
| 107 | 42 | 147 | 170 | 194 | 216 | 239 | 261 | 285 | 334 | 359 | 384 | 409 | 562 | 595 | 670 | 737 | 944 | 1169 | 1259 | 1349 | | 203 | 173 | 83 |
| 122 | 48 | 156 | 180 | 204 | 228 | 252 | 276 | 327 | 352 | 379 | 405 | 431 | 585 | 620 | 697 | 767 | 1116 | 1209 | 1301 | 1395 | | 227 | 192 | 85 |
| 137 | 54 | 165 | 190 | 216 | 241 | 266 | 317 | 344 | 371 | 399 | 426 | 453 | 609 | 644 | 725 | 910 | 1152 | 1248 | 1344 | 1555 | | 251 | 212 | 87 |
| 152 | 60 | 175 | 200 | 227 | 253 | 304 | 333 | 361 | 390 | 418 | 447 | 475 | 632 | 669 | 859 | 944 | 1190 | 1288 | 1498 | 1604 | | 275 | 231 | 89 |
| 168 | 66 | 184 | 211 | 238 | 289 | 319 | 348 | 378 | 408 | 438 | 467 | 497 | 655 | 793 | 890 | 978 | 1226 | 1434 | 1544 | 1654 | | 299 | 251 | 91 |
| 183 | 72 | 192 | 221 | 249 | 302 | 333 | 365 | 395 | 427 | 457 | 489 | 594 | 776 | 821 | 922 | 1012 | 1364 | 1477 | 1590 | 1703 | | 323 | 271 | 92 |
| 198 | 78 | 201 | 231 | 284 | 316 | 348 | 381 | 413 | 445 | 477 | 582 | 619 | 802 | 850 | 952 | 1129 | 1404 | 1520 | 1636 | 1751 | | 347 | 290 | 94 |
| 213 | 84 | 210 | 241 | 295 | 329 | 363 | 396 | 430 | 463 | 568 | 606 | 644 | 829 | 878 | 1062 | 1166 | 1444 | 1563 | 1682 | 1800 | | 370 | 310 | 96 |
| 229 | 90 | 219 | 273 | 308 | 342 | 377 | 412 | 447 | 481 | 591 | 630 | 670 | 856 | 906 | 1096 | 1203 | 1483 | 1606 | 1727 | 1849 | | 395 | 329 | 98 |
| 244 | 96 | 228 | 284 | 320 | 356 | 392 | 429 | 464 | 572 | 613 | 654 | 695 | 883 | 1008 | 1129 | 1239 | 1523 | 1648 | 1773 | 1899 | | 418 | 349 | 100 |
| 259 | 102 | 237 | 295 | 333 | 370 | 407 | 444 | 550 | 593 | 635 | 678 | 721 | 983 | 1039 | 1163 | 1276 | 1563 | 1691 | 1819 | 1947 | | 442 | 368 | 102 |
| 274 | 108 | 246 | 306 | 344 | 383 | 422 | 460 | 570 | 614 | 658 | 702 | 806 | 1012 | 1070 | 1196 | 1313 | 1602 | 1734 | 1865 | 1996 | | 466 | 388 | 103 |
| 290 | 114 | 277 | 317 | 357 | 396 | 436 | 544 | 590 | 635 | 680 | 726 | 833 | 1041 | 1100 | 1230 | 1349 | 1642 | 1776 | 1911 | 2045 | | 490 | 408 | 105 |
| 305 | 120 | 287 | 328 | 369 | 410 | 451 | 563 | 609 | 656 | 703 | 810 | 860 | 1070 | 1131 | 1263 | 1386 | 1682 | 1819 | 1957 | 2094 | | 514 | 427 | 107 |
| 320 | 126 | 296 | 339 | 381 | 424 | 532 | 581 | 629 | 677 | 783 | 836 | 888 | 1099 | 1161 | 1297 | 1423 | 1722 | 1862 | 2003 | 2143 | | 537 | 447 | 109 |
| 335 | 132 | 306 | 350 | 393 | 437 | 549 | 599 | 649 | 698 | 808 | 862 | 915 | 1128 | 1191 | 1331 | 1459 | 1761 | 1905 | 2048 | 2192 | | 562 | 466 | 111 |
| 351 | 138 | 316 | 361 | 405 | 450 | 566 | 617 | 668 | 777 | 832 | 888 | 943 | 1157 | 1222 | 1364 | 1496 | 1801 | 1947 | 2094 | 2241 | | 585 | 486 | 112 |
| 366 | 144 | 326 | 371 | 418 | 530 | 582 | 635 | 687 | 800 | 856 | 913 | 970 | 1185 | 1252 | 1398 | 1532 | 1841 | 1990 | 2140 | 2290 | | 610 | 505 | 114 |
| Canal de fond U | | 72 | 86 | 99 | 112 | 125 | 138 | 151 | 165 | 178 | 191 | 204 | 217 | 230 | 257 | 283 | 309 | 336 | 362 | 388 | | | | |
| Canal de fond L | | 57 | 67 | 77 | 87 | 96 | 106 | 116 | 126 | 136 | 145 | 155 | 165 | 175 | 194 | 214 | 233 | 253 | 273 | 292 | | | | |

### Options de Cantonnière (Ajouter un prix à la grille ci-dessus)

| Cassettes | 24 po | 30 po | 36 po | 42 po | 48 po | 54 po | 60 po | 66 po | 72 po | 78 po | 84 po | 90 po | 96 po | 108 po | 120 po | 132 po | 144 po | 156 po | 168 po |
|---|---|---|---|---|---|---|---|---|---|---|---|---|---|---|---|---|---|---|---|
| Cassette courbée/ carrée | 83 | 93 | 104 | 113 | 124 | 134 | 145 | 159 | 170 | 181 | 191 | 205 | 215 | 236 | 261 | 282 | 303 | 325 | 349 |
| Cassette compacte courbée/ carrée | 74 | 83 | 90 | 99 | 107 | 115 | 123 | 135 | 143 | 152 | 159 | 172 | 180 | 196 | 216 | 232 | 249 | 265 | 285 |
| Fascia carré de 3 po | 65 | 71 | 77 | 84 | 89 | 96 | 102 | 109 | 114 | 120 | 127 | 133 | 139 | 152 | 164 | 176 | 188 | 201 | 213 |
| Fascia carré de 4 po | 80 | 88 | 98 | 107 | 116 | 125 | 134 | 143 | 153 | 161 | 171 | 180 | 189 | 207 | 226 | 244 | 262 | 280 | 299 |
| Supplément pour l'emballage en tissu | 36 | 41 | 47 | 52 | 58 | 63 | 69 | 75 | 81 | 86 | 91 | 97 | 103 | 114 | 126 | 136 | 148 | 159 | 170 |
| Supplément pour compacte á courbée | 9 | 11 | 13 | 14 | 17 | 19 | 22 | 24 | 27 | | | | | | | | | | |
| Valence en tissu (montage intérieur) | 89 | 103 | 116 | 130 | 143 | 157 | 170 | 183 | 197 | 210 | 224 | 237 | 251 | 278 | 305 | 332 | 359 | 386 | 413 |
| Valence en tissu (montage extérieur) | 106 | 123 | 140 | 158 | 176 | 193 | 211 | 236 | 254 | 272 | 289 | 314 | 331 | 367 | 410 | 445 | 480 | 516 | 558 |
| Valence en pvc | 51 | 57 | 62 | 68 | 74 | 81 | 86 | 95 | 101 | 107 | 113 | 122 | 128 | 140 | 155 | 167 | 179 | 190 | 205 |
| Rouleau ouvert sans chaîne | 129 | 135 | 140 | 145 | 151 | 157 | 162 | 175 | 180 | 186 | 191 | 204 | 210 | 220 | - | - | - | - | - |

Si vous placez plusieurs abat-jour côte à côte, ils peuvent être logés dans une seule cantonnière pour un aspect plus épuré. Voir la page Tout-en-un pour plus de détails.

### Modes de fonctionnement

| | |
|---|---|
| Sans chaîne | 80 |
| Zero Gravity | 130 |
| Assistance par ressort | 80 |
| Motorisation | voir section moteur |

# Groupes de Prix: Stores à Rouleau
## Groupe de Prix 4

Prix de détail suggéré pour le store à rouleau manuel ouvert, y compris les supports de montage, le maintien de la chaîne, le choix de la chaîne et de l'ourlet. L'automatisation est disponible à un coût supplémentaire. Tous les stores équipés d'un mécanisme à chaîne sont désormais dotés du dispositif de sécurité Safety Shield.

**Tissus: Twinscreen 1%, Abstract, Azure, Breeze, Cloud, Crystalline, Gallaria Opaque, Nature, Oasis, Paragon Screen 0%, Rattan, Zigzag**

Prix de vente conseillé pour les stores manuels. L'automatisation est disponible moyennant un supplément. Le store à enrouleur manuel ouvert comprend le rouleau, les supports de fixation, une chaîne au choix et une finition au choix.

| Hauter | | Largeur | | | | | | | | | | | | | | | | | | | | Canal latéral U | Canal latéral L | Guides-câbles G&D |
|---|---|---|---|---|---|---|---|---|---|---|---|---|---|---|---|---|---|---|---|---|---|---|---|---|
| cm | | | 76 | 91 | 107 | 122 | 137 | 152 | 168 | 183 | 198 | 213 | 229 | 244 | 274 | 305 | 335 | 366 | 396 | 427 | | | | |
| | po | 24 | 30 | 36 | 42 | 48 | 54 | 60 | 66 | 72 | 78 | 84 | 90 | 96 | 108 | 120 | 132 | 144 | 156 | 168 | | | | |
| 91 | 36 | 146 | 170 | 194 | 217 | 240 | 264 | 287 | 310 | 333 | 385 | 410 | 563 | 597 | 673 | 740 | 949 | 1028 | 1108 | 1358 | | 179 | 153 | 82 |
| 107 | 42 | 156 | 181 | 206 | 231 | 256 | 280 | 304 | 355 | 381 | 408 | 435 | 590 | 625 | 704 | 774 | 985 | 1220 | 1315 | 1409 | | 203 | 173 | 83 |
| 122 | 48 | 166 | 192 | 218 | 244 | 271 | 297 | 347 | 376 | 404 | 432 | 460 | 616 | 653 | 735 | 808 | 1168 | 1266 | 1363 | 1461 | | 227 | 192 | 85 |
| 137 | 54 | 176 | 204 | 231 | 258 | 285 | 338 | 366 | 396 | 426 | 456 | 485 | 643 | 681 | 766 | 962 | 1210 | 1311 | 1412 | 1635 | | 251 | 212 | 87 |
| 152 | 60 | 185 | 214 | 243 | 272 | 324 | 355 | 386 | 417 | 448 | 479 | 510 | 669 | 709 | 911 | 1001 | 1252 | 1357 | 1578 | 1691 | | 275 | 231 | 89 |
| 168 | 66 | 195 | 226 | 256 | 308 | 340 | 373 | 405 | 438 | 470 | 503 | 535 | 696 | 842 | 946 | 1040 | 1294 | 1515 | 1631 | 1747 | | 299 | 251 | 91 |
| 183 | 72 | 205 | 237 | 268 | 323 | 357 | 390 | 424 | 458 | 492 | 526 | 640 | 826 | 874 | 981 | 1078 | 1444 | 1564 | 1684 | 1803 | | 323 | 271 | 92 |
| 198 | 78 | 215 | 248 | 302 | 338 | 373 | 409 | 444 | 479 | 515 | 629 | 669 | 856 | 906 | 1017 | 1207 | 1489 | 1612 | 1736 | 1859 | | 347 | 290 | 94 |
| 213 | 84 | 225 | 259 | 316 | 352 | 390 | 426 | 463 | 500 | 614 | 655 | 697 | 886 | 938 | 1137 | 1248 | 1534 | 1661 | 1789 | 1915 | | 370 | 310 | 96 |
| 229 | 90 | 234 | 291 | 329 | 367 | 405 | 444 | 482 | 520 | 639 | 683 | 726 | 917 | 970 | 1175 | 1290 | 1579 | 1710 | 1841 | 1971 | | 395 | 329 | 98 |
| 244 | 96 | 244 | 303 | 342 | 382 | 422 | 462 | 501 | 619 | 664 | 710 | 755 | 947 | 1083 | 1213 | 1332 | 1625 | 1759 | 1894 | 2028 | | 418 | 349 | 100 |
| 259 | 102 | 254 | 315 | 356 | 397 | 438 | 480 | 596 | 643 | 690 | 736 | 783 | 1056 | 1118 | 1251 | 1373 | 1670 | 1808 | 1946 | 2084 | | 442 | 368 | 102 |
| 274 | 108 | 264 | 327 | 370 | 412 | 455 | 497 | 617 | 666 | 715 | 764 | 878 | 1089 | 1152 | 1289 | 1415 | 1716 | 1857 | 1999 | 2140 | | 466 | 388 | 103 |
| 290 | 114 | 295 | 339 | 383 | 427 | 472 | 589 | 639 | 690 | 740 | 791 | 908 | 1122 | 1186 | 1327 | 1457 | 1761 | 1906 | 2051 | 2196 | | 490 | 408 | 105 |
| 305 | 120 | 305 | 351 | 396 | 442 | 487 | 609 | 661 | 713 | 765 | 884 | 940 | 1154 | 1221 | 1365 | 1499 | 1806 | 1955 | 2104 | 2252 | | 514 | 427 | 107 |
| 320 | 126 | 316 | 362 | 410 | 457 | 576 | 630 | 683 | 737 | 855 | 912 | 970 | 1187 | 1256 | 1403 | 1540 | 1851 | 2004 | 2156 | 2308 | | 537 | 447 | 109 |
| 335 | 132 | 326 | 375 | 424 | 472 | 595 | 650 | 706 | 761 | 882 | 941 | 1002 | 1219 | 1291 | 1442 | 1583 | 1897 | 2052 | 2209 | 2364 | | 562 | 466 | 111 |
| 351 | 138 | 337 | 386 | 437 | 486 | 613 | 670 | 727 | 848 | 909 | 971 | 1032 | 1252 | 1324 | 1480 | 1624 | 1942 | 2102 | 2261 | 2421 | | 585 | 486 | 112 |
| 366 | 144 | 347 | 399 | 450 | 573 | 632 | 691 | 750 | 873 | 936 | 1000 | 1064 | 1286 | 1359 | 1518 | 1666 | 1988 | 2151 | 2314 | 2477 | | 610 | 505 | 114 |
| Canal de fond U | | 72 | 86 | 99 | 112 | 125 | 138 | 151 | 165 | 178 | 191 | 204 | 217 | 230 | 257 | 283 | 309 | 336 | 362 | 388 | | | | |
| Canal de fond L | | 57 | 67 | 77 | 87 | 96 | 106 | 116 | 126 | 136 | 145 | 155 | 165 | 175 | 194 | 214 | 233 | 253 | 273 | 292 | | | | |

## Options de Cantonnière (Ajouter un prix à la grille ci-dessus)

| Cassettes | 24 po | 30 po | 36 po | 42 po | 48 po | 54 po | 60 po | 66 po | 72 po | 78 po | 84 po | 90 po | 96 po | 108 po | 120 po | 132 po | 144 po | 156 po | 168 po |
|---|---|---|---|---|---|---|---|---|---|---|---|---|---|---|---|---|---|---|---|
| Cassette courbée/ carrée | 83 | 93 | 104 | 113 | 124 | 134 | 145 | 159 | 170 | 181 | 191 | 205 | 215 | 236 | 261 | 282 | 303 | 325 | 349 |
| Cassette compacte courbée/ carrée | 74 | 83 | 90 | 99 | 107 | 115 | 123 | 135 | 143 | 152 | 159 | 172 | 180 | 196 | 216 | 232 | 249 | 265 | 285 |
| Fascia carré de 3 po | 65 | 71 | 77 | 84 | 89 | 96 | 102 | 109 | 114 | 120 | 127 | 133 | 139 | 152 | 164 | 176 | 188 | 201 | 213 |
| Fascia carré de 4 po | 80 | 88 | 98 | 107 | 116 | 125 | 134 | 143 | 153 | 161 | 171 | 180 | 189 | 207 | 226 | 244 | 262 | 280 | 299 |
| Supplément pour l'emballage en tissu | 36 | 41 | 47 | 52 | 58 | 63 | 69 | 75 | 81 | 86 | 91 | 97 | 103 | 114 | 126 | 136 | 148 | 159 | 170 |
| Supplément pour compacte á courbée | 9 | 11 | 13 | 14 | 17 | 19 | 22 | 24 | 27 | | | | | | | | | | |
| Valence en tissu (montage intérieur) | 89 | 103 | 116 | 130 | 143 | 157 | 170 | 183 | 197 | 210 | 224 | 237 | 251 | 278 | 305 | 332 | 359 | 386 | 413 |
| Valence en tissu (montage extérieur) | 106 | 123 | 140 | 158 | 176 | 193 | 211 | 236 | 254 | 272 | 289 | 314 | 331 | 367 | 410 | 445 | 480 | 516 | 558 |
| Valence en pvc | 51 | 57 | 62 | 68 | 74 | 81 | 86 | 95 | 101 | 107 | 113 | 122 | 128 | 140 | 155 | 167 | 179 | 190 | 205 |
| Rouleau ouvert sans chaîne | 129 | 135 | 140 | 145 | 151 | 157 | 162 | 175 | 180 | 186 | 191 | 204 | 210 | 220 | - | - | - | - | - |

Si vous placez plusieurs abat-jour côte à côte, ils peuvent être logés dans une seule cantonnière pour un aspect plus épuré. Voir la page Tout-en-un pour plus de détails.

## Modes de fonctionnement

| | |
|---|---|
| Sans chaîne | 80 |
| Zero Gravity | 130 |
| Assistance par ressort | 80 |
| Motorisation | voir section moteur |

# Groupes de Prix: Stores à Rouleau
## Groupe de Prix 5

Prix de détail suggéré pour le store à rouleau manuel ouvert, y compris les supports de montage, le maintien de la chaîne, le choix de la chaîne et de l'ourlet. L'automatisation est disponible à un coût supplémentaire. Tous les stores équipés d'un mécanisme à chaîne sont désormais dotés du dispositif de sécurité Safety Shield.

**Tissus: Amalfi, Demask, Glint, Verdana**

Prix de vente conseillé pour les stores manuels. L'automatisation est disponible moyennant un supplément. Le store à enrouleur manuel ouvert comprend le rouleau, les supports de fixation, une chaîne au choix et une finition au choix.

| Hauter | | Largeur | | | | | | | | | | | | | | | | | | | | U Side Channel | L Side Channel | Wire Guides L&R |
|---|---|---|---|---|---|---|---|---|---|---|---|---|---|---|---|---|---|---|---|---|---|---|---|---|
| cm | | | 76 | 91 | 107 | 122 | 137 | 152 | 168 | 183 | 198 | 213 | 229 | 244 | 274 | 305 | 335 | 366 | 396 | 427 | | | | |
| | po | 24 | 30 | 36 | 42 | 48 | 54 | 60 | 66 | 72 | 78 | 84 | 90 | 96 | 108 | 120 | 132 | 144 | 156 | 168 | | | | |
| 91 | 36 | 157 | 183 | 208 | 234 | 261 | 286 | 312 | 338 | 364 | 406 | 433 | 586 | 621 | 700 | 771 | 979 | 1062 | 1144 | 1381 | | 179 | 153 | 82 |
| 107 | 42 | 168 | 195 | 223 | 250 | 278 | 305 | 333 | 376 | 405 | 433 | 462 | 616 | 654 | 735 | 810 | 1022 | 1246 | 1343 | 1439 | | 203 | 173 | 83 |
| 122 | 48 | 179 | 208 | 237 | 266 | 295 | 324 | 369 | 400 | 429 | 460 | 491 | 646 | 685 | 771 | 849 | 1197 | 1297 | 1398 | 1499 | | 227 | 192 | 85 |
| 137 | 54 | 189 | 221 | 251 | 282 | 313 | 358 | 390 | 423 | 455 | 487 | 519 | 677 | 717 | 807 | 999 | 1244 | 1348 | 1454 | 1673 | | 251 | 212 | 87 |
| 152 | 60 | 201 | 233 | 266 | 298 | 345 | 379 | 412 | 446 | 480 | 514 | 548 | 707 | 750 | 947 | 1042 | 1292 | 1401 | 1621 | 1736 | | 275 | 231 | 89 |
| 168 | 66 | 212 | 246 | 280 | 328 | 363 | 399 | 434 | 470 | 505 | 541 | 576 | 737 | 879 | 987 | 1085 | 1339 | 1559 | 1679 | 1800 | | 299 | 251 | 91 |
| 183 | 72 | 223 | 258 | 294 | 344 | 381 | 419 | 456 | 493 | 530 | 568 | 680 | 864 | 915 | 1027 | 1129 | 1490 | 1614 | 1739 | 1912 | | 323 | 271 | 92 |
| 198 | 78 | 233 | 271 | 322 | 361 | 400 | 438 | 477 | 516 | 555 | 668 | 712 | 898 | 951 | 1066 | 1260 | 1541 | 1669 | 1845 | 1976 | | 347 | 290 | 94 |
| 213 | 84 | 245 | 284 | 337 | 377 | 418 | 458 | 499 | 540 | 653 | 699 | 745 | 932 | 987 | 1189 | 1307 | 1592 | 1770 | 1905 | 2042 | | 370 | 310 | 96 |
| 229 | 90 | 256 | 309 | 352 | 394 | 436 | 478 | 521 | 563 | 682 | 729 | 777 | 965 | 1023 | 1231 | 1353 | 1643 | 1826 | 1966 | 2107 | | 395 | 329 | 98 |
| 244 | 96 | 266 | 323 | 366 | 410 | 454 | 499 | 543 | 660 | 710 | 759 | 809 | 999 | 1138 | 1274 | 1401 | 1738 | 1883 | 2028 | 2172 | | 418 | 349 | 100 |
| 259 | 102 | 278 | 335 | 381 | 427 | 473 | 519 | 635 | 687 | 738 | 789 | 841 | 1110 | 1176 | 1317 | 1485 | 1790 | 1939 | 2088 | 2237 | | 442 | 368 | 102 |
| 274 | 108 | 289 | 348 | 396 | 443 | 491 | 539 | 659 | 713 | 766 | 820 | 938 | 1147 | 1214 | 1359 | 1533 | 1842 | 1995 | 2149 | 2302 | | 466 | 388 | 103 |
| 290 | 114 | 313 | 362 | 411 | 460 | 510 | 629 | 684 | 739 | 794 | 850 | 972 | 1184 | 1253 | 1439 | 1582 | 1894 | 2052 | 2210 | 2368 | | 490 | 408 | 105 |
| 305 | 120 | 324 | 375 | 426 | 477 | 528 | 651 | 708 | 765 | 823 | 946 | 1007 | 1220 | 1291 | 1482 | 1630 | 1947 | 2109 | 2271 | 2432 | | 514 | 427 | 107 |
| 320 | 126 | 336 | 388 | 441 | 493 | 615 | 673 | 733 | 792 | 914 | 978 | 1042 | 1257 | 1365 | 1526 | 1678 | 2000 | 2166 | 2331 | 2498 | | 537 | 447 | 109 |
| 335 | 132 | 347 | 401 | 456 | 510 | 635 | 696 | 757 | 818 | 945 | 1010 | 1075 | 1293 | 1405 | 1570 | 1726 | 2052 | 2222 | 2392 | 2563 | | 562 | 466 | 111 |
| 351 | 138 | 358 | 414 | 471 | 527 | 655 | 718 | 782 | 908 | 975 | 1042 | 1110 | 1364 | 1444 | 1614 | 1774 | 2105 | 2279 | 2453 | 2627 | | 585 | 486 | 112 |
| 366 | 144 | 370 | 428 | 486 | 611 | 676 | 741 | 806 | 936 | 1005 | 1075 | 1175 | 1401 | 1484 | 1658 | 1822 | 2157 | 2335 | 2514 | 2693 | | 610 | 505 | 114 |
| Canal de fond U | | 72 | 86 | 99 | 112 | 125 | 138 | 151 | 165 | 178 | 191 | 204 | 217 | 230 | 257 | 283 | 309 | 336 | 362 | 388 | | | | |
| Canal de fond L | | 57 | 67 | 77 | 87 | 96 | 106 | 116 | 126 | 136 | 145 | 155 | 165 | 175 | 194 | 214 | 233 | 253 | 273 | 292 | | | | |

### Options de Cantonnière (Ajouter un prix à la grille ci-dessus)

| Cassettes | 24 po | 30 po | 36 po | 42 po | 48 po | 54 po | 60 po | 66 po | 72 po | 78 po | 84 po | 90 po | 96 po | 108 po | 120 po | 132 po | 144 po | 156 po | 168 po |
|---|---|---|---|---|---|---|---|---|---|---|---|---|---|---|---|---|---|---|---|
| Cassette courbée/ carrée | 83 | 93 | 104 | 113 | 124 | 134 | 145 | 159 | 170 | 181 | 191 | 205 | 215 | 236 | 261 | 282 | 303 | 325 | 349 |
| Cassette compacte courbée/ carrée | 74 | 83 | 90 | 99 | 107 | 115 | 123 | 135 | 143 | 152 | 159 | 172 | 180 | 196 | 216 | 232 | 249 | 265 | 285 |
| Fascia carré de 3 po | 65 | 71 | 77 | 84 | 89 | 96 | 102 | 109 | 114 | 120 | 127 | 133 | 139 | 152 | 164 | 176 | 188 | 201 | 213 |
| Fascia carré de 4 po | 80 | 88 | 98 | 107 | 116 | 125 | 134 | 143 | 153 | 161 | 171 | 180 | 189 | 207 | 226 | 244 | 262 | 280 | 299 |
| Supplément pour l'emballage en tissu | 36 | 41 | 47 | 52 | 58 | 63 | 69 | 75 | 81 | 86 | 91 | 97 | 103 | 114 | 126 | 136 | 148 | 159 | 170 |
| Supplément pour compacte á courbée | 9 | 11 | 13 | 14 | 17 | 19 | 22 | 24 | 27 | | | | | | | | | | |
| Valence en tissu (montage intérieur) | 89 | 103 | 116 | 130 | 143 | 157 | 170 | 183 | 197 | 210 | 224 | 237 | 251 | 278 | 305 | 332 | 359 | 386 | 413 |
| Valence en tissu (montage extérieur) | 106 | 123 | 140 | 158 | 176 | 193 | 211 | 236 | 254 | 272 | 289 | 314 | 331 | 367 | 410 | 445 | 480 | 516 | 558 |
| Valence en pvc | 51 | 57 | 62 | 68 | 74 | 81 | 86 | 95 | 101 | 107 | 113 | 122 | 128 | 140 | 155 | 167 | 179 | 190 | 205 |
| Rouleau ouvert sans chaîne | 129 | 135 | 140 | 145 | 151 | 157 | 162 | 175 | 180 | 186 | 191 | 204 | 210 | 220 | - | - | - | - | - |

Si vous placez plusieurs abat-jour côte à côte, ils peuvent être logés dans une seule cantonnière pour un aspect plus épuré. Voir la page Tout-en-un pour plus de détails.

### Modes de fonctionnement

| | |
|---|---|
| Sans chaîne | 80 |
| Zero Gravity | 130 |
| Assistance par ressort | 80 |
| Motorisation | voir section moteur |

# Groupes de Prix: Stores à Rouleau
## Groupe de Prix 6

Prix de détail suggéré pour le store à rouleau manuel ouvert, y compris les supports de montage, le maintien de la chaîne, le choix de la chaîne et de l'ourlet. L'automatisation est disponible à un coût supplémentaire. Tous les stores équipés d'un mécanisme à chaîne sont désormais dotés du dispositif de sécurité Safety Shield.

**Tissus: Abstract Opaque, Cloud Opaque, Fleece Opaque**

Prix de vente conseillé pour les stores manuels. L'automatisation est disponible moyennant un supplément. Le store à enrouleur manuel ouvert comprend le rouleau, les supports de fixation, une chaîne au choix et une finition au choix.

| Hauter | | Largeur | | | | | | | | | | | | | | | | | | | | Canal latéral U | Canal latéral L | Guides-câbles G&D |
|---|---|---|---|---|---|---|---|---|---|---|---|---|---|---|---|---|---|---|---|---|---|---|---|---|
| cm | | | 76 | 91 | 107 | 122 | 137 | 152 | 168 | 183 | 198 | 213 | 229 | 244 | 274 | 305 | 335 | 366 | 396 | 427 | | | | |
| | in. | 24 | 30 | 36 | 42 | 48 | 54 | 60 | 66 | 72 | 78 | 84 | 90 | 96 | 108 | 120 | 132 | 144 | 156 | 168 | | | | |
| 91 | 36 | 165 | 193 | 221 | 249 | 277 | 304 | 333 | 361 | 389 | 430 | 459 | 612 | 649 | 731 | 806 | 1017 | 1103 | 1188 | 1449 | | 179 | 153 | 82 |
| 107 | 42 | 177 | 207 | 237 | 266 | 296 | 326 | 356 | 399 | 429 | 460 | 491 | 646 | 685 | 772 | 850 | 1064 | 1312 | 1414 | 1516 | | 203 | 173 | 83 |
| 122 | 48 | 189 | 221 | 252 | 285 | 316 | 347 | 392 | 424 | 457 | 490 | 523 | 680 | 721 | 812 | 893 | 1264 | 1371 | 1478 | 1584 | | 227 | 192 | 85 |
| 137 | 54 | 201 | 235 | 268 | 302 | 336 | 381 | 416 | 451 | 486 | 520 | 555 | 714 | 757 | 851 | 1066 | 1318 | 1430 | 1540 | 1774 | | 251 | 212 | 87 |
| 152 | 60 | 213 | 249 | 285 | 320 | 366 | 404 | 440 | 477 | 514 | 550 | 587 | 748 | 793 | 1013 | 1115 | 1372 | 1488 | 1722 | 1846 | | 275 | 231 | 89 |
| 168 | 66 | 225 | 262 | 300 | 348 | 387 | 426 | 464 | 503 | 542 | 580 | 619 | 782 | 942 | 1058 | 1165 | 1427 | 1661 | 1790 | 1919 | | 299 | 251 | 91 |
| 183 | 72 | 237 | 276 | 316 | 366 | 407 | 448 | 489 | 529 | 570 | 611 | 740 | 927 | 983 | 1104 | 1214 | 1591 | 1724 | 1858 | 2043 | | 323 | 271 | 92 |
| 198 | 78 | 249 | 290 | 342 | 385 | 428 | 470 | 513 | 555 | 598 | 728 | 777 | 966 | 1024 | 1149 | 1358 | 1649 | 1788 | 1976 | 2118 | | 347 | 290 | 94 |
| 213 | 84 | 261 | 304 | 359 | 404 | 448 | 492 | 537 | 582 | 711 | 762 | 813 | 1004 | 1065 | 1283 | 1411 | 1707 | 1899 | 2045 | 2192 | | 370 | 310 | 96 |
| 229 | 90 | 273 | 328 | 375 | 422 | 468 | 515 | 561 | 607 | 744 | 797 | 850 | 1043 | 1106 | 1331 | 1465 | 1765 | 1963 | 2115 | 2267 | | 395 | 329 | 98 |
| 244 | 96 | 285 | 343 | 391 | 440 | 488 | 537 | 585 | 721 | 775 | 831 | 886 | 1082 | 1232 | 1380 | 1519 | 1870 | 2028 | 2185 | 2341 | | 418 | 349 | 100 |
| 259 | 102 | 297 | 357 | 408 | 458 | 509 | 559 | 692 | 750 | 807 | 865 | 922 | 1204 | 1276 | 1429 | 1612 | 1931 | 2092 | 2254 | 2416 | | 442 | 368 | 102 |
| 274 | 108 | 309 | 371 | 424 | 477 | 529 | 582 | 721 | 780 | 840 | 899 | 1029 | 1245 | 1320 | 1478 | 1668 | 1990 | 2157 | 2324 | 2490 | | 466 | 388 | 103 |
| 290 | 114 | 332 | 386 | 440 | 495 | 549 | 686 | 748 | 810 | 871 | 933 | 1069 | 1286 | 1363 | 1565 | 1722 | 2050 | 2221 | 2393 | 2565 | | 490 | 408 | 105 |
| 305 | 120 | 344 | 400 | 457 | 513 | 569 | 711 | 775 | 840 | 903 | 1039 | 1108 | 1328 | 1407 | 1616 | 1777 | 2110 | 2287 | 2463 | 2639 | | 514 | 427 | 107 |
| 320 | 126 | 357 | 414 | 473 | 531 | 670 | 736 | 802 | 869 | 1004 | 1075 | 1147 | 1370 | 1488 | 1665 | 1832 | 2170 | 2351 | 2532 | 2713 | | 537 | 447 | 109 |
| 335 | 132 | 369 | 429 | 490 | 549 | 693 | 762 | 831 | 898 | 1039 | 1113 | 1185 | 1411 | 1534 | 1716 | 1887 | 2230 | 2416 | 2602 | 2788 | | 562 | 466 | 111 |
| 351 | 138 | 381 | 443 | 505 | 568 | 716 | 787 | 858 | 997 | 1073 | 1149 | 1225 | 1490 | 1578 | 1765 | 1942 | 2289 | 2480 | 2671 | 2863 | | 585 | 486 | 112 |
| 366 | 144 | 394 | 458 | 522 | 667 | 740 | 812 | 885 | 1029 | 1108 | 1185 | 1296 | 1533 | 1623 | 1815 | 1997 | 2349 | 2545 | 2741 | 2938 | | 610 | 505 | 114 |
| Canal de fond U | | 72 | 86 | 99 | 112 | 125 | 138 | 151 | 165 | 178 | 191 | 204 | 217 | 230 | 257 | 283 | 309 | 336 | 362 | 388 | | | | |
| Canal de fond L | | 57 | 67 | 77 | 87 | 96 | 106 | 116 | 126 | 136 | 145 | 155 | 165 | 175 | 194 | 214 | 233 | 253 | 273 | 292 | | | | |

## Options de Cantonnière (Ajouter un prix à la grille ci-dessus)

| Cassettes | 24 po | 30 po | 36 po | 42 po | 48 po | 54 po | 60 po | 66 po | 72 po | 78 po | 84 po | 90 po | 96 po | 108 po | 120 po | 132 po | 144 po | 156 po | 168 po |
|---|---|---|---|---|---|---|---|---|---|---|---|---|---|---|---|---|---|---|---|
| Cassette courbée/ carrée | 83 | 93 | 104 | 113 | 124 | 134 | 145 | 159 | 170 | 181 | 191 | 205 | 215 | 236 | 261 | 282 | 303 | 325 | 349 |
| Cassette compacte courbée/ carrée | 74 | 83 | 90 | 99 | 107 | 115 | 123 | 135 | 143 | 152 | 159 | 172 | 180 | 196 | 216 | 232 | 249 | 265 | 285 |
| Fascia carré de 3 po | 65 | 71 | 77 | 84 | 89 | 96 | 102 | 109 | 114 | 120 | 127 | 133 | 139 | 152 | 164 | 176 | 188 | 201 | 213 |
| Fascia carré de 4 po | 80 | 88 | 98 | 107 | 116 | 125 | 134 | 143 | 153 | 161 | 171 | 180 | 189 | 207 | 226 | 244 | 262 | 280 | 299 |
| Supplément pour l'emballage en tissu | 36 | 41 | 47 | 52 | 58 | 63 | 69 | 75 | 81 | 86 | 91 | 97 | 103 | 114 | 126 | 136 | 148 | 159 | 170 |
| Supplément pour compacte á courbée | 9 | 11 | 13 | 14 | 17 | 19 | 22 | 24 | 27 | | | | | | | | | | |
| Valence en tissu (montage intérieur) | 89 | 103 | 116 | 130 | 143 | 157 | 170 | 183 | 197 | 210 | 224 | 237 | 251 | 278 | 305 | 332 | 359 | 386 | 413 |
| Valence en tissu (montage extérieur) | 106 | 123 | 140 | 158 | 176 | 193 | 211 | 236 | 254 | 272 | 289 | 314 | 331 | 367 | 410 | 445 | 480 | 516 | 558 |
| Valence en pvc | 51 | 57 | 62 | 68 | 74 | 81 | 86 | 95 | 101 | 107 | 113 | 122 | 128 | 140 | 155 | 167 | 179 | 190 | 205 |
| Rouleau ouvert sans chaîne | 129 | 135 | 140 | 145 | 151 | 157 | 162 | 175 | 180 | 186 | 191 | 204 | 210 | 220 | - | - | - | - | - |

Si vous placez plusieurs abat-jour côte à côte, ils peuvent être logés dans une seule cantonnière pour un aspect plus épuré. Voir la page Tout-en-un pour plus de détails.

## Modes de fonctionnement

| | |
|---|---|
| Sans chaîne | 80 |
| Zero Gravity | 130 |
| Assistance par ressort | 80 |
| Motorisation | voir section moteur |

# Groupes de Prix: Stores à Rouleau
## Groupe de Prix 7

Prix de détail suggéré pour le store à rouleau manuel ouvert, y compris les supports de montage, le maintien de la chaîne, le choix de la chaîne et de l'ourlet. L'automatisation est disponible à un coût supplémentaire. Tous les stores équipés d'un mécanisme à chaîne sont désormais dotés du dispositif de sécurité Safety Shield.

**Tissus: Azure Opaque, Rattan Opaque**

Prix de vente conseillé pour les stores manuels. L'automatisation est disponible moyennant un supplément. Le store à enrouleur manuel ouvert comprend le rouleau, les supports de fixation, une chaîne au choix et une finition au choix.

| Hauter | | Largeur | | | | | | | | | | | | | | | | | | | | U Side Channel | L Side Channel | Wire Guides L&R |
|---|---|---|---|---|---|---|---|---|---|---|---|---|---|---|---|---|---|---|---|---|---|---|---|---|
| cm | | | 76 | 91 | 107 | 122 | 137 | 152 | 168 | 183 | 198 | 213 | 229 | 244 | 274 | 305 | 335 | 366 | 396 | 427 | | | | |
| | in. | 24" | 30" | 36" | 42" | 48" | 54" | 60" | 66" | 72" | 78" | 84" | 90" | 96" | 108" | 120" | 132" | 144" | 156" | 168" | | | | |
| 91 | 36" | 171 | 200 | 229 | 259 | 288 | 317 | 347 | 376 | 405 | 453 | 483 | 640 | 679 | 766 | 844 | 1061 | 1151 | 1241 | 1482 | | 179 | 153 | 82 |
| 107 | 42" | 184 | 215 | 247 | 277 | 309 | 340 | 371 | 420 | 453 | 485 | 518 | 678 | 718 | 809 | 891 | 1113 | 1343 | 1449 | 1554 | | 203 | 173 | 83 |
| 122 | 48" | 196 | 230 | 263 | 296 | 329 | 363 | 414 | 448 | 483 | 518 | 553 | 714 | 757 | 852 | 939 | 1296 | 1406 | 1516 | 1625 | | 227 | 192 | 85 |
| 137 | 54" | 209 | 244 | 280 | 315 | 351 | 402 | 439 | 477 | 513 | 550 | 587 | 750 | 796 | 895 | 1098 | 1353 | 1468 | 1583 | 1822 | | 251 | 212 | 87 |
| 152 | 60" | 222 | 259 | 296 | 334 | 387 | 426 | 465 | 505 | 544 | 582 | 621 | 788 | 835 | 1045 | 1151 | 1411 | 1530 | 1771 | 1899 | | 275 | 231 | 89 |
| 168 | 66" | 234 | 274 | 314 | 368 | 409 | 450 | 491 | 533 | 573 | 615 | 656 | 824 | 973 | 1093 | 1203 | 1468 | 1711 | 1843 | 1976 | | 299 | 251 | 91 |
| 183 | 72" | 247 | 289 | 330 | 387 | 431 | 474 | 517 | 561 | 604 | 647 | 769 | 958 | 1016 | 1141 | 1256 | 1639 | 1777 | 1915 | 2107 | | 323 | 271 | 92 |
| 198 | 78" | 260 | 303 | 362 | 407 | 453 | 498 | 544 | 589 | 635 | 757 | 807 | 999 | 1059 | 1189 | 1406 | 1701 | 1844 | 2038 | 2186 | | 347 | 290 | 94 |
| 213 | 84" | 272 | 318 | 379 | 427 | 474 | 522 | 569 | 617 | 740 | 793 | 845 | 1040 | 1103 | 1328 | 1462 | 1763 | 1961 | 2113 | 2265 | | 370 | 310 | 96 |
| 229 | 90" | 285 | 347 | 396 | 446 | 496 | 546 | 596 | 645 | 774 | 829 | 884 | 1080 | 1146 | 1380 | 1519 | 1824 | 2029 | 2186 | 2344 | | 395 | 329 | 98 |
| 244 | 96" | 298 | 362 | 414 | 466 | 518 | 569 | 621 | 750 | 807 | 865 | 922 | 1122 | 1276 | 1431 | 1575 | 1935 | 2097 | 2260 | 2423 | | 418 | 349 | 100 |
| 259 | 102" | 310 | 377 | 431 | 486 | 539 | 593 | 721 | 781 | 841 | 901 | 961 | 1248 | 1324 | 1482 | 1674 | 1998 | 2166 | 2334 | 2502 | | 442 | 368 | 102 |
| 274 | 108" | 323 | 393 | 449 | 505 | 561 | 617 | 750 | 812 | 874 | 937 | 1074 | 1292 | 1370 | 1535 | 1732 | 2062 | 2234 | 2407 | 2581 | | 466 | 388 | 103 |
| 290 | 114" | 350 | 408 | 467 | 524 | 583 | 714 | 778 | 844 | 908 | 973 | 1115 | 1336 | 1416 | 1626 | 1790 | 2124 | 2303 | 2482 | 2660 | | 490 | 408 | 105 |
| 305 | 120" | 363 | 424 | 484 | 544 | 605 | 740 | 807 | 874 | 942 | 1084 | 1157 | 1380 | 1463 | 1679 | 1848 | 2188 | 2372 | 2555 | 2739 | | 514 | 427 | 107 |
| 320 | 126" | 376 | 438 | 501 | 564 | 697 | 767 | 836 | 906 | 1048 | 1123 | 1198 | 1424 | 1548 | 1732 | 1907 | 2252 | 2440 | 2629 | 2818 | | 537 | 447 | 109 |
| 335 | 132" | 390 | 454 | 519 | 583 | 721 | 793 | 865 | 937 | 1085 | 1161 | 1239 | 1468 | 1596 | 1785 | 1965 | 2315 | 2509 | 2703 | 2897 | | 562 | 466 | 111 |
| 351 | 138" | 403 | 469 | 536 | 603 | 745 | 820 | 894 | 1041 | 1120 | 1200 | 1280 | 1551 | 1643 | 1838 | 2023 | 2378 | 2578 | 2776 | 2976 | | 585 | 486 | 112 |
| 366 | 144" | 416 | 485 | 553 | 693 | 770 | 846 | 923 | 1075 | 1157 | 1239 | 1356 | 1596 | 1691 | 1891 | 2081 | 2441 | 2646 | 2851 | 3055 | | 610 | 505 | 114 |
| Canal de fond U | | 72 | 86 | 99 | 112 | 125 | 138 | 151 | 165 | 178 | 191 | 204 | 217 | 230 | 257 | 283 | 309 | 336 | 362 | 388 | | | | |
| Canal de fond L | | 57 | 67 | 77 | 87 | 96 | 106 | 116 | 126 | 136 | 145 | 155 | 165 | 175 | 194 | 214 | 233 | 253 | 273 | 292 | | | | |

## Options de Cantonnière (Ajouter un prix à la grille ci-dessus)

| Cassettes | 24 po | 30 po | 36 po | 42 po | 48 po | 54 po | 60 po | 66 po | 72 po | 78 po | 84 po | 90 po | 96 po | 108 po | 120 po | 132 po | 144 po | 156 po | 168 po |
|---|---|---|---|---|---|---|---|---|---|---|---|---|---|---|---|---|---|---|---|
| Cassette courbée/ carrée | 83 | 93 | 104 | 113 | 124 | 134 | 145 | 159 | 170 | 181 | 191 | 205 | 215 | 236 | 261 | 282 | 303 | 325 | 349 |
| Cassette compacte courbée/ carrée | 74 | 83 | 90 | 99 | 107 | 115 | 123 | 135 | 143 | 152 | 159 | 172 | 180 | 196 | 216 | 232 | 249 | 265 | 285 |
| Fascia carré de 3 po | 65 | 71 | 77 | 84 | 89 | 96 | 102 | 109 | 114 | 120 | 127 | 133 | 139 | 152 | 164 | 176 | 188 | 201 | 213 |
| Fascia carré de 4 po | 80 | 88 | 98 | 107 | 116 | 125 | 134 | 143 | 153 | 161 | 171 | 180 | 189 | 207 | 226 | 244 | 262 | 280 | 299 |
| Supplément pour l'emballage en tissu | 36 | 41 | 47 | 52 | 58 | 63 | 69 | 75 | 81 | 86 | 91 | 97 | 103 | 114 | 126 | 136 | 148 | 159 | 170 |
| Supplément pour compacte á courbée | 9 | 11 | 13 | 14 | 17 | 19 | 22 | 24 | 27 | | | | | | | | | | |
| Valence en tissu (montage intérieur) | 89 | 103 | 116 | 130 | 143 | 157 | 170 | 183 | 197 | 210 | 224 | 237 | 251 | 278 | 305 | 332 | 359 | 386 | 413 |
| Valence en tissu (montage extérieur) | 106 | 123 | 140 | 158 | 176 | 193 | 211 | 236 | 254 | 272 | 289 | 314 | 331 | 367 | 410 | 445 | 480 | 516 | 558 |
| Valence en pvc | 51 | 57 | 62 | 68 | 74 | 81 | 86 | 95 | 101 | 107 | 113 | 122 | 128 | 140 | 155 | 167 | 179 | 190 | 205 |
| Rouleau ouvert sans chaîne | 129 | 135 | 140 | 145 | 151 | 157 | 162 | 175 | 180 | 186 | 191 | 204 | 210 | 220 | - | - | - | - | - |

Si vous placez plusieurs abat-jour côte à côte, ils peuvent être logés dans une seule cantonnière pour un aspect plus épuré. Voir la page Tout-en-un pour plus de détails.

## Modes de fonctionnement

| | |
|---|---|
| Sans chaîne | 80 |
| Zero Gravity | 130 |
| Assistance par ressort | 80 |
| Motorisation | voir section moteur |

# Groupes de Prix: Stores à Rouleau

## Groupe de Prix 8

Prix de détail suggéré pour le store à rouleau manuel ouvert, y compris les supports de montage, le maintien de la chaîne, le choix de la chaîne et de l'ourlet. L'automatisation est disponible à un coût supplémentaire. Tous les stores équipés d'un mécanisme à chaîne sont désormais dotés du dispositif de sécurité Safety Shield.

**Tissus: Crystalline Opaque, Glint Opaque**

Prix de vente conseillé pour les stores manuels. L'automatisation est disponible moyennant un supplément. Le store à enrouleur manuel ouvert comprend le rouleau, les supports de fixation, une chaîne au choix et une finition au choix.

| Hauter | | Largeur | | | | | | | | | | | | | | | | | | | | Canal latéral U | Canal latéral L | Guides-câbles G&D |
|---|---|---|---|---|---|---|---|---|---|---|---|---|---|---|---|---|---|---|---|---|---|---|---|---|
| cm | | | 76 | 91 | 107 | 122 | 137 | 152 | 168 | 183 | 198 | 213 | 229 | 244 | 274 | 305 | 335 | 366 | 396 | 427 | | | | |
| | in. | 24" | 30" | 36" | 42" | 48" | 54" | 60" | 66" | 72" | 78" | 84" | 90" | 96" | 108" | 120" | 132" | 144" | 156" | 168" | | | | |
| 91 | 36" | 215 | 254 | 281 | 319 | 356 | 393 | 431 | 468 | 505 | 543 | 580 | 745 | 791 | 892 | 984 | 1215 | 1320 | 1423 | 1655 | | 179 | 153 | 82 |
| 107 | 42" | 232 | 263 | 304 | 344 | 385 | 424 | 465 | 505 | 546 | 587 | 626 | 795 | 844 | 950 | 1048 | 1286 | 1512 | 1631 | 1750 | | 203 | 173 | 83 |
| 122 | 48" | 250 | 283 | 326 | 370 | 413 | 457 | 500 | 543 | 587 | 630 | 673 | 845 | 896 | 1008 | 1112 | 1469 | 1595 | 1720 | 1846 | | 227 | 192 | 85 |
| 137 | 54" | 256 | 303 | 349 | 395 | 442 | 488 | 534 | 581 | 627 | 673 | 720 | 893 | 949 | 1066 | 1275 | 1545 | 1677 | 1809 | 2091 | | 251 | 212 | 87 |
| 152 | 60" | 273 | 322 | 371 | 421 | 470 | 520 | 568 | 618 | 668 | 716 | 766 | 943 | 1001 | 1219 | 1344 | 1621 | 1760 | 2044 | 2193 | | 275 | 231 | 89 |
| 168 | 66" | 290 | 342 | 394 | 446 | 499 | 551 | 603 | 655 | 708 | 760 | 812 | 993 | 1141 | 1282 | 1414 | 1698 | 1985 | 2140 | 2297 | | 299 | 251 | 91 |
| 183 | 72" | 306 | 362 | 417 | 472 | 527 | 582 | 638 | 693 | 749 | 803 | 931 | 1128 | 1198 | 1345 | 1483 | 1910 | 2073 | 2236 | 2464 | | 323 | 271 | 92 |
| 198 | 78" | 323 | 381 | 439 | 497 | 556 | 614 | 673 | 730 | 788 | 917 | 980 | 1182 | 1255 | 1409 | 1673 | 1992 | 2162 | 2395 | 2569 | | 347 | 290 | 94 |
| 213 | 84" | 339 | 400 | 462 | 523 | 584 | 645 | 706 | 768 | 898 | 965 | 1031 | 1236 | 1311 | 1585 | 1748 | 2074 | 2311 | 2493 | 2675 | | 370 | 310 | 96 |
| 229 | 90" | 356 | 420 | 485 | 548 | 613 | 677 | 741 | 806 | 942 | 1012 | 1081 | 1290 | 1368 | 1653 | 1823 | 2157 | 2403 | 2592 | 2780 | | 395 | 329 | 98 |
| 244 | 96" | 372 | 440 | 507 | 574 | 641 | 709 | 776 | 913 | 986 | 1059 | 1132 | 1343 | 1535 | 1722 | 1898 | 2298 | 2494 | 2690 | 2886 | | 418 | 349 | 100 |
| 259 | 102" | 389 | 459 | 529 | 600 | 670 | 740 | 878 | 954 | 1030 | 1106 | 1182 | 1504 | 1596 | 1789 | 2026 | 2383 | 2585 | 2789 | 2991 | | 442 | 368 | 102 |
| 274 | 108" | 406 | 479 | 552 | 625 | 698 | 772 | 915 | 994 | 1074 | 1153 | 1327 | 1562 | 1657 | 1857 | 2103 | 2467 | 2677 | 2887 | 3097 | | 466 | 388 | 103 |
| 290 | 114" | 423 | 499 | 575 | 651 | 727 | 870 | 953 | 1035 | 1118 | 1200 | 1382 | 1619 | 1718 | 1977 | 2180 | 2551 | 2768 | 2986 | 3203 | | 490 | 408 | 105 |
| 305 | 120" | 439 | 518 | 597 | 677 | 755 | 904 | 990 | 1075 | 1161 | 1343 | 1435 | 1677 | 1779 | 2048 | 2257 | 2635 | 2860 | 3084 | 3309 | | 514 | 427 | 107 |
| 320 | 126" | 456 | 538 | 620 | 702 | 850 | 938 | 1027 | 1116 | 1298 | 1394 | 1490 | 1735 | 1889 | 2117 | 2335 | 2719 | 2951 | 3183 | 3414 | | 537 | 447 | 109 |
| 335 | 132" | 472 | 558 | 643 | 728 | 880 | 973 | 1065 | 1157 | 1345 | 1444 | 1544 | 1793 | 1952 | 2187 | 2412 | 2804 | 3043 | 3281 | 3520 | | 562 | 466 | 111 |
| 351 | 138" | 489 | 577 | 665 | 753 | 912 | 1007 | 1102 | 1290 | 1392 | 1496 | 1598 | 1899 | 2015 | 2257 | 2488 | 2888 | 3134 | 3379 | 3626 | | 585 | 486 | 112 |
| 366 | 144" | 505 | 596 | 687 | 844 | 942 | 1041 | 1140 | 1334 | 1439 | 1546 | 1697 | 1959 | 2078 | 2327 | 2565 | 2972 | 3226 | 3478 | 3731 | | 610 | 505 | 114 |
| Canal de fond U | | 72 | 86 | 99 | 112 | 125 | 138 | 151 | 165 | 178 | 191 | 204 | 217 | 230 | 257 | 283 | 309 | 336 | 362 | 388 | | | | |
| Canal de fond L | | 57 | 67 | 77 | 87 | 96 | 106 | 116 | 126 | 136 | 145 | 155 | 165 | 175 | 194 | 214 | 233 | 253 | 273 | 292 | | | | |

## Options de Cantonnière (Ajouter un prix à la grille ci-dessus)

| Cassettes | 24 po | 30 po | 36 po | 42 po | 48 po | 54 po | 60 po | 66 po | 72 po | 78 po | 84 po | 90 po | 96 po | 108 po | 120 po | 132 po | 144 po | 156 po | 168 po |
|---|---|---|---|---|---|---|---|---|---|---|---|---|---|---|---|---|---|---|---|
| Cassette courbée/ carrée | 83 | 93 | 104 | 113 | 124 | 134 | 145 | 159 | 170 | 181 | 191 | 205 | 215 | 236 | 261 | 282 | 303 | 325 | 349 |
| Cassette compacte courbée/ carrée | 74 | 83 | 90 | 99 | 107 | 115 | 123 | 135 | 143 | 152 | 159 | 172 | 180 | 196 | 216 | 232 | 249 | 265 | 285 |
| Fascia carré de 3 po | 65 | 71 | 77 | 84 | 89 | 96 | 102 | 109 | 114 | 120 | 127 | 133 | 139 | 152 | 164 | 176 | 188 | 201 | 213 |
| Fascia carré de 4 po | 80 | 88 | 98 | 107 | 116 | 125 | 134 | 143 | 153 | 161 | 171 | 180 | 189 | 207 | 226 | 244 | 262 | 280 | 299 |
| Supplément pour l'emballage en tissu | 36 | 41 | 47 | 52 | 58 | 63 | 69 | 75 | 81 | 86 | 91 | 97 | 103 | 114 | 126 | 136 | 148 | 159 | 170 |
| Supplément pour compacte á courbée | 9 | 11 | 13 | 14 | 17 | 19 | 22 | 24 | 27 | | | | | | | | | | |
| Valence en tissu (montage intérieur) | 89 | 103 | 116 | 130 | 143 | 157 | 170 | 183 | 197 | 210 | 224 | 237 | 251 | 278 | 305 | 332 | 359 | 386 | 413 |
| Valence en tissu (montage extérieur) | 106 | 123 | 140 | 158 | 176 | 193 | 211 | 236 | 254 | 272 | 289 | 314 | 331 | 367 | 410 | 445 | 480 | 516 | 558 |
| Valence en pvc | 51 | 57 | 62 | 68 | 74 | 81 | 86 | 95 | 101 | 107 | 113 | 122 | 128 | 140 | 155 | 167 | 179 | 190 | 205 |
| Rouleau ouvert sans chaîne | 129 | 135 | 140 | 145 | 151 | 157 | 162 | 175 | 180 | 186 | 191 | 204 | 210 | 220 | - | - | - | - | - |

Si vous placez plusieurs abat-jour côte à côte, ils peuvent être logés dans une seule cantonnière pour un aspect plus épuré. Voir la page Tout-en-un pour plus de détails.

## Modes de fonctionnement

| | |
|---|---|
| Sans chaîne | 80 |
| Zero Gravity | 130 |
| Assistance par ressort | 80 |
| Motorisation | voir section moteur |

# STORES DOUBLES

# Stores Double
## Façade carrée double

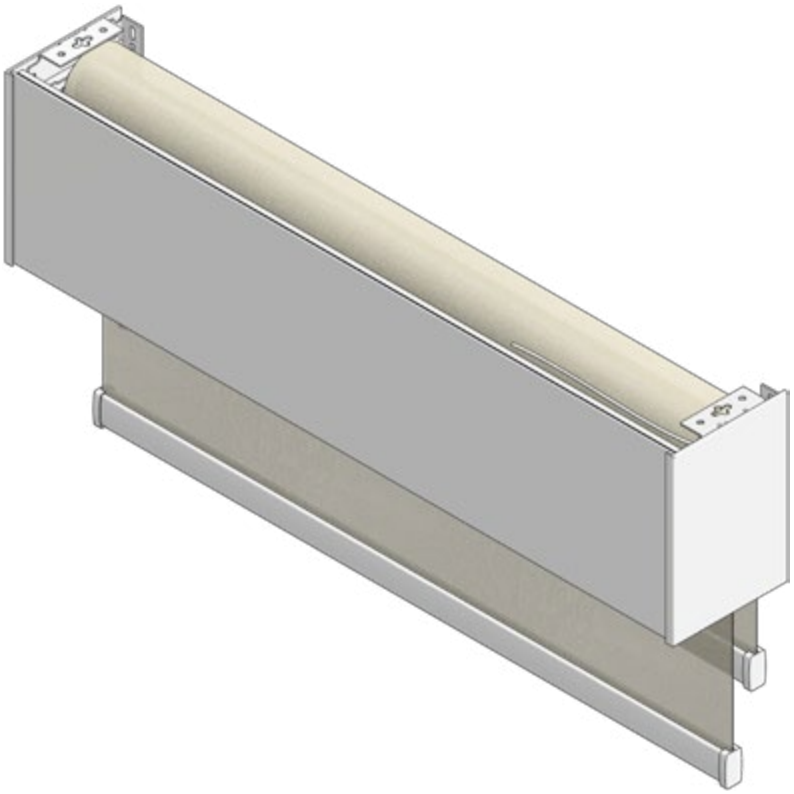

| Lacunes de Lumière | |
|---|---|
| Côté Inactif | Côté Contrôle |
| 5/8po ±1/8po | 7/8po ±1/8po |

## Caractéristiques et Avantages

- Le bandeau est disponible en blanc, anodisé et noir.
- Les capuchons d'extrémité offrent un aspect fini pour les applications murales extérieures. Disponibles en blanc et en gris.
- Les supports de montage sont disponibles en gris.
- La face avant de la cassette peut être recouverte d'un tissu assorti au store.
- Compatible avec les systèmes à chaîne (avec Safety Shield), Zero Gravity et motorisés avec des télécommandes sans fil, des interrupteurs ou d'autres dispositifs intelligents. Prend en charge les méthodes de fonctionnement mixtes pour les stores avant et arrière.
- Avec la gravité zéro, l'ombre est levée et abaissée manuellement dans la position souhaitée avec un minimum d'effort. (Pas besoin d'embrayage ni de chaîne)
- Peut être monté au plafond, au mur ou latéralement.
- L'entraînement du store peut être installé sur l'un ou l'autre des supports de montage. Se référer aux configurations pour plus de détails.
- L'extrémité libre à ressort, les crochets d'embrayage et la languette de sécurité garantissent une installation sûre.
- SB Multi in 1: Permet à un groupe de stores d'être entraînés individuellement sous une seule cassette.

**L'ESPACE LUMINEUX PEUT AUGMENTER lorsque le rapport largeur / hauteur est de 1: 2,5 ou plus**

# Stores Double
## Façade carrée double

### Dimensions et Aperçu

vue de profil

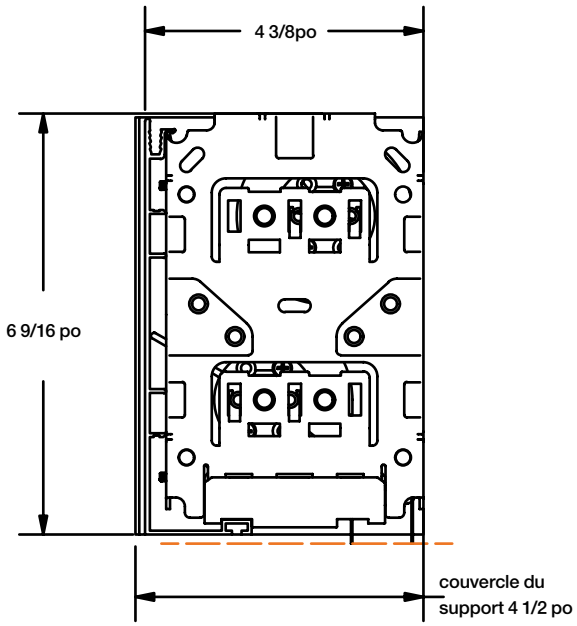


largeur du support

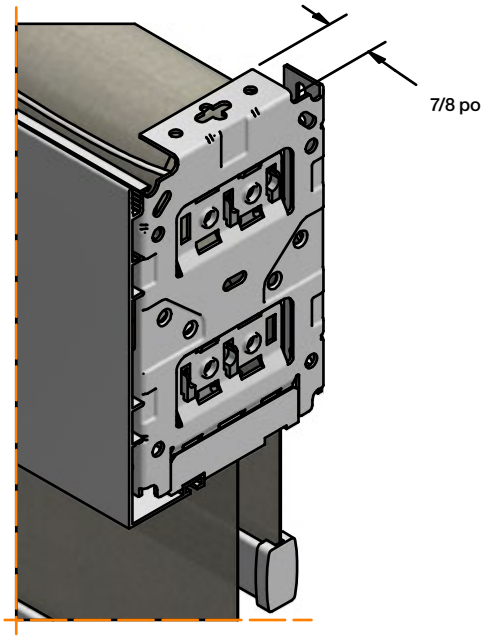


### Spécifications de Montage

Montage au Plafond

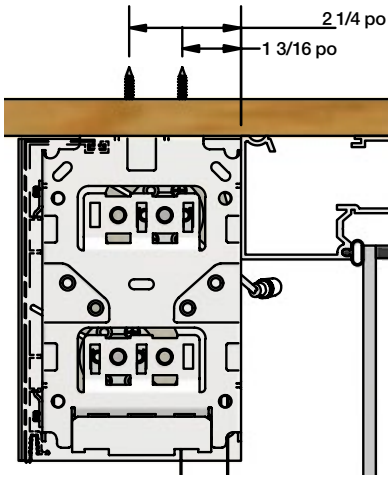


Montage Mural

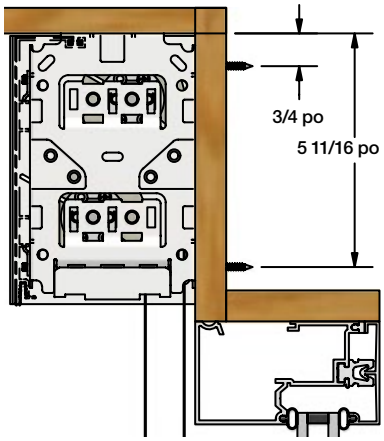


Montage Latéral

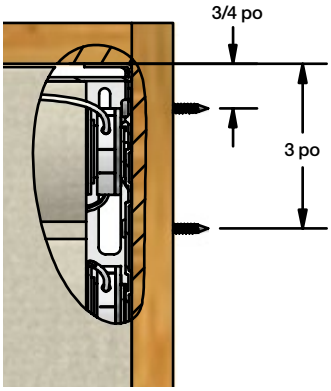


**L'ÉCART DE LUMIÈRE N'EST PAS AFFECTÉ LORSQUE LE STORE EST MONTÉE LATÉRALEMENT.**

# Stores Double
## Façade carrée double

### configurations des rouleaux

avec retour

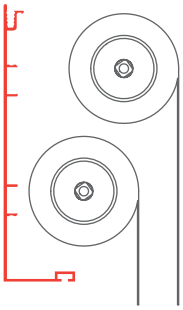

A

sans retour

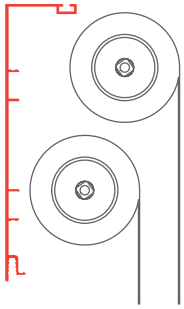

B

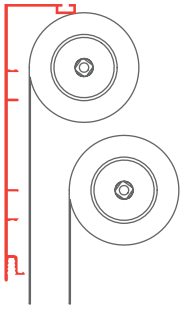

C

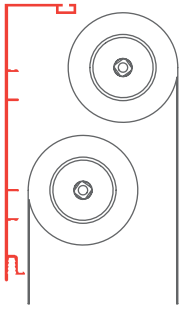

D

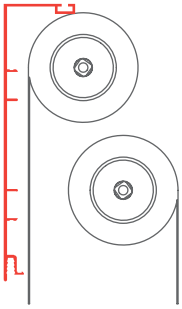

E

### autres détails

enveloppe en tissu

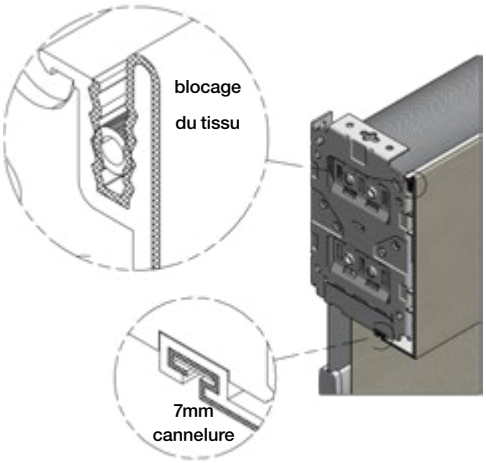


couvercle d'extrémité magnétique

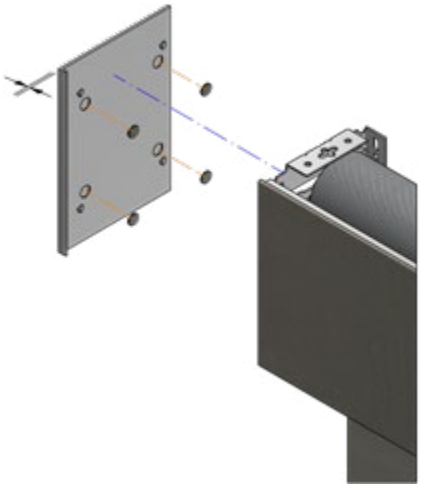

# Groupes de Prix: Store Double
## Groupe de Prix "Special"

Le prix de détail suggéré pour les stores à rouleaux manuels comprend le rouleau ouvert, les supports de montage, les supports de chaîne, le choix de la chaîne et choix de l'ourlet.

Pour les stores doubles, ajoutez deux prix des groupes de prix correspondants, un pour le store avant, un pour le store arrière

Tous les stores équipés d'un mécanisme à chaîne sont désormais dotés du dispositif de sécurité Safety Shield.

N'oubliez pas de sélectionner l'option d'opération si ce n'est pas la chaîne.

**Tissus: Primary**

Prix de vente conseillé pour les stores manuels. L'automatisation est disponible moyennant un supplément. Le store à enrouleur manuel ouvert comprend le rouleau, les supports de fixation, une chaîne au choix et une finition au choix.

| Hauter | | Largeur | | | | | | | | | | | | | | | | | | | | Canal latéral U | Canal latéral L | Guides-câbles G&D |
|---|---|---|---|---|---|---|---|---|---|---|---|---|---|---|---|---|---|---|---|---|---|---|---|---|
| cm | | | 76 | 91 | 107 | 122 | 137 | 152 | 168 | 183 | 198 | 213 | 229 | 244 | 274 | 305 | 335 | 366 | 396 | 427 | | | | |
| | po | 24 | 30 | 36 | 42 | 48 | 54 | 60 | 66 | 72 | 78 | 84 | 90 | 96 | 108 | 120 | 132 | 144 | 156 | 168 | | | | |
| 91 | 36 | 175 | 198 | 221 | 245 | 268 | 291 | 314 | 338 | 360 | 398 | 423 | 561 | 592 | 664 | 727 | 915 | 989 | 1063 | 1319 | | 179 | 153 | 82 |
| 107 | 42 | 181 | 205 | 228 | 251 | 275 | 299 | 323 | 361 | 384 | 409 | 434 | 573 | 604 | 677 | 741 | 930 | 1166 | 1253 | 1340 | | 203 | 173 | 83 |
| 122 | 48 | 187 | 211 | 235 | 259 | 283 | 307 | 344 | 371 | 395 | 419 | 446 | 585 | 616 | 690 | 755 | 1097 | 1186 | 1274 | 1363 | | 227 | 192 | 85 |
| 137 | 54 | 193 | 217 | 242 | 266 | 291 | 328 | 353 | 380 | 405 | 430 | 457 | 596 | 629 | 704 | 888 | 1115 | 1205 | 1295 | 1384 | | 251 | 212 | 87 |
| 152 | 60 | 199 | 223 | 248 | 274 | 311 | 337 | 363 | 390 | 415 | 441 | 468 | 608 | 640 | 828 | 906 | 1134 | 1225 | 1316 | 1407 | | 275 | 231 | 89 |
| 168 | 66 | 204 | 230 | 255 | 292 | 319 | 345 | 372 | 399 | 426 | 452 | 480 | 619 | 755 | 843 | 922 | 1153 | 1245 | 1337 | 1429 | | 299 | 251 | 91 |
| 183 | 72 | 210 | 236 | 262 | 300 | 327 | 354 | 381 | 409 | 435 | 462 | 562 | 730 | 769 | 859 | 940 | 1171 | 1264 | 1358 | 1508 | | 323 | 271 | 92 |
| 198 | 78 | 216 | 242 | 280 | 308 | 336 | 363 | 390 | 419 | 445 | 543 | 575 | 744 | 783 | 875 | 957 | 1189 | 1284 | 1432 | 1531 | | 347 | 290 | 94 |
| 213 | 84 | 222 | 249 | 287 | 315 | 344 | 372 | 400 | 428 | 523 | 555 | 588 | 758 | 798 | 891 | 974 | 1207 | 1355 | 1454 | 1554 | | 370 | 310 | 96 |
| 229 | 90 | 227 | 266 | 295 | 323 | 351 | 380 | 409 | 438 | 536 | 568 | 602 | 772 | 813 | 907 | 991 | 1226 | 1375 | 1476 | 1576 | | 395 | 329 | 98 |
| 244 | 96 | 233 | 273 | 301 | 331 | 360 | 389 | 418 | 515 | 548 | 581 | 615 | 786 | 828 | 923 | 1008 | 1293 | 1395 | 1497 | 1599 | | 418 | 349 | 100 |
| 259 | 102 | 239 | 279 | 309 | 338 | 368 | 397 | 492 | 527 | 560 | 594 | 629 | 800 | 842 | 939 | 1065 | 1312 | 1416 | 1520 | 1623 | | 442 | 368 | 102 |
| 274 | 108 | 245 | 286 | 316 | 346 | 376 | 406 | 503 | 538 | 572 | 607 | 643 | 815 | 857 | 955 | 1083 | 1332 | 1437 | 1541 | 1646 | | 466 | 388 | 103 |
| 290 | 114 | 262 | 293 | 323 | 354 | 384 | 478 | 514 | 550 | 584 | 620 | 656 | 829 | 872 | 1009 | 1101 | 1351 | 1457 | 1563 | 1669 | | 490 | 408 | 105 |
| 305 | 120 | 268 | 299 | 330 | 362 | 393 | 489 | 525 | 562 | 597 | 633 | 670 | 843 | 887 | 1025 | 1119 | 1370 | 1477 | 1585 | 1692 | | 514 | 427 | 107 |
| 320 | 126 | 275 | 306 | 338 | 369 | 463 | 500 | 536 | 574 | 609 | 645 | 683 | 857 | 937 | 1042 | 1137 | 1389 | 1498 | 1607 | 1715 | | 537 | 447 | 109 |
| 335 | 132 | 280 | 312 | 345 | 377 | 473 | 511 | 548 | 586 | 622 | 659 | 696 | 871 | 952 | 1059 | 1155 | 1409 | 1519 | 1628 | 1738 | | 562 | 466 | 111 |
| 351 | 138 | 287 | 320 | 352 | 385 | 483 | 521 | 558 | 597 | 634 | 672 | 711 | 920 | 968 | 1075 | 1173 | 1428 | 1539 | 1650 | 1761 | | 585 | 486 | 112 |
| 366 | 144 | 293 | 326 | 359 | 455 | 493 | 531 | 569 | 609 | 646 | 684 | 751 | 934 | 983 | 1092 | 1191 | 1447 | 1560 | 1672 | 1784 | | 610 | 505 | 114 |

| | | | | | | | | | | | | | | | | | | | |
|---|---|---|---|---|---|---|---|---|---|---|---|---|---|---|---|---|---|---|---|
| Canal de fond U | 72 | 86 | 99 | 112 | 125 | 138 | 151 | 165 | 178 | 191 | 204 | 217 | 230 | 257 | 283 | 309 | 336 | 362 | 388 |
| Canal de fond L | 57 | 67 | 77 | 87 | 96 | 106 | 116 | 126 | 136 | 145 | 155 | 165 | 175 | 194 | 214 | 233 | 253 | 273 | 292 |

## Options de Cantonnière (Ajouter un prix à la grille ci-dessus)

| Cassettes | 24 po | 30 po | 36 po | 42 po | 48 po | 54 po | 60 po | 66 po | 72 po | 78 po | 84 po | 90 po | 96 po | 108 po | 120 po | 132 po | 144 po | 156 po | 168 po |
|---|---|---|---|---|---|---|---|---|---|---|---|---|---|---|---|---|---|---|---|
| Façade carrée double | 133 | 150 | 166 | 181 | 198 | 214 | 230 | 247 | 262 | 278 | 295 | 311 | 326 | 359 | 391 | 423 | 455 | 488 | 520 |
| Supplément pour l'emballage en tissu | 36 | 41 | 47 | 52 | 58 | 63 | 69 | 75 | 81 | 86 | 91 | 97 | 103 | 114 | 126 | 136 | 148 | 159 | 170 |

Si vous placez plusieurs abat-jour côte à côte, ils peuvent être logés dans une seule cantonnière pour un aspect plus épuré. Voir la page Tout-en-un pour plus de détails.

## Modes de fonctionnement

| | |
|---|---|
| Zero Gravity | 130 |
| Assistance par ressort | 80 |
| Motorisation | voir section moteur |

# Groupes de Prix: Store Double
## Groupe de Prix 1

Le prix de détail suggéré pour les stores à rouleaux manuels comprend le rouleau ouvert, les supports de montage, les supports de chaîne, le choix de la chaîne et choix de l'ourlet.

Pour les stores doubles, ajoutez deux prix des groupes de prix correspondants, un pour le store avant, un pour le store arrière

Tous les stores équipés d'un mécanisme à chaîne sont désormais dotés du dispositif de sécurité Safety Shield.

N'oubliez pas de sélectionner l'option d'opération si ce n'est pas la chaîne.

**Tissus: Gallaria, Haven, Luminescence, Lunar, Eternal, Peru Translucide, Pureview, RS 401, RS 403, Rustica Privée, Endure, Veil, VS Vinyle, Willow, Whisper**

Prix de vente conseillé pour les stores manuels. L'automatisation est disponible moyennant un supplément. Le store à enrouleur manuel ouvert comprend le rouleau, les supports de fixation, une chaîne au choix et une finition au choix.

| Hauter | | Largeur | | | | | | | | | | | | | | | | | | | | Canal latéral U | Canal latéral L | Guides-câbles G&D |
|---|---|---|---|---|---|---|---|---|---|---|---|---|---|---|---|---|---|---|---|---|---|---|---|---|
| cm | | | 76 | 91 | 107 | 122 | 137 | 152 | 168 | 183 | 198 | 213 | 229 | 244 | 274 | 305 | 335 | 366 | 396 | 427 | | | | |
| | po | 24 | 30 | 36 | 42 | 48 | 54 | 60 | 66 | 72 | 78 | 84 | 90 | 96 | 108 | 120 | 132 | 144 | 156 | 168 | | | | |
| 91 | 36 | 186 | 212 | 237 | 263 | 288 | 314 | 339 | 366 | 391 | 423 | 450 | 589 | 620 | 696 | 764 | 954 | 1031 | 1109 | 1326 | | 179 | 153 | 82 |
| 107 | 42 | 193 | 220 | 246 | 272 | 298 | 325 | 351 | 385 | 410 | 437 | 465 | 604 | 637 | 714 | 783 | 975 | 1179 | 1267 | 1356 | | 203 | 173 | 83 |
| 122 | 48 | 200 | 227 | 254 | 281 | 308 | 335 | 368 | 397 | 423 | 451 | 480 | 619 | 654 | 732 | 802 | 1114 | 1204 | 1295 | 1385 | | 227 | 192 | 85 |
| 137 | 54 | 207 | 235 | 263 | 290 | 318 | 352 | 381 | 409 | 437 | 465 | 495 | 635 | 670 | 750 | 916 | 1138 | 1230 | 1323 | 1450 | | 251 | 212 | 87 |
| 152 | 60 | 214 | 243 | 272 | 299 | 334 | 363 | 392 | 422 | 450 | 479 | 509 | 651 | 686 | 857 | 938 | 1162 | 1256 | 1383 | 1479 | | 275 | 231 | 89 |
| 168 | 66 | 221 | 250 | 280 | 314 | 344 | 374 | 404 | 434 | 464 | 493 | 524 | 666 | 784 | 877 | 960 | 1186 | 1313 | 1412 | 1510 | | 299 | 251 | 91 |
| 183 | 72 | 228 | 258 | 288 | 323 | 355 | 385 | 415 | 447 | 477 | 507 | 598 | 762 | 802 | 897 | 983 | 1240 | 1341 | 1440 | 1515 | | 323 | 271 | 92 |
| 198 | 78 | 235 | 266 | 302 | 333 | 365 | 396 | 427 | 460 | 490 | 579 | 615 | 779 | 822 | 918 | 1030 | 1265 | 1367 | 1444 | 1545 | | 347 | 290 | 94 |
| 213 | 84 | 242 | 274 | 311 | 342 | 374 | 406 | 439 | 472 | 560 | 595 | 632 | 797 | 841 | 962 | 1053 | 1290 | 1370 | 1473 | 1575 | | 370 | 310 | 96 |
| 229 | 90 | 249 | 287 | 320 | 352 | 385 | 418 | 451 | 485 | 574 | 611 | 649 | 815 | 860 | 983 | 1075 | 1315 | 1397 | 1501 | 1604 | | 395 | 329 | 98 |
| 244 | 96 | 256 | 294 | 328 | 362 | 395 | 429 | 462 | 553 | 590 | 627 | 666 | 833 | 899 | 1004 | 1099 | 1317 | 1423 | 1528 | 1633 | | 418 | 349 | 100 |
| 259 | 102 | 263 | 303 | 337 | 371 | 405 | 440 | 529 | 567 | 605 | 644 | 683 | 872 | 919 | 1025 | 1104 | 1342 | 1449 | 1556 | 1663 | | 442 | 368 | 102 |
| 274 | 108 | 271 | 310 | 345 | 381 | 416 | 451 | 542 | 582 | 621 | 659 | 716 | 891 | 938 | 1046 | 1126 | 1366 | 1475 | 1584 | 1693 | | 466 | 388 | 103 |
| 290 | 114 | 282 | 318 | 354 | 390 | 426 | 516 | 555 | 596 | 636 | 676 | 735 | 909 | 958 | 1050 | 1148 | 1390 | 1501 | 1611 | 1723 | | 490 | 408 | 105 |
| 305 | 120 | 290 | 326 | 363 | 400 | 436 | 528 | 569 | 611 | 651 | 709 | 752 | 927 | 977 | 1071 | 1171 | 1415 | 1527 | 1640 | 1752 | | 514 | 427 | 107 |
| 320 | 126 | 297 | 334 | 372 | 409 | 499 | 540 | 582 | 625 | 683 | 726 | 769 | 945 | 980 | 1092 | 1194 | 1439 | 1553 | 1668 | 1781 | | 537 | 447 | 109 |
| 335 | 132 | 304 | 342 | 380 | 419 | 511 | 554 | 596 | 640 | 699 | 742 | 787 | 964 | 999 | 1112 | 1216 | 1463 | 1579 | 1695 | 1811 | | 562 | 466 | 111 |
| 351 | 138 | 311 | 350 | 389 | 428 | 523 | 566 | 610 | 670 | 714 | 759 | 804 | 967 | 1018 | 1133 | 1238 | 1488 | 1605 | 1723 | 1841 | | 585 | 486 | 112 |
| 366 | 144 | 318 | 358 | 397 | 490 | 534 | 579 | 623 | 685 | 730 | 775 | 809 | 984 | 1037 | 1154 | 1261 | 1512 | 1631 | 1750 | 1871 | | 610 | 505 | 114 |

| | | | | | | | | | | | | | | | | | | | |
|---|---|---|---|---|---|---|---|---|---|---|---|---|---|---|---|---|---|---|---|
| Canal de fond U | 72 | 86 | 99 | 112 | 125 | 138 | 151 | 165 | 178 | 191 | 204 | 217 | 230 | 257 | 283 | 309 | 336 | 362 | 388 |
| Canal de fond L | 57 | 67 | 77 | 87 | 96 | 106 | 116 | 126 | 136 | 145 | 155 | 165 | 175 | 194 | 214 | 233 | 253 | 273 | 292 |

## Options de Cantonnière (Ajouter un prix à la grille ci-dessus)

| Cassettes | 24 po | 30 po | 36 po | 42 po | 48 po | 54 po | 60 po | 66 po | 72 po | 78 po | 84 po | 90 po | 96 po | 108 po | 120 po | 132 po | 144 po | 156 po | 168 po |
|---|---|---|---|---|---|---|---|---|---|---|---|---|---|---|---|---|---|---|---|
| Façade carrée double | 133 | 150 | 166 | 181 | 198 | 214 | 230 | 247 | 262 | 278 | 295 | 311 | 326 | 359 | 391 | 423 | 455 | 488 | 520 |
| Supplément pour l'emballage en tissu | 36 | 41 | 47 | 52 | 58 | 63 | 69 | 75 | 81 | 86 | 91 | 97 | 103 | 114 | 126 | 136 | 148 | 159 | 170 |

Si vous placez plusieurs abat-jour côte à côte, ils peuvent être logés dans une seule cantonnière pour un aspect plus épuré. Voir la page Tout-en-un pour plus de détails.

## Modes de fonctionnement

| | |
|---|---|
| Zero Gravity | 130 |
| Assistance par ressort | 80 |
| Motorisation | voir section moteur |

# Groupes de Prix: Store Double
## Groupe de Prix 2

Le prix de détail suggéré pour les stores à rouleaux manuels comprend le rouleau ouvert, les supports de montage, les supports de chaîne, le choix de la chaîne et choix de l'ourlet.

Pour les stores doubles, ajoutez deux prix des groupes de prix correspondants, un pour le store avant, un pour le store arrière

Tous les stores équipés d'un mécanisme à chaîne sont désormais dotés du dispositif de sécurité Safety Shield.

N'oubliez pas de sélectionner l'option d'opération si ce n'est pas la chaîne.

**Tissus: Bloom, Extravagant, Exquisite, Gaia, Meadow, Mellow, Paragon Screen 10%, Paragon Screen 3%, Paragon Screen 5%, Peru Opaque, Rustica Opaque**

Prix de vente conseillé pour les stores manuels. L'automatisation est disponible moyennant un supplément. Le store à enrouleur manuel ouvert comprend le rouleau, les supports de fixation, une chaîne au choix et une finition au choix.

| Hauter | | Largeur | | | | | | | | | | | | | | | | | | | | Canal latéral U | Canal latéral L | Guides-câbles G&D |
|---|---|---|---|---|---|---|---|---|---|---|---|---|---|---|---|---|---|---|---|---|---|---|---|---|
| cm | | | 76 | 91 | 107 | 122 | 137 | 152 | 168 | 183 | 198 | 213 | 229 | 244 | 274 | 305 | 335 | 366 | 396 | 427 | | | | |
| | in. | 24" | 30" | 36" | 42" | 48" | 54" | 60" | 66" | 72" | 78" | 84" | 90" | 96" | 108" | 120" | 132" | 144" | 156" | 168" | | | | |
| 91 | 36" | 202 | 231 | 259 | 288 | 316 | 344 | 373 | 403 | 430 | 481 | 511 | 667 | 705 | 791 | 867 | 1081 | 1170 | 1259 | 1529 | | 179 | 153 | 82 |
| 107 | 42" | 210 | 240 | 269 | 299 | 329 | 358 | 388 | 438 | 469 | 500 | 531 | 688 | 726 | 815 | 893 | 1110 | 1363 | 1467 | 1570 | | 203 | 173 | 83 |
| 122 | 48" | 218 | 250 | 280 | 310 | 341 | 372 | 422 | 455 | 486 | 518 | 551 | 709 | 749 | 839 | 920 | 1293 | 1399 | 1505 | 1611 | | 227 | 192 | 85 |
| 137 | 54" | 227 | 259 | 291 | 322 | 354 | 404 | 437 | 471 | 503 | 537 | 571 | 730 | 770 | 863 | 1071 | 1326 | 1435 | 1543 | 1763 | | 251 | 212 | 87 |
| 152 | 60" | 235 | 268 | 301 | 333 | 384 | 418 | 453 | 488 | 521 | 556 | 591 | 751 | 793 | 1005 | 1102 | 1360 | 1471 | 1689 | 1808 | | 275 | 231 | 89 |
| 168 | 66" | 244 | 278 | 311 | 362 | 397 | 433 | 468 | 505 | 539 | 574 | 610 | 771 | 923 | 1034 | 1133 | 1393 | 1610 | 1731 | 1852 | | 299 | 251 | 91 |
| 183 | 72" | 252 | 287 | 321 | 374 | 411 | 447 | 484 | 521 | 556 | 593 | 711 | 899 | 949 | 1062 | 1164 | 1524 | 1648 | 1772 | 1896 | | 323 | 271 | 92 |
| 198 | 78" | 261 | 296 | 349 | 386 | 424 | 461 | 499 | 538 | 574 | 691 | 735 | 923 | 975 | 1090 | 1275 | 1560 | 1686 | 1813 | 1940 | | 347 | 290 | 94 |
| 213 | 84" | 269 | 306 | 360 | 399 | 437 | 476 | 515 | 554 | 669 | 712 | 758 | 948 | 1000 | 1193 | 1308 | 1596 | 1725 | 1855 | 1984 | | 370 | 310 | 96 |
| 229 | 90" | 277 | 331 | 371 | 410 | 451 | 490 | 530 | 571 | 689 | 735 | 781 | 972 | 1026 | 1224 | 1341 | 1632 | 1764 | 1896 | 2029 | | 395 | 329 | 98 |
| 244 | 96" | 285 | 341 | 382 | 423 | 464 | 505 | 545 | 665 | 710 | 756 | 804 | 997 | 1123 | 1255 | 1375 | 1668 | 1803 | 1937 | 2073 | | 418 | 349 | 100 |
| 259 | 102" | 295 | 351 | 393 | 435 | 477 | 519 | 635 | 684 | 731 | 778 | 827 | 1090 | 1151 | 1285 | 1408 | 1704 | 1842 | 1980 | 2117 | | 442 | 368 | 102 |
| 274 | 108" | 303 | 361 | 404 | 448 | 490 | 533 | 654 | 703 | 751 | 800 | 907 | 1116 | 1179 | 1316 | 1441 | 1740 | 1880 | 2021 | 2161 | | 466 | 388 | 103 |
| 290 | 114" | 328 | 371 | 416 | 460 | 504 | 622 | 672 | 723 | 772 | 822 | 931 | 1143 | 1206 | 1346 | 1474 | 1776 | 1919 | 2062 | 2206 | | 490 | 408 | 105 |
| 305 | 120" | 336 | 381 | 426 | 472 | 517 | 638 | 690 | 742 | 793 | 900 | 956 | 1169 | 1234 | 1376 | 1507 | 1812 | 1958 | 2104 | 2250 | | 514 | 427 | 107 |
| 320 | 126" | 345 | 392 | 438 | 484 | 602 | 655 | 707 | 761 | 868 | 924 | 981 | 1196 | 1262 | 1407 | 1540 | 1848 | 1997 | 2145 | 2293 | | 537 | 447 | 109 |
| 335 | 132" | 354 | 402 | 449 | 496 | 618 | 672 | 726 | 781 | 890 | 948 | 1007 | 1222 | 1290 | 1437 | 1574 | 1884 | 2036 | 2186 | 2338 | | 562 | 466 | 111 |
| 351 | 138" | 363 | 412 | 460 | 509 | 633 | 689 | 744 | 854 | 912 | 971 | 1032 | 1249 | 1317 | 1468 | 1607 | 1919 | 2074 | 2228 | 2382 | | 585 | 486 | 112 |
| 366 | 144" | 372 | 422 | 471 | 592 | 649 | 705 | 762 | 875 | 934 | 995 | 1056 | 1275 | 1345 | 1499 | 1640 | 1956 | 2113 | 2269 | 2427 | | 610 | 505 | 114 |

| | | | | | | | | | | | | | | | | | | | |
|---|---|---|---|---|---|---|---|---|---|---|---|---|---|---|---|---|---|---|---|
| Canal de fond U | 72 | 86 | 99 | 112 | 125 | 138 | 151 | 165 | 178 | 191 | 204 | 217 | 230 | 257 | 283 | 309 | 336 | 362 | 388 |
| Canal de fond L | 57 | 67 | 77 | 87 | 96 | 106 | 116 | 126 | 136 | 145 | 155 | 165 | 175 | 194 | 214 | 233 | 253 | 273 | 292 |

## Options de Cantonnière (Ajouter un prix à la grille ci-dessus)

| Cassettes | 24 po | 30 po | 36 po | 42 po | 48 po | 54 po | 60 po | 66 po | 72 po | 78 po | 84 po | 90 po | 96 po | 108 po | 120 po | 132 po | 144 po | 156 po | 168 po |
|---|---|---|---|---|---|---|---|---|---|---|---|---|---|---|---|---|---|---|---|
| Façade carrée double | 133 | 150 | 166 | 181 | 198 | 214 | 230 | 247 | 262 | 278 | 295 | 311 | 326 | 359 | 391 | 423 | 455 | 488 | 520 |
| Supplément pour l'emballage en tissu | 36 | 41 | 47 | 52 | 58 | 63 | 69 | 75 | 81 | 86 | 91 | 97 | 103 | 114 | 126 | 136 | 148 | 159 | 170 |

Si vous placez plusieurs abat-jour côte à côte, ils peuvent être logés dans une seule cantonnière pour un aspect plus épuré. Voir la page Tout-en-un pour plus de détails.

## Modes de fonctionnement

| | |
|---|---|
| Zero Gravity | 130 |
| Assistance par ressort | 80 |
| Motorisation | voir section moteur |

# Groupes de Prix: Store Double
## Groupe de Prix 3

Le prix de détail suggéré pour les stores à rouleaux manuels comprend le rouleau ouvert, les supports de montage, les supports de chaîne, le choix de la chaîne et choix de l'ourlet.

Pour les stores doubles, ajoutez deux prix des groupes de prix correspondants, un pour le store avant, un pour le store arrière

Tous les stores équipés d'un mécanisme à chaîne sont désormais dotés du dispositif de sécurité Safety Shield.

N'oubliez pas de sélectionner l'option d'opération si ce n'est pas la chaîne.

**Tissus: Paragon Screen 1%, Coastal, Fleece, Isle, Primary Opaque, Spiral, Twinscreen 3%**

Prix de vente conseillé pour les stores manuels. L'automatisation est disponible moyennant un supplément. Le store à enrouleur manuel ouvert comprend le rouleau, les supports de fixation, une chaîne au choix et une finition au choix.

| Hauter | | Largeur | | | | | | | | | | | | | | | | | | | | Canal latéral U | Canal latéral L | Guides-câbles G&D |
|---|---|---|---|---|---|---|---|---|---|---|---|---|---|---|---|---|---|---|---|---|---|---|---|---|
| cm | | | 76 | 91 | 107 | 122 | 137 | 152 | 168 | 183 | 198 | 213 | 229 | 244 | 274 | 305 | 335 | 366 | 396 | 427 | | | | |
| | po | 24 | 30 | 36 | 42 | 48 | 54 | 60 | 66 | 72 | 78 | 84 | 90 | 96 | 108 | 120 | 132 | 144 | 156 | 168 | | | | |
| 91 | 36 | 206 | 235 | 265 | 295 | 324 | 354 | 384 | 414 | 443 | 502 | 534 | 695 | 733 | 823 | 903 | 1124 | 1217 | 1309 | 1564 | | 179 | 153 | 82 |
| 107 | 42 | 214 | 245 | 277 | 307 | 338 | 368 | 400 | 458 | 490 | 523 | 557 | 718 | 758 | 850 | 933 | 1156 | 1397 | 1503 | 1609 | | 203 | 173 | 83 |
| 122 | 48 | 223 | 255 | 287 | 319 | 351 | 383 | 442 | 476 | 510 | 544 | 579 | 741 | 783 | 877 | 963 | 1328 | 1437 | 1545 | 1655 | | 227 | 192 | 85 |
| 137 | 54 | 232 | 265 | 299 | 332 | 365 | 424 | 459 | 495 | 530 | 565 | 601 | 765 | 807 | 905 | 1106 | 1364 | 1476 | 1588 | 1815 | | 251 | 212 | 87 |
| 152 | 60 | 242 | 275 | 310 | 344 | 403 | 440 | 476 | 514 | 549 | 586 | 623 | 788 | 832 | 1039 | 1140 | 1402 | 1516 | 1742 | 1864 | | 275 | 231 | 89 |
| 168 | 66 | 251 | 286 | 321 | 380 | 418 | 455 | 493 | 532 | 569 | 606 | 645 | 811 | 956 | 1070 | 1174 | 1438 | 1662 | 1788 | 1914 | | 299 | 251 | 91 |
| 183 | 72 | 259 | 296 | 332 | 393 | 432 | 472 | 510 | 551 | 588 | 628 | 742 | 932 | 984 | 1102 | 1208 | 1576 | 1705 | 1834 | 1963 | | 323 | 271 | 92 |
| 198 | 78 | 268 | 306 | 367 | 407 | 447 | 488 | 528 | 569 | 608 | 721 | 767 | 958 | 1013 | 1132 | 1325 | 1616 | 1748 | 1880 | 2011 | | 347 | 290 | 94 |
| 213 | 84 | 277 | 316 | 378 | 420 | 462 | 503 | 545 | 587 | 699 | 745 | 792 | 985 | 1041 | 1242 | 1362 | 1656 | 1791 | 1926 | 2060 | | 370 | 310 | 96 |
| 229 | 90 | 286 | 348 | 391 | 433 | 476 | 519 | 562 | 605 | 722 | 769 | 818 | 1012 | 1069 | 1276 | 1399 | 1695 | 1834 | 1971 | 2109 | | 395 | 329 | 98 |
| 244 | 96 | 295 | 359 | 403 | 447 | 491 | 536 | 579 | 696 | 744 | 793 | 843 | 1039 | 1171 | 1309 | 1435 | 1735 | 1876 | 2017 | 2159 | | 418 | 349 | 100 |
| 259 | 102 | 304 | 370 | 416 | 461 | 506 | 551 | 665 | 717 | 766 | 817 | 869 | 1139 | 1202 | 1343 | 1472 | 1775 | 1919 | 2063 | 2207 | | 442 | 368 | 102 |
| 274 | 108 | 313 | 381 | 427 | 474 | 521 | 567 | 685 | 738 | 789 | 841 | 954 | 1168 | 1233 | 1376 | 1509 | 1814 | 1962 | 2109 | 2256 | | 466 | 388 | 103 |
| 290 | 114 | 344 | 392 | 440 | 487 | 535 | 651 | 705 | 759 | 811 | 865 | 981 | 1197 | 1263 | 1410 | 1545 | 1854 | 2004 | 2155 | 2305 | | 490 | 408 | 105 |
| 305 | 120 | 354 | 403 | 452 | 501 | 550 | 670 | 724 | 780 | 834 | 949 | 1008 | 1226 | 1294 | 1443 | 1582 | 1894 | 2047 | 2201 | 2354 | | 514 | 427 | 107 |
| 320 | 126 | 363 | 414 | 464 | 515 | 631 | 688 | 744 | 801 | 914 | 975 | 1036 | 1255 | 1324 | 1477 | 1619 | 1934 | 2090 | 2247 | 2403 | | 537 | 447 | 109 |
| 335 | 132 | 373 | 425 | 476 | 528 | 648 | 706 | 764 | 822 | 939 | 1001 | 1063 | 1284 | 1354 | 1511 | 1655 | 1973 | 2133 | 2292 | 2452 | | 562 | 466 | 111 |
| 351 | 138 | 383 | 436 | 488 | 541 | 665 | 724 | 783 | 901 | 963 | 1027 | 1091 | 1313 | 1385 | 1544 | 1692 | 2013 | 2175 | 2338 | 2501 | | 585 | 486 | 112 |
| 366 | 144 | 393 | 446 | 501 | 621 | 681 | 742 | 802 | 924 | 987 | 1052 | 1118 | 1341 | 1415 | 1578 | 1728 | 2053 | 2218 | 2384 | 2550 | | 610 | 505 | 114 |

| | | | | | | | | | | | | | | | | | | | |
|---|---|---|---|---|---|---|---|---|---|---|---|---|---|---|---|---|---|---|---|
| Canal de fond U | 72 | 86 | 99 | 112 | 125 | 138 | 151 | 165 | 178 | 191 | 204 | 217 | 230 | 257 | 283 | 309 | 336 | 362 | 388 |
| Canal de fond L | 57 | 67 | 77 | 87 | 96 | 106 | 116 | 126 | 136 | 145 | 155 | 165 | 175 | 194 | 214 | 233 | 253 | 273 | 292 |

## Options de Cantonnière (Ajouter un prix à la grille ci-dessus)

| Cassettes | 24 po | 30 po | 36 po | 42 po | 48 po | 54 po | 60 po | 66 po | 72 po | 78 po | 84 po | 90 po | 96 po | 108 po | 120 po | 132 po | 144 po | 156 po | 168 po |
|---|---|---|---|---|---|---|---|---|---|---|---|---|---|---|---|---|---|---|---|
| Façade carrée double | 133 | 150 | 166 | 181 | 198 | 214 | 230 | 247 | 262 | 278 | 295 | 311 | 326 | 359 | 391 | 423 | 455 | 488 | 520 |
| Supplément pour l'emballage en tissu | 36 | 41 | 47 | 52 | 58 | 63 | 69 | 75 | 81 | 86 | 91 | 97 | 103 | 114 | 126 | 136 | 148 | 159 | 170 |

Si vous placez plusieurs abat-jour côte à côte, ils peuvent être logés dans une seule cantonnière pour un aspect plus épuré. Voir la page Tout-en-un pour plus de détails.

## Modes de fonctionnement

| | |
|---|---|
| Zero Gravity | 130 |
| Assistance par ressort | 80 |
| Motorisation | voir section moteur |

# Groupes de Prix: Store Double
## Groupe de Prix 4

Le prix de détail suggéré pour les stores à rouleaux manuels comprend le rouleau ouvert, les supports de montage, les supports de chaîne, le choix de la chaîne et choix de l'ourlet.

Pour les stores doubles, ajoutez deux prix des groupes de prix correspondants, un pour le store avant, un pour le store arrière

Tous les stores équipés d'un mécanisme à chaîne sont désormais dotés du dispositif de sécurité Safety Shield.

N'oubliez pas de sélectionner l'option d'opération si ce n'est pas la chaîne.

**Tissus: Twinscreen 1%, Abstract, Azure, Breeze, Cloud, Crystalline, Gallaria Opaque, Nature, Oasis, Paragon Screen 0%, Rattan, Zigzag**

Prix de vente conseillé pour les stores manuels. L'automatisation est disponible moyennant un supplément. Le store à enrouleur manuel ouvert comprend le rouleau, les supports de fixation, une chaîne au choix et une finition au choix.

| Hauter | | Largeur | | | | | | | | | | | | | | | | | | | | U Side Channel | L Side Channel | Wire Guides L&R |
|---|---|---|---|---|---|---|---|---|---|---|---|---|---|---|---|---|---|---|---|---|---|---|---|---|
| cm | | | 76 | 91 | 107 | 122 | 137 | 152 | 168 | 183 | 198 | 213 | 229 | 244 | 274 | 305 | 335 | 366 | 396 | 427 | | | | |
| | po | 24 | 30 | 36 | 42 | 48 | 54 | 60 | 66 | 72 | 78 | 84 | 90 | 96 | 108 | 120 | 132 | 144 | 156 | 168 | | | | |
| 91 | 36 | 213 | 245 | 277 | 308 | 339 | 371 | 402 | 434 | 464 | 524 | 558 | 719 | 760 | 853 | 936 | 1161 | 1256 | 1352 | 1618 | | 179 | 153 | 82 |
| 107 | 42 | 223 | 256 | 289 | 322 | 355 | 387 | 419 | 479 | 512 | 547 | 583 | 746 | 788 | 884 | 970 | 1197 | 1448 | 1559 | 1669 | | 203 | 173 | 83 |
| 122 | 48 | 233 | 267 | 301 | 335 | 370 | 404 | 462 | 500 | 535 | 571 | 608 | 772 | 816 | 915 | 1004 | 1380 | 1494 | 1607 | 1721 | | 227 | 192 | 85 |
| 137 | 54 | 243 | 279 | 314 | 349 | 384 | 445 | 481 | 520 | 557 | 595 | 633 | 799 | 844 | 946 | 1158 | 1422 | 1539 | 1656 | 1895 | | 251 | 212 | 87 |
| 152 | 60 | 252 | 289 | 326 | 363 | 423 | 462 | 501 | 541 | 579 | 618 | 658 | 825 | 872 | 1091 | 1197 | 1464 | 1585 | 1822 | 1951 | | 275 | 231 | 89 |
| 168 | 66 | 262 | 301 | 339 | 399 | 439 | 480 | 520 | 562 | 601 | 642 | 683 | 852 | 1005 | 1126 | 1236 | 1506 | 1743 | 1875 | 2007 | | 299 | 251 | 91 |
| 183 | 72 | 272 | 312 | 351 | 414 | 456 | 497 | 539 | 582 | 623 | 665 | 788 | 982 | 1037 | 1161 | 1274 | 1656 | 1792 | 1928 | 2063 | | 323 | 271 | 92 |
| 198 | 78 | 282 | 323 | 385 | 429 | 472 | 516 | 559 | 603 | 646 | 768 | 817 | 1012 | 1069 | 1197 | 1403 | 1701 | 1840 | 1980 | 2119 | | 347 | 290 | 94 |
| 213 | 84 | 292 | 334 | 399 | 443 | 489 | 533 | 578 | 624 | 745 | 794 | 845 | 1042 | 1101 | 1317 | 1444 | 1746 | 1889 | 2033 | 2175 | | 370 | 310 | 96 |
| 229 | 90 | 301 | 366 | 412 | 458 | 504 | 551 | 597 | 644 | 770 | 822 | 874 | 1073 | 1133 | 1355 | 1486 | 1791 | 1938 | 2085 | 2231 | | 395 | 329 | 98 |
| 244 | 96 | 311 | 378 | 425 | 473 | 521 | 569 | 616 | 743 | 795 | 849 | 903 | 1103 | 1246 | 1393 | 1528 | 1837 | 1987 | 2138 | 2288 | | 418 | 349 | 100 |
| 259 | 102 | 321 | 390 | 439 | 488 | 537 | 587 | 711 | 767 | 821 | 875 | 931 | 1212 | 1281 | 1431 | 1569 | 1882 | 2036 | 2190 | 2344 | | 442 | 368 | 102 |
| 274 | 108 | 331 | 402 | 453 | 503 | 554 | 604 | 732 | 790 | 846 | 903 | 1026 | 1245 | 1315 | 1469 | 1611 | 1928 | 2085 | 2243 | 2400 | | 466 | 388 | 103 |
| 290 | 114 | 362 | 414 | 466 | 518 | 571 | 696 | 754 | 814 | 871 | 930 | 1056 | 1278 | 1349 | 1507 | 1653 | 1973 | 2134 | 2295 | 2456 | | 490 | 408 | 105 |
| 305 | 120 | 372 | 426 | 479 | 533 | 586 | 716 | 776 | 837 | 896 | 1023 | 1088 | 1310 | 1384 | 1545 | 1695 | 2018 | 2183 | 2348 | 2512 | | 514 | 427 | 107 |
| 320 | 126 | 383 | 437 | 493 | 548 | 675 | 737 | 798 | 861 | 986 | 1051 | 1118 | 1343 | 1419 | 1583 | 1736 | 2063 | 2232 | 2400 | 2568 | | 537 | 447 | 109 |
| 335 | 132 | 393 | 450 | 507 | 563 | 694 | 757 | 821 | 885 | 1013 | 1080 | 1150 | 1375 | 1454 | 1622 | 1779 | 2109 | 2280 | 2453 | 2624 | | 562 | 466 | 111 |
| 351 | 138 | 404 | 461 | 520 | 577 | 712 | 777 | 842 | 972 | 1040 | 1110 | 1180 | 1408 | 1487 | 1660 | 1820 | 2154 | 2330 | 2505 | 2681 | | 585 | 486 | 112 |
| 366 | 144 | 414 | 474 | 533 | 664 | 731 | 798 | 865 | 997 | 1067 | 1139 | 1212 | 1442 | 1522 | 1698 | 1862 | 2200 | 2379 | 2558 | 2737 | | 610 | 505 | 114 |

| | | | | | | | | | | | | | | | | | | | |
|---|---|---|---|---|---|---|---|---|---|---|---|---|---|---|---|---|---|---|---|
| Canal de fond U | 72 | 86 | 99 | 112 | 125 | 138 | 151 | 165 | 178 | 191 | 204 | 217 | 230 | 257 | 283 | 309 | 336 | 362 | 388 |
| Canal de fond L | 57 | 67 | 77 | 87 | 96 | 106 | 116 | 126 | 136 | 145 | 155 | 165 | 175 | 194 | 214 | 233 | 253 | 273 | 292 |

### Options de Cantonnière (Ajouter un prix à la grille ci-dessus)

| Cassettes | 24 po | 30 po | 36 po | 42 po | 48 po | 54 po | 60 po | 66 po | 72 po | 78 po | 84 po | 90 po | 96 po | 108 po | 120 po | 132 po | 144 po | 156 po | 168 po |
|---|---|---|---|---|---|---|---|---|---|---|---|---|---|---|---|---|---|---|---|
| Façade carrée double | 133 | 150 | 166 | 181 | 198 | 214 | 230 | 247 | 262 | 278 | 295 | 311 | 326 | 359 | 391 | 423 | 455 | 488 | 520 |
| Supplément pour l'emballage en tissu | 36 | 41 | 47 | 52 | 58 | 63 | 69 | 75 | 81 | 86 | 91 | 97 | 103 | 114 | 126 | 136 | 148 | 159 | 170 |

Si vous placez plusieurs abat-jour côte à côte, ils peuvent être logés dans une seule cantonnière pour un aspect plus épuré. Voir la page Tout-en-un pour plus de détails.

### Modes de fonctionnement

| | |
|---|---|
| Zero Gravity | 130 |
| Assistance par ressort | 80 |
| Motorisation | voir section moteur |

# Groupes de Prix: Store Double
## Groupe de Prix 5

Le prix de détail suggéré pour les stores à rouleaux manuels comprend le rouleau ouvert, les supports de montage, les supports de chaîne, le choix de la chaîne et choix de l'ourlet.

Pour les stores doubles, ajoutez deux prix des groupes de prix correspondants, un pour le store avant, un pour le store arrière

Tous les stores équipés d'un mécanisme à chaîne sont désormais dotés du dispositif de sécurité Safety Shield.

N'oubliez pas de sélectionner l'option d'opération si ce n'est pas la chaîne.

**Tissus: Amalfi, Demask, Glint, Verdana**

Prix de vente conseillé pour les stores manuels. L'automatisation est disponible moyennant un supplément. Le store à enrouleur manuel ouvert comprend le rouleau, les supports de fixation, une chaîne au choix et une finition au choix.

| Hauter | | Largeur | | | | | | | | | | | | | | | | | | | | Canal latéral U | Canal latéral L | Guides-câbles G&D |
|---|---|---|---|---|---|---|---|---|---|---|---|---|---|---|---|---|---|---|---|---|---|---|---|---|
| cm | | | 76 | 91 | 107 | 122 | 137 | 152 | 168 | 183 | 198 | 213 | 229 | 244 | 274 | 305 | 335 | 366 | 396 | 427 | | | | |
| | po | 24 | 30 | 36 | 42 | 48 | 54 | 60 | 66 | 72 | 78 | 84 | 90 | 96 | 108 | 120 | 132 | 144 | 156 | 168 | | | | |
| 91 | 36 | 224 | 258 | 291 | 325 | 360 | 393 | 427 | 462 | 495 | 545 | 581 | 742 | 784 | 880 | 967 | 1191 | 1290 | 1388 | 1641 | | 179 | 153 | 82 |
| 107 | 42 | 235 | 270 | 306 | 341 | 377 | 412 | 448 | 500 | 536 | 572 | 610 | 772 | 817 | 915 | 1006 | 1234 | 1474 | 1587 | 1699 | | 203 | 173 | 83 |
| 122 | 48 | 246 | 283 | 320 | 357 | 394 | 431 | 484 | 524 | 560 | 599 | 639 | 802 | 848 | 951 | 1045 | 1409 | 1525 | 1642 | 1759 | | 227 | 192 | 85 |
| 137 | 54 | 256 | 296 | 334 | 373 | 412 | 465 | 505 | 547 | 586 | 626 | 667 | 833 | 880 | 987 | 1195 | 1456 | 1576 | 1698 | 1933 | | 251 | 212 | 87 |
| 152 | 60 | 268 | 308 | 349 | 389 | 444 | 486 | 527 | 570 | 611 | 653 | 696 | 863 | 913 | 1127 | 1238 | 1504 | 1629 | 1865 | 1996 | | 275 | 231 | 89 |
| 168 | 66 | 279 | 321 | 363 | 419 | 462 | 506 | 549 | 594 | 636 | 680 | 724 | 893 | 1042 | 1167 | 1281 | 1551 | 1787 | 1923 | 2060 | | 299 | 251 | 91 |
| 183 | 72 | 290 | 333 | 377 | 435 | 480 | 526 | 571 | 617 | 661 | 707 | 828 | 1020 | 1078 | 1207 | 1325 | 1702 | 1842 | 1983 | 2172 | | 323 | 271 | 92 |
| 198 | 78 | 300 | 346 | 405 | 452 | 499 | 545 | 592 | 640 | 686 | 807 | 860 | 1054 | 1114 | 1246 | 1456 | 1753 | 1897 | 2089 | 2236 | | 347 | 290 | 94 |
| 213 | 84 | 312 | 359 | 420 | 468 | 517 | 565 | 614 | 664 | 784 | 838 | 893 | 1088 | 1150 | 1369 | 1503 | 1804 | 1998 | 2149 | 2302 | | 370 | 310 | 96 |
| 229 | 90 | 323 | 384 | 435 | 485 | 535 | 585 | 636 | 687 | 813 | 868 | 925 | 1121 | 1186 | 1411 | 1549 | 1855 | 2054 | 2210 | 2367 | | 395 | 329 | 98 |
| 244 | 96 | 333 | 398 | 449 | 501 | 553 | 606 | 658 | 784 | 841 | 898 | 957 | 1155 | 1301 | 1454 | 1597 | 1950 | 2111 | 2272 | 2432 | | 418 | 349 | 100 |
| 259 | 102 | 345 | 410 | 464 | 518 | 572 | 626 | 750 | 811 | 869 | 928 | 989 | 1266 | 1339 | 1497 | 1681 | 2002 | 2167 | 2332 | 2497 | | 442 | 368 | 102 |
| 274 | 108 | 356 | 423 | 479 | 534 | 590 | 646 | 774 | 837 | 897 | 959 | 1086 | 1303 | 1377 | 1539 | 1729 | 2054 | 2223 | 2393 | 2562 | | 466 | 388 | 103 |
| 290 | 114 | 380 | 437 | 494 | 551 | 609 | 736 | 799 | 863 | 925 | 989 | 1120 | 1340 | 1416 | 1619 | 1778 | 2106 | 2280 | 2454 | 2628 | | 490 | 408 | 105 |
| 305 | 120 | 391 | 450 | 509 | 568 | 627 | 758 | 823 | 889 | 954 | 1085 | 1155 | 1376 | 1454 | 1662 | 1826 | 2159 | 2337 | 2515 | 2692 | | 514 | 427 | 107 |
| 320 | 126 | 403 | 463 | 524 | 584 | 714 | 780 | 848 | 916 | 1045 | 1117 | 1190 | 1413 | 1528 | 1706 | 1874 | 2212 | 2394 | 2575 | 2758 | | 537 | 447 | 109 |
| 335 | 132 | 414 | 476 | 539 | 601 | 734 | 803 | 872 | 942 | 1076 | 1149 | 1223 | 1449 | 1568 | 1750 | 1922 | 2264 | 2450 | 2636 | 2823 | | 562 | 466 | 111 |
| 351 | 138 | 425 | 489 | 554 | 618 | 754 | 825 | 897 | 1032 | 1106 | 1181 | 1258 | 1520 | 1607 | 1794 | 1970 | 2317 | 2507 | 2697 | 2887 | | 585 | 486 | 112 |
| 366 | 144 | 437 | 503 | 569 | 702 | 775 | 848 | 921 | 1060 | 1136 | 1214 | 1323 | 1557 | 1647 | 1838 | 2018 | 2369 | 2563 | 2758 | 2953 | | 610 | 505 | 114 |

| | | | | | | | | | | | | | | | | | | | |
|---|---|---|---|---|---|---|---|---|---|---|---|---|---|---|---|---|---|---|---|
| Canal de fond U | 72 | 86 | 99 | 112 | 125 | 138 | 151 | 165 | 178 | 191 | 204 | 217 | 230 | 257 | 283 | 309 | 336 | 362 | 388 |
| Canal de fond L | 57 | 67 | 77 | 87 | 96 | 106 | 116 | 126 | 136 | 145 | 155 | 165 | 175 | 194 | 214 | 233 | 253 | 273 | 292 |

## Options de Cantonnière (Ajouter un prix à la grille ci-dessus)

| Cassettes | 24 po | 30 po | 36 po | 42 po | 48 po | 54 po | 60 po | 66 po | 72 po | 78 po | 84 po | 90 po | 96 po | 108 po | 120 po | 132 po | 144 po | 156 po | 168 po |
|---|---|---|---|---|---|---|---|---|---|---|---|---|---|---|---|---|---|---|---|
| Façade carrée double | 133 | 150 | 166 | 181 | 198 | 214 | 230 | 247 | 262 | 278 | 295 | 311 | 326 | 359 | 391 | 423 | 455 | 488 | 520 |
| Supplément pour l'emballage en tissu | 36 | 41 | 47 | 52 | 58 | 63 | 69 | 75 | 81 | 86 | 91 | 97 | 103 | 114 | 126 | 136 | 148 | 159 | 170 |

Si vous placez plusieurs abat-jour côte à côte, ils peuvent être logés dans une seule cantonnière pour un aspect plus épuré. Voir la page Tout-en-un pour plus de détails.

## Modes de fonctionnement

| | |
|---|---|
| Zero Gravity | 130 |
| Assistance par ressort | 80 |
| Motorisation | voir section moteur |

# Groupes de Prix: Store Double
## Groupe de Prix 6

Le prix de détail suggéré pour les stores à rouleaux manuels comprend le rouleau ouvert, les supports de montage, les supports de chaîne, le choix de la chaîne et choix de l'ourlet.

Pour les stores doubles, ajoutez deux prix des groupes de prix correspondants, un pour le store avant, un pour le store arrière

Tous les stores équipés d'un mécanisme à chaîne sont désormais dotés du dispositif de sécurité Safety Shield.

N'oubliez pas de sélectionner l'option d'opération si ce n'est pas la chaîne.

**Tissus: Abstract Opaque, Cloud Opaque, Fleece Opaque**

Prix de vente conseillé pour les stores manuels. L'automatisation est disponible moyennant un supplément. Le store à enrouleur manuel ouvert comprend le rouleau, les supports de fixation, une chaîne au choix et une finition au choix.

| Hauter | | Largeur | | | | | | | | | | | | | | | | | | | | Canal latéral U | Canal latéral L | Guides-câbles G&D |
|---|---|---|---|---|---|---|---|---|---|---|---|---|---|---|---|---|---|---|---|---|---|---|---|---|
| cm | | | 76 | 91 | 107 | 122 | 137 | 152 | 168 | 183 | 198 | 213 | 229 | 244 | 274 | 305 | 335 | 366 | 396 | 427 | | | | |
| | po | 24 | 30 | 36 | 42 | 48 | 54 | 60 | 66 | 72 | 78 | 84 | 90 | 96 | 108 | 120 | 132 | 144 | 156 | 168 | | | | |
| 91 | 36 | 232 | 268 | 304 | 340 | 376 | 411 | 448 | 485 | 520 | 569 | 607 | 768 | 812 | 911 | 1002 | 1229 | 1331 | 1432 | 1709 | | 179 | 153 | 82 |
| 107 | 42 | 244 | 282 | 320 | 357 | 395 | 433 | 471 | 523 | 560 | 599 | 639 | 802 | 848 | 952 | 1046 | 1276 | 1540 | 1658 | 1776 | | 203 | 173 | 83 |
| 122 | 48 | 256 | 296 | 335 | 376 | 415 | 454 | 507 | 548 | 588 | 629 | 671 | 836 | 884 | 992 | 1089 | 1476 | 1599 | 1722 | 1844 | | 227 | 192 | 85 |
| 137 | 54 | 268 | 310 | 351 | 393 | 435 | 488 | 531 | 575 | 617 | 659 | 703 | 870 | 920 | 1031 | 1262 | 1530 | 1658 | 1784 | 2034 | | 251 | 212 | 87 |
| 152 | 60 | 280 | 324 | 368 | 411 | 465 | 511 | 555 | 601 | 645 | 689 | 735 | 904 | 956 | 1193 | 1311 | 1584 | 1716 | 1966 | 2106 | | 275 | 231 | 89 |
| 168 | 66 | 292 | 337 | 383 | 439 | 486 | 533 | 579 | 627 | 673 | 719 | 767 | 938 | 1105 | 1238 | 1361 | 1639 | 1889 | 2034 | 2179 | | 299 | 251 | 91 |
| 183 | 72 | 304 | 351 | 399 | 457 | 506 | 555 | 604 | 653 | 701 | 750 | 888 | 1083 | 1146 | 1284 | 1410 | 1803 | 1952 | 2102 | 2303 | | 323 | 271 | 92 |
| 198 | 78 | 316 | 365 | 425 | 476 | 527 | 577 | 628 | 679 | 729 | 867 | 925 | 1122 | 1187 | 1329 | 1554 | 1861 | 2016 | 2220 | 2378 | | 347 | 290 | 94 |
| 213 | 84 | 328 | 379 | 442 | 495 | 547 | 599 | 652 | 706 | 842 | 901 | 961 | 1160 | 1228 | 1463 | 1607 | 1919 | 2127 | 2289 | 2452 | | 370 | 310 | 96 |
| 229 | 90 | 340 | 403 | 458 | 513 | 567 | 622 | 676 | 731 | 875 | 936 | 998 | 1199 | 1269 | 1511 | 1661 | 1977 | 2191 | 2359 | 2527 | | 395 | 329 | 98 |
| 244 | 96 | 352 | 418 | 474 | 531 | 587 | 644 | 700 | 845 | 906 | 970 | 1034 | 1238 | 1395 | 1560 | 1715 | 2082 | 2256 | 2429 | 2601 | | 418 | 349 | 100 |
| 259 | 102 | 364 | 432 | 491 | 549 | 608 | 666 | 807 | 874 | 938 | 1004 | 1070 | 1360 | 1439 | 1609 | 1808 | 2143 | 2320 | 2498 | 2676 | | 442 | 368 | 102 |
| 274 | 108 | 376 | 446 | 507 | 568 | 628 | 689 | 836 | 904 | 971 | 1038 | 1177 | 1401 | 1483 | 1658 | 1864 | 2202 | 2385 | 2568 | 2750 | | 466 | 388 | 103 |
| 290 | 114 | 399 | 461 | 523 | 586 | 648 | 793 | 863 | 934 | 1002 | 1072 | 1217 | 1442 | 1526 | 1745 | 1918 | 2262 | 2449 | 2637 | 2825 | | 490 | 408 | 105 |
| 305 | 120 | 411 | 475 | 540 | 604 | 668 | 818 | 890 | 964 | 1034 | 1178 | 1256 | 1484 | 1570 | 1796 | 1973 | 2322 | 2515 | 2707 | 2899 | | 514 | 427 | 107 |
| 320 | 126 | 424 | 489 | 556 | 622 | 769 | 843 | 917 | 993 | 1135 | 1214 | 1295 | 1526 | 1651 | 1845 | 2028 | 2382 | 2579 | 2776 | 2973 | | 537 | 447 | 109 |
| 335 | 132 | 436 | 504 | 573 | 640 | 792 | 869 | 946 | 1022 | 1170 | 1252 | 1333 | 1567 | 1697 | 1896 | 2083 | 2442 | 2644 | 2846 | 3048 | | 562 | 466 | 111 |
| 351 | 138 | 448 | 518 | 588 | 659 | 815 | 894 | 973 | 1121 | 1204 | 1288 | 1373 | 1646 | 1741 | 1945 | 2138 | 2501 | 2708 | 2915 | 3123 | | 585 | 486 | 112 |
| 366 | 144 | 461 | 533 | 605 | 758 | 839 | 919 | 1000 | 1153 | 1239 | 1324 | 1444 | 1689 | 1786 | 1995 | 2193 | 2561 | 2773 | 2985 | 3198 | | 610 | 505 | 114 |

| | | | | | | | | | | | | | | | | | | | |
|---|---|---|---|---|---|---|---|---|---|---|---|---|---|---|---|---|---|---|---|
| Canal de fond U | 72 | 86 | 99 | 112 | 125 | 138 | 151 | 165 | 178 | 191 | 204 | 217 | 230 | 257 | 283 | 309 | 336 | 362 | 388 |
| Canal de fond L | 57 | 67 | 77 | 87 | 96 | 106 | 116 | 126 | 136 | 145 | 155 | 165 | 175 | 194 | 214 | 233 | 253 | 273 | 292 |

## Options de Cantonnière (Ajouter un prix à la grille ci-dessus)

| Cassettes | 24 po | 30 po | 36 po | 42 po | 48 po | 54 po | 60 po | 66 po | 72 po | 78 po | 84 po | 90 po | 96 po | 108 po | 120 po | 132 po | 144 po | 156 po | 168 po |
|---|---|---|---|---|---|---|---|---|---|---|---|---|---|---|---|---|---|---|---|
| Façade carrée double | 133 | 150 | 166 | 181 | 198 | 214 | 230 | 247 | 262 | 278 | 295 | 311 | 326 | 359 | 391 | 423 | 455 | 488 | 520 |
| Supplément pour l'emballage en tissu | 36 | 41 | 47 | 52 | 58 | 63 | 69 | 75 | 81 | 86 | 91 | 97 | 103 | 114 | 126 | 136 | 148 | 159 | 170 |

Si vous placez plusieurs abat-jour côte à côte, ils peuvent être logés dans une seule cantonnière pour un aspect plus épuré. Voir la page Tout-en-un pour plus de détails.

## Modes de fonctionnement

| | |
|---|---|
| Zero Gravity | 130 |
| Assistance par ressort | 80 |
| Motorisation | voir section moteur |

# Groupes de Prix: Store Double
## Groupe de Prix 7

Le prix de détail suggéré pour les stores à rouleaux manuels comprend le rouleau ouvert, les supports de montage, les supports de chaîne, le choix de la chaîne et choix de l'ourlet.

Pour les stores doubles, ajoutez deux prix des groupes de prix correspondants, un pour le store avant, un pour le store arrière

Tous les stores équipés d'un mécanisme à chaîne sont désormais dotés du dispositif de sécurité Safety Shield.

N'oubliez pas de sélectionner l'option d'opération si ce n'est pas la chaîne.

**Tissus: Azure Opaque, Rattan Obscurissants**

Prix de vente conseillé pour les stores manuels. L'automatisation est disponible moyennant un supplément. Le store à enrouleur manuel ouvert comprend le rouleau, les supports de fixation, une chaîne au choix et une finition au choix.

| Hauter | | Largeur | | | | | | | | | | | | | | | | | | | | Canal latéral U | Canal latéral L | Guides-câbles G&D |
|---|---|---|---|---|---|---|---|---|---|---|---|---|---|---|---|---|---|---|---|---|---|---|---|---|
| cm | | | 76 | 91 | 107 | 122 | 137 | 152 | 168 | 183 | 198 | 213 | 229 | 244 | 274 | 305 | 335 | 366 | 396 | 427 | | | | |
| | in. | 24" | 30" | 36" | 42" | 48" | 54" | 60" | 66" | 72" | 78" | 84" | 90" | 96" | 108" | 120" | 132" | 144" | 156" | 168" | | | | |
| 91 | 36" | 238 | 275 | 312 | 350 | 387 | 424 | 462 | 500 | 536 | 592 | 631 | 796 | 842 | 946 | 1040 | 1273 | 1379 | 1485 | 1742 | | 179 | 153 | 82 |
| 107 | 42" | 251 | 290 | 330 | 368 | 408 | 447 | 486 | 544 | 584 | 624 | 666 | 834 | 881 | 989 | 1087 | 1325 | 1571 | 1693 | 1814 | | 203 | 173 | 83 |
| 122 | 48" | 263 | 305 | 346 | 387 | 428 | 470 | 529 | 572 | 614 | 657 | 701 | 870 | 920 | 1032 | 1135 | 1508 | 1634 | 1760 | 1885 | | 227 | 192 | 85 |
| 137 | 54" | 276 | 319 | 363 | 406 | 450 | 509 | 554 | 601 | 644 | 689 | 735 | 906 | 959 | 1075 | 1294 | 1565 | 1696 | 1827 | 2082 | | 251 | 212 | 87 |
| 152 | 60" | 289 | 334 | 379 | 425 | 486 | 533 | 580 | 629 | 675 | 721 | 769 | 944 | 998 | 1225 | 1347 | 1623 | 1758 | 2015 | 2159 | | 275 | 231 | 89 |
| 168 | 66" | 301 | 349 | 397 | 459 | 508 | 557 | 606 | 657 | 704 | 754 | 804 | 980 | 1136 | 1273 | 1399 | 1680 | 1939 | 2087 | 2236 | | 299 | 251 | 91 |
| 183 | 72" | 314 | 364 | 413 | 478 | 530 | 581 | 632 | 685 | 735 | 786 | 917 | 1114 | 1179 | 1321 | 1452 | 1851 | 2005 | 2159 | 2367 | | 323 | 271 | 92 |
| 198 | 78" | 327 | 378 | 445 | 498 | 552 | 605 | 659 | 713 | 766 | 896 | 955 | 1155 | 1222 | 1369 | 1602 | 1913 | 2072 | 2282 | 2446 | | 347 | 290 | 94 |
| 213 | 84" | 339 | 393 | 462 | 518 | 573 | 629 | 684 | 741 | 871 | 932 | 993 | 1196 | 1266 | 1508 | 1658 | 1975 | 2189 | 2357 | 2525 | | 370 | 310 | 96 |
| 229 | 90" | 352 | 422 | 479 | 537 | 595 | 653 | 711 | 769 | 905 | 968 | 1032 | 1236 | 1309 | 1560 | 1715 | 2036 | 2257 | 2430 | 2604 | | 395 | 329 | 98 |
| 244 | 96" | 365 | 437 | 497 | 557 | 617 | 676 | 736 | 874 | 938 | 1004 | 1070 | 1278 | 1439 | 1611 | 1771 | 2147 | 2325 | 2504 | 2683 | | 418 | 349 | 100 |
| 259 | 102" | 377 | 452 | 514 | 577 | 638 | 700 | 836 | 905 | 972 | 1040 | 1109 | 1404 | 1487 | 1662 | 1870 | 2210 | 2394 | 2578 | 2762 | | 442 | 368 | 102 |
| 274 | 108" | 390 | 468 | 532 | 596 | 660 | 724 | 865 | 936 | 1005 | 1076 | 1222 | 1448 | 1533 | 1715 | 1928 | 2274 | 2462 | 2651 | 2841 | | 466 | 388 | 103 |
| 290 | 114" | 417 | 483 | 550 | 615 | 682 | 821 | 893 | 968 | 1039 | 1112 | 1263 | 1492 | 1579 | 1806 | 1986 | 2336 | 2531 | 2726 | 2920 | | 490 | 408 | 105 |
| 305 | 120" | 430 | 499 | 567 | 635 | 704 | 847 | 922 | 998 | 1073 | 1223 | 1305 | 1536 | 1626 | 1859 | 2044 | 2400 | 2600 | 2799 | 2999 | | 514 | 427 | 107 |
| 320 | 126" | 443 | 513 | 584 | 655 | 796 | 874 | 951 | 1030 | 1179 | 1262 | 1346 | 1580 | 1711 | 1912 | 2103 | 2464 | 2668 | 2873 | 3078 | | 537 | 447 | 109 |
| 335 | 132" | 457 | 529 | 602 | 674 | 820 | 900 | 980 | 1061 | 1216 | 1300 | 1387 | 1624 | 1759 | 1965 | 2161 | 2527 | 2737 | 2947 | 3157 | | 562 | 466 | 111 |
| 351 | 138" | 470 | 544 | 619 | 694 | 844 | 927 | 1009 | 1165 | 1251 | 1339 | 1428 | 1707 | 1806 | 2018 | 2219 | 2590 | 2806 | 3020 | 3236 | | 585 | 486 | 112 |
| 366 | 144" | 483 | 560 | 636 | 784 | 869 | 953 | 1038 | 1199 | 1288 | 1378 | 1504 | 1752 | 1854 | 2071 | 2277 | 2653 | 2874 | 3095 | 3315 | | 610 | 505 | 114 |

| | | | | | | | | | | | | | | | | | | | |
|---|---|---|---|---|---|---|---|---|---|---|---|---|---|---|---|---|---|---|---|
| Canal de fond U | 72 | 86 | 99 | 112 | 125 | 138 | 151 | 165 | 178 | 191 | 204 | 217 | 230 | 257 | 283 | 309 | 336 | 362 | 388 |
| Canal de fond L | 57 | 67 | 77 | 87 | 96 | 106 | 116 | 126 | 136 | 145 | 155 | 165 | 175 | 194 | 214 | 233 | 253 | 273 | 292 |

## Options de Cantonnière (Ajouter un prix à la grille ci-dessus)

| Cassettes | 24 po | 30 po | 36 po | 42 po | 48 po | 54 po | 60 po | 66 po | 72 po | 78 po | 84 po | 90 po | 96 po | 108 po | 120 po | 132 po | 144 po | 156 po | 168 po |
|---|---|---|---|---|---|---|---|---|---|---|---|---|---|---|---|---|---|---|---|
| Façade carrée double | 133 | 150 | 166 | 181 | 198 | 214 | 230 | 247 | 262 | 278 | 295 | 311 | 326 | 359 | 391 | 423 | 455 | 488 | 520 |
| Supplément pour l'emballage en tissu | 36 | 41 | 47 | 52 | 58 | 63 | 69 | 75 | 81 | 86 | 91 | 97 | 103 | 114 | 126 | 136 | 148 | 159 | 170 |

Si vous placez plusieurs abat-jour côte à côte, ils peuvent être logés dans une seule cantonnière pour un aspect plus épuré. Voir la page Tout-en-un pour plus de détails.

## Modes de fonctionnement

| | |
|---|---|
| Zero Gravity | 130 |
| Assistance par ressort | 80 |
| Motorisation | voir section moteur |

# Groupes de Prix: Store Double
## Groupe de Prix 8

Le prix de détail suggéré pour les stores à rouleaux manuels comprend le rouleau ouvert, les supports de montage, les supports de chaîne, le choix de la chaîne et choix de l'ourlet.

Pour les stores doubles, ajoutez deux prix des groupes de prix correspondants, un pour le store avant, un pour le store arrière

Tous les stores équipés d'un mécanisme à chaîne sont désormais dotés du dispositif de sécurité Safety Shield.

N'oubliez pas de sélectionner l'option d'opération si ce n'est pas la chaîne.

**Tissus: Crystalline Opaque, Glint Opaque**

Prix de vente conseillé pour les stores manuels. L'automatisation est disponible moyennant un supplément. Le store à enrouleur manuel ouvert comprend le rouleau, les supports de fixation, une chaîne au choix et une finition au choix.

| Hauter | | Largeur | | | | | | | | | | | | | | | | | | | | Canal latéral U | Canal latéral L | Guides-câbles G&D |
|---|---|---|---|---|---|---|---|---|---|---|---|---|---|---|---|---|---|---|---|---|---|---|---|---|
| cm | | | 76 | 91 | 107 | 122 | 137 | 152 | 168 | 183 | 198 | 213 | 229 | 244 | 274 | 305 | 335 | 366 | 396 | 427 | | | | |
| | in. | 24" | 30" | 36" | 42" | 48" | 54" | 60" | 66" | 72" | 78" | 84" | 90" | 96" | 108" | 120" | 132" | 144" | 156" | 168" | | | | |
| 91 | 36" | 282 | 329 | 364 | 410 | 455 | 500 | 546 | 592 | 636 | 682 | 728 | 901 | 954 | 1072 | 1180 | 1427 | 1548 | 1667 | 1915 | | 179 | 153 | 82 |
| 107 | 42" | 299 | 338 | 387 | 435 | 484 | 531 | 580 | 629 | 677 | 726 | 774 | 951 | 1007 | 1130 | 1244 | 1498 | 1740 | 1875 | 2010 | | 203 | 173 | 83 |
| 122 | 48" | 317 | 358 | 409 | 461 | 512 | 564 | 615 | 667 | 718 | 769 | 821 | 1001 | 1059 | 1188 | 1308 | 1681 | 1823 | 1964 | 2106 | | 227 | 192 | 85 |
| 137 | 54" | 323 | 378 | 432 | 486 | 541 | 595 | 649 | 705 | 758 | 812 | 868 | 1049 | 1112 | 1246 | 1471 | 1757 | 1905 | 2053 | 2351 | | 251 | 212 | 87 |
| 152 | 60" | 340 | 397 | 454 | 512 | 569 | 627 | 683 | 742 | 799 | 855 | 914 | 1099 | 1164 | 1399 | 1540 | 1833 | 1988 | 2288 | 2453 | | 275 | 231 | 89 |
| 168 | 66" | 357 | 417 | 477 | 537 | 598 | 658 | 718 | 779 | 839 | 899 | 960 | 1149 | 1304 | 1462 | 1610 | 1910 | 2213 | 2384 | 2557 | | 299 | 251 | 91 |
| 183 | 72" | 373 | 437 | 500 | 563 | 626 | 689 | 753 | 817 | 880 | 942 | 1079 | 1284 | 1361 | 1525 | 1679 | 2122 | 2301 | 2480 | 2724 | | 323 | 271 | 92 |
| 198 | 78" | 390 | 456 | 522 | 588 | 655 | 721 | 788 | 854 | 919 | 1056 | 1128 | 1338 | 1418 | 1589 | 1869 | 2204 | 2390 | 2639 | 2829 | | 347 | 290 | 94 |
| 213 | 84" | 406 | 475 | 545 | 614 | 683 | 752 | 821 | 892 | 1029 | 1104 | 1179 | 1392 | 1474 | 1765 | 1944 | 2286 | 2539 | 2737 | 2935 | | 370 | 310 | 96 |
| 229 | 90" | 423 | 495 | 568 | 639 | 712 | 784 | 856 | 930 | 1073 | 1151 | 1229 | 1446 | 1531 | 1833 | 2019 | 2369 | 2631 | 2836 | 3040 | | 395 | 329 | 98 |
| 244 | 96" | 439 | 515 | 590 | 665 | 740 | 816 | 891 | 1037 | 1117 | 1198 | 1280 | 1499 | 1698 | 1902 | 2094 | 2510 | 2722 | 2934 | 3146 | | 418 | 349 | 100 |
| 259 | 102" | 456 | 534 | 612 | 691 | 769 | 847 | 993 | 1078 | 1161 | 1245 | 1330 | 1660 | 1759 | 1969 | 2222 | 2595 | 2813 | 3033 | 3251 | | 442 | 368 | 102 |
| 274 | 108" | 473 | 554 | 635 | 716 | 797 | 879 | 1030 | 1118 | 1205 | 1292 | 1475 | 1718 | 1820 | 2037 | 2299 | 2679 | 2905 | 3131 | 3357 | | 466 | 388 | 103 |
| 290 | 114" | 490 | 574 | 658 | 742 | 826 | 977 | 1068 | 1159 | 1249 | 1339 | 1530 | 1775 | 1881 | 2157 | 2376 | 2763 | 2996 | 3230 | 3463 | | 490 | 408 | 105 |
| 305 | 120" | 506 | 593 | 680 | 768 | 854 | 1011 | 1105 | 1199 | 1292 | 1482 | 1583 | 1833 | 1942 | 2228 | 2453 | 2847 | 3088 | 3328 | 3569 | | 514 | 427 | 107 |
| 320 | 126" | 523 | 613 | 703 | 793 | 949 | 1045 | 1142 | 1240 | 1429 | 1533 | 1638 | 1891 | 2052 | 2297 | 2531 | 2931 | 3179 | 3427 | 3674 | | 537 | 447 | 109 |
| 335 | 132" | 539 | 633 | 726 | 819 | 979 | 1080 | 1180 | 1281 | 1476 | 1583 | 1692 | 1949 | 2115 | 2367 | 2608 | 3016 | 3271 | 3525 | 3780 | | 562 | 466 | 111 |
| 351 | 138" | 556 | 652 | 748 | 844 | 1011 | 1114 | 1217 | 1414 | 1523 | 1635 | 1746 | 2055 | 2178 | 2437 | 2684 | 3100 | 3362 | 3623 | 3886 | | 585 | 486 | 112 |
| 366 | 144" | 572 | 671 | 770 | 935 | 1041 | 1148 | 1255 | 1458 | 1570 | 1685 | 1845 | 2115 | 2241 | 2507 | 2761 | 3184 | 3454 | 3722 | 3991 | | 610 | 505 | 114 |
| Canal de fond U | | 72 | 86 | 99 | 112 | 125 | 138 | 151 | 165 | 178 | 191 | 204 | 217 | 230 | 257 | 283 | 309 | 336 | 362 | 388 | | | | |
| Canal de fond L | | 57 | 67 | 77 | 87 | 96 | 106 | 116 | 126 | 136 | 145 | 155 | 165 | 175 | 194 | 214 | 233 | 253 | 273 | 292 | | | | |

### Options de Cantonnière (Ajouter un prix à la grille ci-dessus)

| Cassettes | 24 po | 30 po | 36 po | 42 po | 48 po | 54 po | 60 po | 66 po | 72 po | 78 po | 84 po | 90 po | 96 po | 108 po | 120 po | 132 po | 144 po | 156 po | 168 po |
|---|---|---|---|---|---|---|---|---|---|---|---|---|---|---|---|---|---|---|---|
| Façade carrée double | 133 | 150 | 166 | 181 | 198 | 214 | 230 | 247 | 262 | 278 | 295 | 311 | 326 | 359 | 391 | 423 | 455 | 488 | 520 |
| Supplément pour l'emballage en tissu | 36 | 41 | 47 | 52 | 58 | 63 | 69 | 75 | 81 | 86 | 91 | 97 | 103 | 114 | 126 | 136 | 148 | 159 | 170 |

Si vous placez plusieurs abat-jour côte à côte, ils peuvent être logés dans une seule cantonnière pour un aspect plus épuré. Voir la page Tout-en-un pour plus de détails.

### Modes de fonctionnement

| | |
|---|---|
| Zero Gravity | 130 |
| Assistance par ressort | 80 |
| Motorisation | voir section moteur |

# STORES FIXES

# Stores Fixes
## Caractéristiques

Les stores fixes sont des stores abordables, statiques et non opérationnels qui ne montent ni ne descendent. Ils sont idéaux pour les fenêtres qui nécessitent un store en position fermée.

### Montage: Panneau Velcro

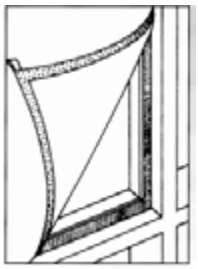

Une cornière en L en plastique munie d'une bande de velcro est fixée à l'intérieur du cadre de la fenêtre. Un panneau de tissu coupé aux dimensions de la fenêtre et garni d'un ruban velcro est ensuite tendu sur l'ouverture de la fenêtre.

### Notes:

Une profondeur minimale de 2,5cm (1po) est nécessaire pour l'installation.

# Stores Fixes
## Groupes de Prix

### Groupe de Prix Special
**Primary**

| Hauteur | | Largeur | | | | | | | |
|---|---|---|---|---|---|---|---|---|---|
| | cm | | 61 | 91 | 122 | 152 | 183 | 213 | 244 |
| | | po | 24 | 36 | 48 | 60 | 72 | 84 | 96 |
| | 91 | 36 | 158 | 180 | 203 | 225 | 248 | 270 | 308 |
| | 122 | 48 | 173 | 203 | 225 | 255 | 293 | 315 | 345 |
| | 152 | 60 | 195 | 225 | 255 | 293 | 323 | 360 | 390 |
| | 183 | 72 | 218 | 248 | 293 | 323 | 360 | 398 | 428 |
| | 213 | 84 | 233 | 270 | 315 | 360 | 398 | 450 | 488 |
| | 244 | 96 | 255 | 308 | 345 | 390 | 428 | 488 | 525 |
| | 274 | 108 | 270 | 330 | 375 | 420 | 480 | 518 | 750 |
| | 305 | 120 | 293 | 353 | 405 | 465 | 510 | 743 | 788 |
| | 335 | 132 | 315 | 383 | 428 | 495 | 540 | 780 | 825 |
| | 366 | 144 | 345 | 405 | 450 | 525 | 765 | 810 | 863 |

### Groupe de Prix 1
**Gallaria, Haven, Luminescence, Lunar, Eternal, Peru Translucide, Pureview, RS 401, RS 403, Rustica Privée, Endure, Veil, VS Vinyle, Willow, Whisper**

| Hauteur | | Largeur | | | | | | | |
|---|---|---|---|---|---|---|---|---|---|
| | cm | | 61 | 91 | 122 | 152 | 183 | 213 | 244 |
| | | po | 24 | 36 | 48 | 60 | 72 | 84 | 96 |
| | 91 | 36 | 165 | 195 | 218 | 248 | 278 | 300 | 345 |
| | 122 | 48 | 188 | 218 | 255 | 285 | 330 | 360 | 398 |
| | 152 | 60 | 210 | 248 | 285 | 338 | 375 | 413 | 450 |
| | 183 | 72 | 233 | 278 | 330 | 375 | 420 | 458 | 503 |
| | 213 | 84 | 255 | 300 | 360 | 413 | 458 | 525 | 578 |
| | 244 | 96 | 278 | 345 | 398 | 450 | 503 | 578 | 623 |
| | 274 | 108 | 300 | 368 | 435 | 488 | 563 | 623 | 863 |
| | 305 | 120 | 323 | 398 | 465 | 548 | 608 | 855 | 915 |
| | 335 | 132 | 345 | 435 | 495 | 585 | 645 | 900 | 960 |
| | 366 | 144 | 383 | 458 | 525 | 623 | 878 | 945 | 1013 |

### Groupe de Prix 2
**Bloom, Extravagant, Exquisite, Gaia, Meadow, Mellow, Paragon Screen 10%, Paragon Screen 3%, Paragon Screen 5%, Peru Opaque, Rustica Opaque**

| Hauteur | | Largeur | | | | | | | |
|---|---|---|---|---|---|---|---|---|---|
| | cm | | 61 | 91 | 122 | 152 | 183 | 213 | 244 |
| | | po | 24 | 36 | 48 | 60 | 72 | 84 | 96 |
| | 91 | 36 | 173 | 210 | 240 | 270 | 300 | 330 | 383 |
| | 122 | 48 | 203 | 240 | 278 | 315 | 368 | 405 | 443 |
| | 152 | 60 | 225 | 270 | 315 | 375 | 413 | 465 | 510 |
| | 183 | 72 | 255 | 300 | 368 | 413 | 473 | 525 | 570 |
| | 213 | 84 | 278 | 330 | 405 | 465 | 525 | 600 | 660 |
| | 244 | 96 | 300 | 383 | 443 | 510 | 570 | 660 | 720 |
| | 274 | 108 | 330 | 413 | 488 | 555 | 645 | 713 | 968 |
| | 305 | 120 | 353 | 443 | 525 | 623 | 698 | 960 | 1035 |
| | 335 | 132 | 383 | 480 | 563 | 668 | 743 | 1013 | 1095 |
| | 366 | 144 | 420 | 518 | 600 | 713 | 983 | 1073 | 1155 |

### Groupe de Prix 3
**Paragon Screen 1%, Coastal, Fleece, Isle, Primary Opaque, Spiral, Twinscreen 3%**

| Hauteur | | Largeur | | | | | | | |
|---|---|---|---|---|---|---|---|---|---|
| | cm | | 61 | 91 | 122 | 152 | 183 | 213 | 244 |
| | | po | 24 | 36 | 48 | 60 | 72 | 84 | 96 |
| | 91 | 36 | 180 | 218 | 248 | 285 | 323 | 353 | 405 |
| | 122 | 48 | 210 | 248 | 293 | 338 | 390 | 435 | 473 |
| | 152 | 60 | 233 | 285 | 338 | 398 | 450 | 503 | 555 |
| | 183 | 72 | 263 | 323 | 390 | 450 | 510 | 570 | 623 |
| | 213 | 84 | 293 | 353 | 435 | 503 | 570 | 653 | 713 |
| | 244 | 96 | 323 | 405 | 473 | 555 | 623 | 713 | 788 |
| | 274 | 108 | 345 | 443 | 525 | 600 | 698 | 780 | 1043 |
| | 305 | 120 | 375 | 473 | 563 | 675 | 758 | 1028 | 1110 |
| | 335 | 132 | 405 | 518 | 608 | 720 | 810 | 1095 | 1185 |
| | 366 | 144 | 443 | 548 | 653 | 773 | 1058 | 1155 | 1253 |

### Groupe de Prix 4
**Twinscreen 1%, Abstract, Azure, Breeze, Cloud, Crystalline, Gallaria Opaque, Nature, Oasis, Paragon Screen 0%, Rattan, Zigzag**

| Hauteur | | Largeur | | | | | | | |
|---|---|---|---|---|---|---|---|---|---|
| | cm | | 61 | 91 | 122 | 152 | 183 | 213 | 244 |
| | | po | 24 | 36 | 48 | 60 | 72 | 84 | 96 |
| | 91 | 36 | 188 | 225 | 263 | 308 | 345 | 383 | 435 |
| | 122 | 48 | 218 | 263 | 315 | 360 | 420 | 465 | 518 |
| | 152 | 60 | 248 | 308 | 360 | 428 | 488 | 548 | 600 |
| | 183 | 72 | 278 | 345 | 420 | 488 | 555 | 623 | 683 |
| | 213 | 84 | 308 | 383 | 465 | 548 | 623 | 713 | 788 |
| | 244 | 96 | 338 | 435 | 518 | 600 | 683 | 788 | 863 |
| | 274 | 108 | 368 | 473 | 570 | 660 | 765 | 855 | 1133 |
| | 305 | 120 | 398 | 510 | 615 | 735 | 833 | 1118 | 1215 |
| | 335 | 132 | 428 | 555 | 660 | 788 | 893 | 1185 | 1298 |
| | 366 | 144 | 473 | 593 | 713 | 848 | 1148 | 1260 | 1373 |

### Groupe de Prix 5
**Amalfi, Demask, Glint, Verdana**

| Hauteur | | Largeur | | | | | | | |
|---|---|---|---|---|---|---|---|---|---|
| | cm | | 61 | 91 | 122 | 152 | 183 | 213 | 244 |
| | | po | 24 | 36 | 48 | 60 | 72 | 84 | 96 |
| | 91 | 36 | 195 | 240 | 285 | 323 | 368 | 413 | 465 |
| | 122 | 48 | 233 | 285 | 330 | 383 | 450 | 503 | 555 |
| | 152 | 60 | 263 | 323 | 383 | 465 | 525 | 593 | 653 |
| | 183 | 72 | 293 | 368 | 450 | 525 | 600 | 675 | 750 |
| | 213 | 84 | 330 | 413 | 503 | 593 | 675 | 780 | 863 |
| | 244 | 96 | 360 | 465 | 555 | 653 | 750 | 863 | 953 |
| | 274 | 108 | 390 | 510 | 615 | 720 | 840 | 945 | 1230 |
| | 305 | 120 | 428 | 555 | 668 | 803 | 915 | 1208 | 1320 |
| | 335 | 132 | 458 | 600 | 720 | 863 | 983 | 1290 | 1410 |
| | 366 | 144 | 510 | 645 | 773 | 923 | 1245 | 1373 | 1500 |

# Stores Fixes
## Groupes de Prix

### Groupe de Prix 6
**Abstract Opaque, Cloud Opaque, Fleece Opaque**

| Hauter | | Largeur | | | | | | | |
|---|---|---|---|---|---|---|---|---|---|
| | cm | | 61 | 91 | 122 | 152 | 183 | 213 | 244 |
| | | **po** | **24** | **36** | **48** | **60** | **72** | **84** | **96** |
| | 91 | **36** | 203 | 255 | 300 | 345 | 390 | 443 | 503 |
| | 122 | **48** | 240 | 300 | 360 | 413 | 488 | 548 | 608 |
| | 152 | **60** | 278 | 345 | 413 | 503 | 570 | 645 | 713 |
| | 183 | **72** | 315 | 390 | 488 | 570 | 653 | 735 | 818 |
| | 213 | **84** | 345 | 443 | 548 | 645 | 735 | 848 | 945 |
| | 244 | **96** | 383 | 503 | 608 | 713 | 818 | 945 | 1043 |
| | 274 | **108** | 420 | 548 | 668 | 780 | 923 | 1035 | 1335 |
| | 305 | **120** | 458 | 593 | 728 | 878 | 998 | 1313 | 1440 |
| | 335 | **132** | 488 | 653 | 788 | 945 | 1080 | 1403 | 1538 |
| | 366 | **144** | 540 | 698 | 840 | 1013 | 1350 | 1493 | 1643 |

### Groupe de Prix 7
**Azure Opaque, Rattan Obscurissants**

| Hauter | | Largeur | | | | | | | |
|---|---|---|---|---|---|---|---|---|---|
| | cm | | 61 | 91 | 122 | 152 | 183 | 213 | 244 |
| | | **po** | **24** | **36** | **48** | **60** | **72** | **84** | **96** |
| | 91 | **36** | 210 | 263 | 315 | 360 | 413 | 465 | 525 |
| | 122 | **48** | 248 | 315 | 375 | 435 | 518 | 578 | 638 |
| | 152 | **60** | 285 | 360 | 435 | 525 | 600 | 683 | 758 |
| | 183 | **72** | 323 | 413 | 518 | 600 | 698 | 780 | 870 |
| | 213 | **84** | 360 | 465 | 578 | 683 | 780 | 908 | 1005 |
| | 244 | **96** | 398 | 525 | 638 | 758 | 870 | 1005 | 1118 |
| | 274 | **108** | 443 | 578 | 713 | 833 | 983 | 1103 | 1410 |
| | 305 | **120** | 480 | 630 | 773 | 930 | 1065 | 1388 | 1523 |
| | 335 | **132** | 518 | 683 | 833 | 1005 | 1155 | 1485 | 1635 |
| | 366 | **144** | 570 | 735 | 893 | 1080 | 1425 | 1590 | 1748 |

### Groupe de Prix 8
**Crystalline Opaque, Glint Opaque**

| Hauter | | Largeur | | | | | | | |
|---|---|---|---|---|---|---|---|---|---|
| | cm | | 61 | 91 | 122 | 152 | 183 | 213 | 244 |
| | | **po** | **24** | **36** | **48** | **60** | **72** | **84** | **96** |
| | 91 | **36** | 218 | 270 | 323 | 375 | 428 | 480 | 548 |
| | 122 | **48** | 255 | 323 | 390 | 450 | 533 | 600 | 668 |
| | 152 | **60** | 293 | 375 | 450 | 548 | 623 | 713 | 788 |
| | 183 | **72** | 338 | 428 | 533 | 623 | 728 | 818 | 908 |
| | 213 | **84** | 375 | 480 | 600 | 713 | 818 | 945 | 1050 |
| | 244 | **96** | 413 | 548 | 668 | 788 | 908 | 1050 | 1163 |
| | 274 | **108** | 450 | 600 | 735 | 870 | 1020 | 1155 | 1470 |
| | 305 | **120** | 495 | 653 | 803 | 968 | 1110 | 1448 | 1590 |
| | 335 | **132** | 533 | 713 | 870 | 1050 | 1208 | 1553 | 1703 |
| | 366 | **144** | 585 | 765 | 938 | 1125 | 1485 | 1650 | 1823 |

# STORES À BANDES

# Stores à bandes
## Caractéristiques et Avantages

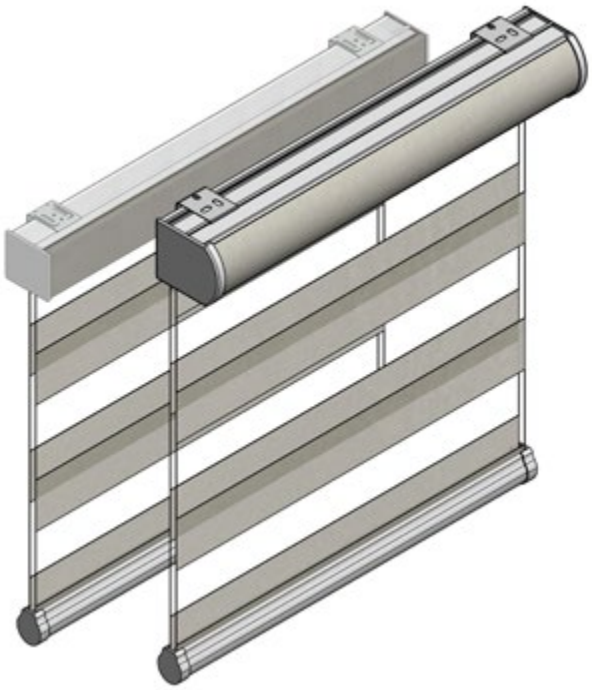

**STORES À BANDES**
**LARGEUR MINIMALE**

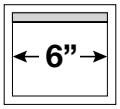


**STORES À BANDES AVEC ZERO GRAVITY**
**LARGEUR MINIMALE**

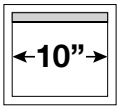


### Caractéristiques et Avantages

- Le système Interlude combine des lames transparentes, translucides ou opaques pour un contrôle optimal de l'intimité et du filtrage de la lumière.
- Le support universel permet une installation facile, aussi bien au plafond qu'au mur.
- La largeur minimale varie en fonction du moteur choisi. Reportez-vous à la section Automatisation.
- Boucle en plastique disponible en blanc et en noir. Une boucle en acier inoxydable est également disponible.
- Les caissons sont disponibles avec une option d'habillage en tissu pour une coordination parfaite. L'habillage en tissu se compose de lamelles opaques ou translucides en tissu.
- Cassette incurvée et cassette incurvée compacte disponibles en blanc, anodisé, lin, marron et noir, avec embouts assortis.
- Cassette carrée et cassette carrée compacte disponibles en blanc, anodisé, lin et noir avec embouts assortis.
- La barre inférieure unique est dotée d'un mécanisme à rouleaux entièrement intégré.
- Barre inférieure Zero Gravity Interlude également disponible.
- Le revêtement Tissu n'est pas disponible pour la cassette courbée, la cassette courbée compacte et la cassette carrée avec les tissus suivants:Terra

# Stores à bandes

## Spécifications de Montage - Cassette Courbée

### Dimensions et Aperçu

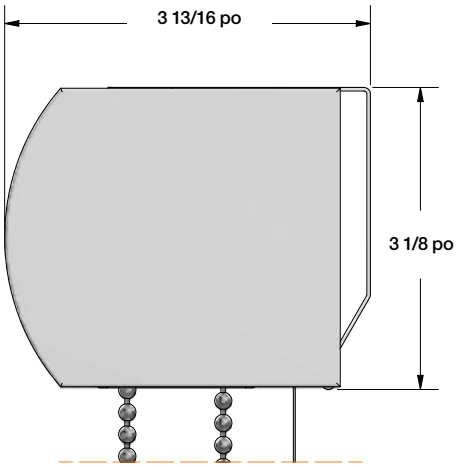


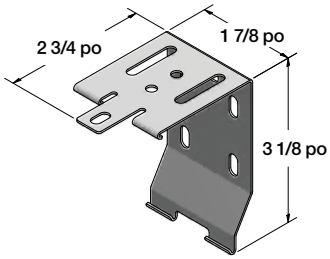


| Supports requis par largeur | | | | | |
|---|---|---|---|---|---|
| Largeur du Store | <60 po | 60 po-96 po | 96 po-120 po | 120 po-148 po | >148 po |
| # de supports | 2 | 3 | 4 | 5 | 6 |

### Spécifications de Montage

Montage au Plafond

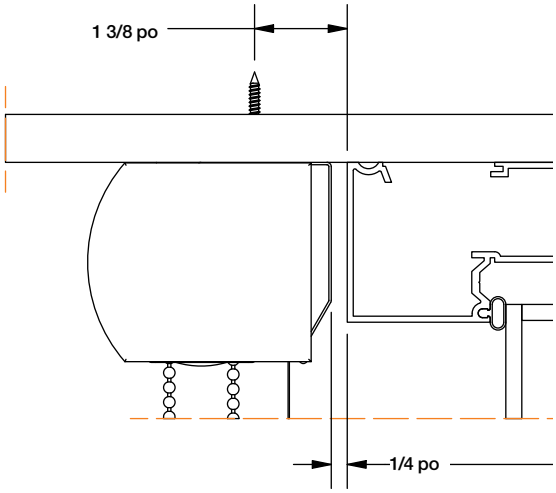


Montage Mural

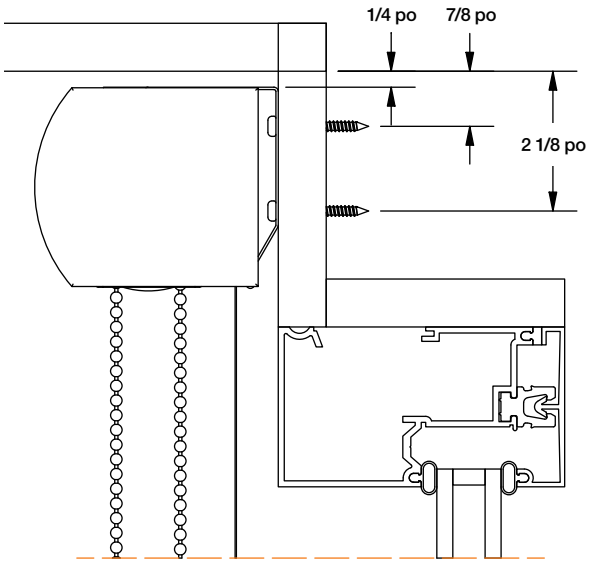

# Stores à bandes

## Spécifications de Montage - Cassette Compact Courbée

### Dimensions et Aperçu

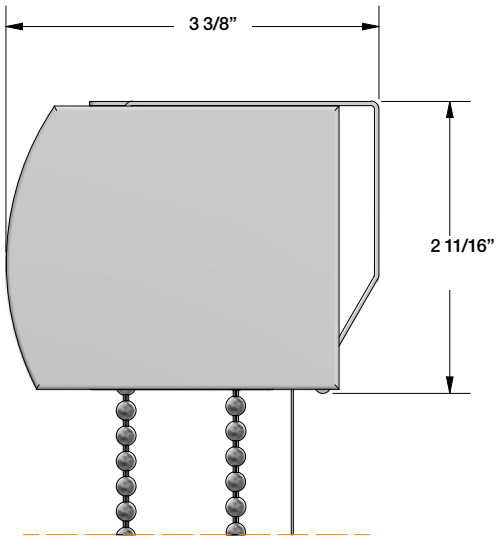


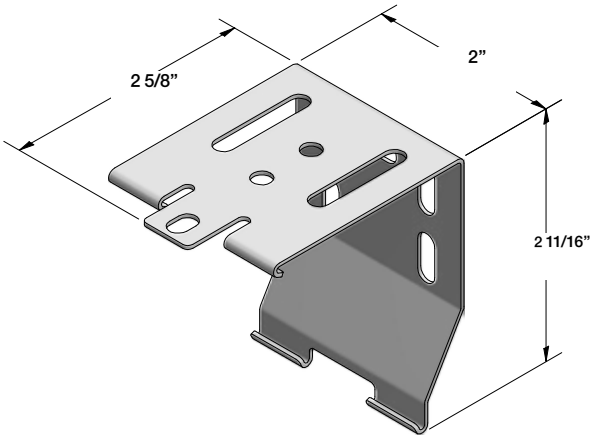


| Supports requis par largeur | | | | | |
|---|---|---|---|---|---|
| Largeur du Store | <60 po | 60 po-96 po | 96 po-120 po | 120 po-148 po | >148 po |
| # de supports | 2 | 3 | 4 | 5 | 6 |

### Spécifications de Montage

Montage au Plafond

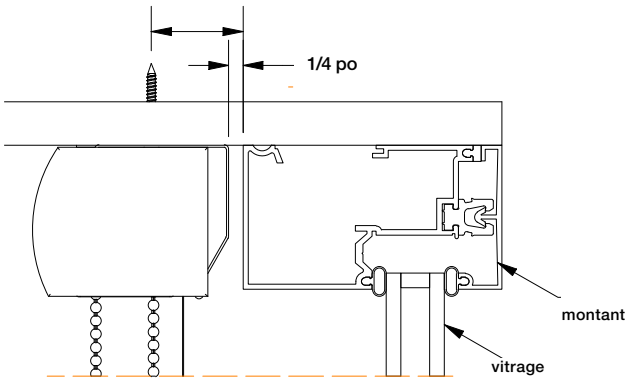


Montage Mural

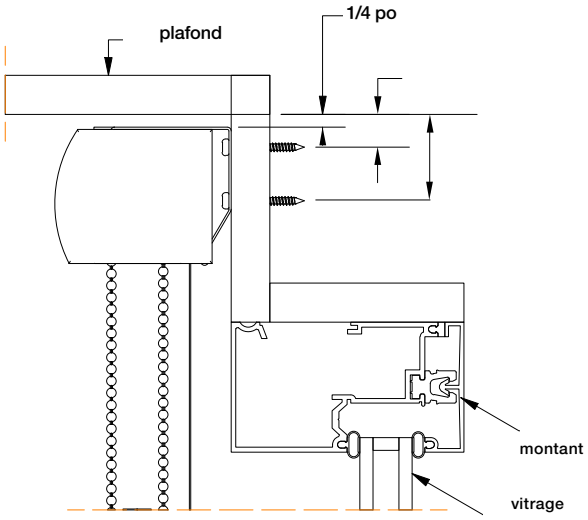

# Stores à bandes
## Spécifications de Montage - Cassette Carrée

### Dimensions et Aperçu

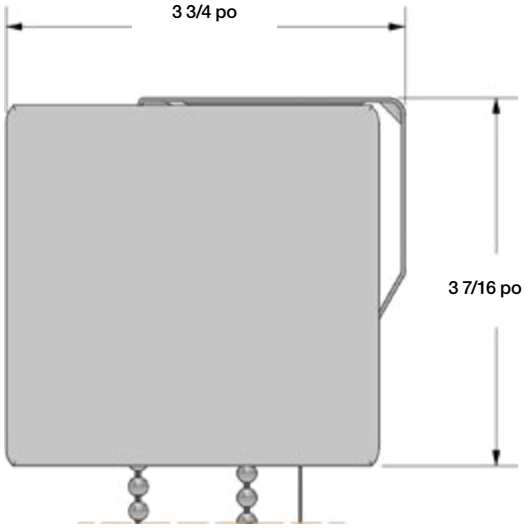


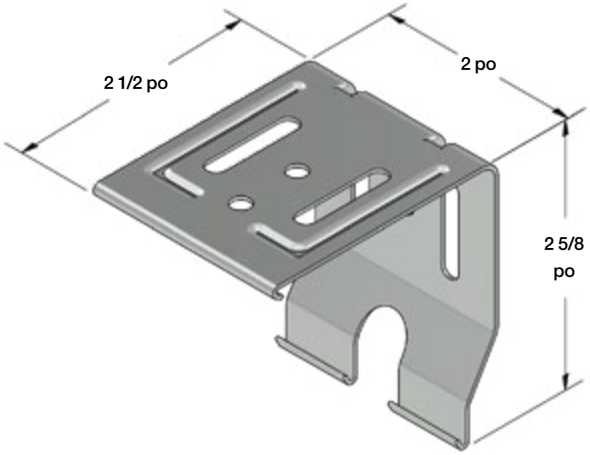


| Supports requis par largeur | | | | | |
|---|---|---|---|---|---|
| Largeur du Store | <60 po | 60 po-96 po | 96 po-120 po | 120 po-148 po | >148 po |
| # de supports | 2 | 3 | 4 | 5 | 6 |

### Spécifications de Montage

Montage au Plafond

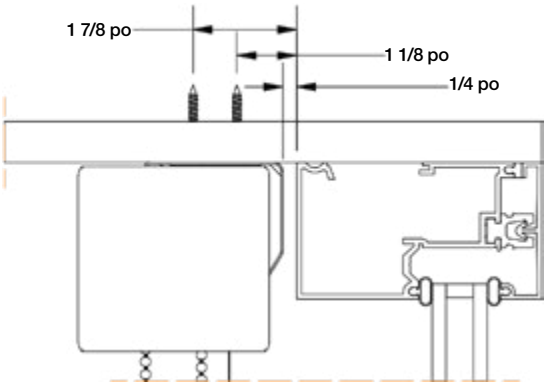


Montage Mural

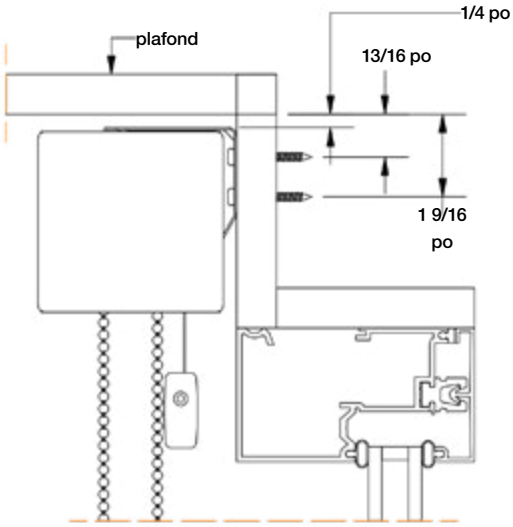

# Stores à bandes

## Spécifications de Montage - Cassette Compact Carrée

### Dimensions et Aperçu

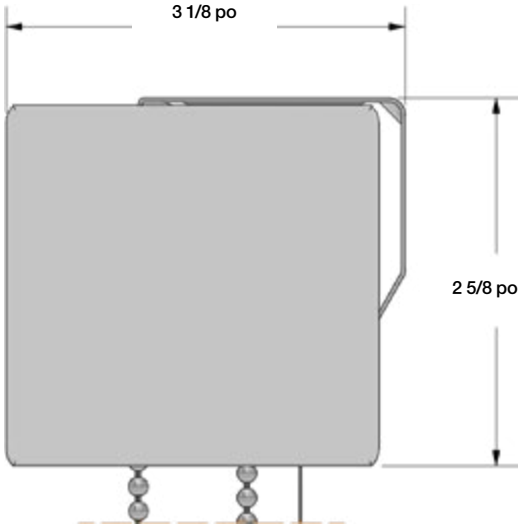


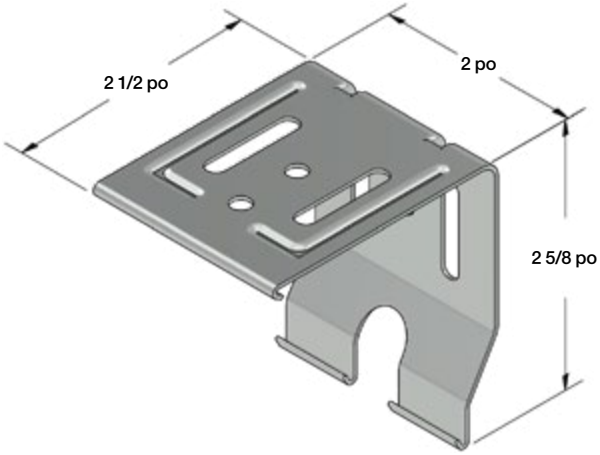


| Supports requis par largeur | | | | | |
|---|---|---|---|---|---|
| Largeur du Store | <60 po | 60 po-96 po | 96 po-120 po | 120 po-148 po | >148 po |
| # de supports | 2 | 3 | 4 | 5 | 6 |

### Spécifications de Montage

Montage au Plafond

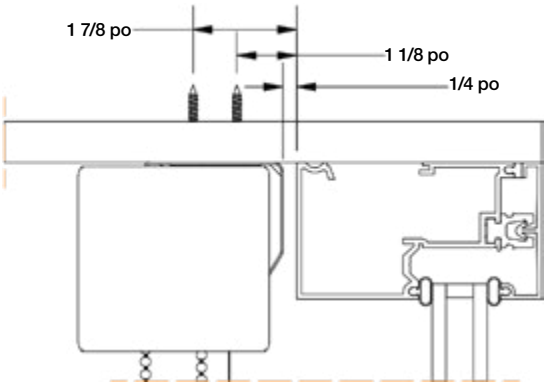


Montage Mural

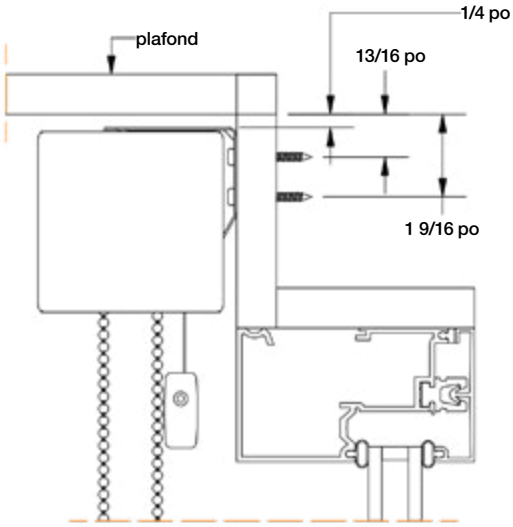

# Stores à bandes
## Barre Inférieure 2,0

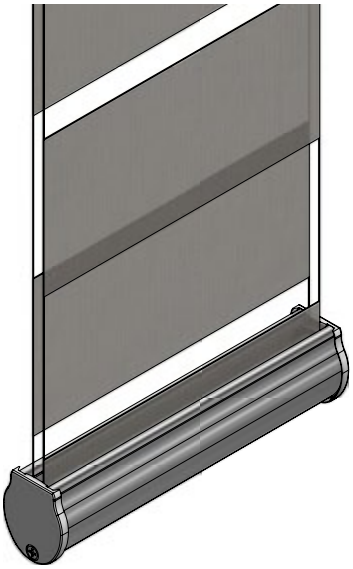

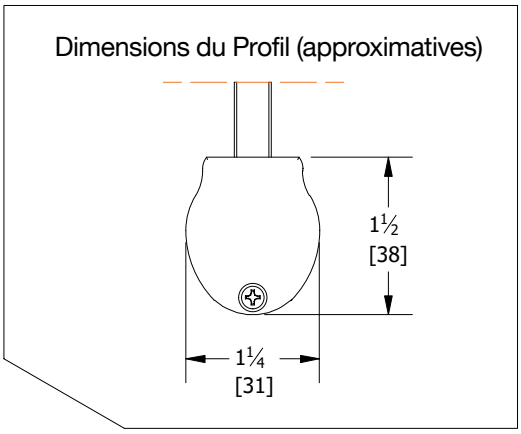


## Caractéristiques et Avantages

- La barre inférieure Interlude 2,0 en aluminium est disponible en finitions Blanc, Lin et Noir, avec des embouts en plastique assortis.
- Les embouts peuvent être montés à gauche ou à droite de la barre inférieure et sont solidement fixés à l'aide d'une vis à tête plate n° 4 de 5/8po.
- Compatible avec les stores Interlude à chaîne, motorisés et Zero Gravity, en association avec tous les tissus pour les stores à bandes.
- Les protections de rouleau à tube interne permettent au tissu de glisser sans effort à travers la barre inférieure tout en réduisant l'effilochage du tissu pendant le fonctionnement.
- La conception précise de la barre inférieure Interlude minimise la déformation dans les applications de stores plus larges. Cela permet de fabriquer des stores Interlude d'une largeur maximale de 108 [2743].
- Sécurité enfants: la conception à visser empêche le retrait de la barre inférieure et des embouts.

# Stores à bandes
## Tout-En-Un

### Configurations

Les stores peuvent être configurés de manière à comporter plusieurs panneaux au sein d'une même cantonnière.

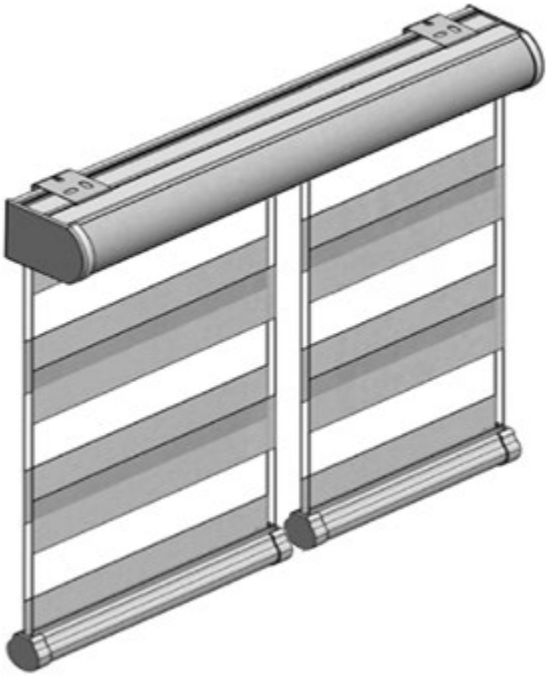

**Notes:**

- L'habillage en Tissu n'est disponible qu'en largeurs identiques ou inférieures à celle du Tissu, sauf si le Tissu peut être posé dans le sens de la longueur.

**Fonctionnement:**

- Chaque volet peut être actionné à gauche ou à droite
- Compatible avec une chaîne ou un moteur

**Limites:**

- 3 stores maximum par lambrequin
- Chaque store doit respecter les restrictions

# Groupes de Prix: Stores à bandes
## Groupe de Prix 1

Le prix de vente conseillé pour les stores à bande manuels comprend les supports de fixation et le choix de la chaîne. Les options d'automatisation et Zero Gravity sont disponibles moyennant un supplément. Tous les stores équipés d'un mécanisme à chaîne sont désormais dotés du dispositif de sécurité Safety Shield.

**Les stores dont les dimensions sont inférieures à 72x 48 (comme indiqué par les cases noires ci-dessous) sont équipés du caisson courbé compact. Les stores situés en dehors de la zone en noir incluent la cassette courbée (et non la version compacte plus petite).**

Si vous souhaitez passer d'une cassette courbée compacte à une cassette courbée standard, appliquez le supplément De la cassette courbée compacte à la cassette courbée ci-dessous, puis appliquez le supplément approprié pour l'habillage en tissu si vous le souhaitez.

### Tissus: Gaze

Prix de vente conseillé pour les stores manuels. L'automatisation est disponible moyennant un supplément. Le store à enrouleur manuel ouvert comprend le rouleau, les supports de fixation, une chaîne au choix et une finition au choix.

| Hauter | | Largeur | | | | | | | | | | | | | | | Canaux latéraux L G&D |
|---|---|---|---|---|---|---|---|---|---|---|---|---|---|---|---|---|---|
| cm | | | 76 | 91 | 107 | 122 | 137 | 152 | 168 | 183 | 198 | 213 | 229 | 244 | 274 | | |
| | po | 24 | 30 | 36 | 42 | 48 | 54 | 60 | 66 | 72 | 78 | 84 | 90 | 96 | 108 | | |
| 91 | 36 | 219 | 251 | 281 | 313 | 344 | 381 | 412 | 448 | 480 | 562 | 609 | 640 | 667 | 954 | | 153 |
| 107 | 42 | 225 | 257 | 289 | 322 | 359 | 392 | 424 | 461 | 511 | 599 | 627 | 659 | 686 | 972 | | 173 |
| 122 | 48 | 230 | 264 | 297 | 335 | 369 | 403 | 436 | 491 | 525 | 617 | 645 | 677 | 705 | 991 | | 192 |
| 137 | 54 | 245 | 281 | 323 | 359 | 396 | 433 | 486 | 528 | 567 | 636 | 664 | 696 | 723 | 1,009 | | 212 |
| 152 | 60 | 252 | 293 | 330 | 368 | 406 | 459 | 498 | 543 | 582 | 655 | 683 | 714 | 741 | 1,027 | | 231 |
| 168 | 66 | 257 | 300 | 339 | 376 | 430 | 471 | 511 | 556 | 596 | 673 | 701 | 733 | 760 | 1,085 | | 251 |
| 183 | 72 | 263 | 306 | 347 | 399 | 441 | 482 | 523 | 569 | 611 | 691 | 719 | 751 | 806 | 1,104 | | 271 |
| 198 | 78 | 273 | 314 | 354 | 409 | 451 | 494 | 536 | 583 | 625 | 710 | 738 | 797 | 825 | 1,123 | | 290 |
| 213 | 84 | 279 | 321 | 375 | 419 | 462 | 505 | 548 | 596 | 640 | 729 | 784 | 816 | 844 | 1,143 | | 310 |
| 229 | 90 | 285 | 328 | 384 | 427 | 472 | 517 | 561 | 610 | 654 | 774 | 803 | 835 | 863 | 1,162 | | 329 |
| 244 | 96 | 291 | 335 | 393 | 437 | 483 | 528 | 573 | 623 | 692 | 793 | 822 | 855 | 882 | 1,181 | | 349 |
| 259 | 102 | 298 | 354 | 401 | 447 | 493 | 540 | 586 | 659 | 708 | 812 | 841 | 874 | 902 | 1,201 | | 368 |
| 274 | 108 | 303 | 362 | 409 | 456 | 503 | 551 | 598 | 673 | 723 | 833 | 861 | 894 | 922 | 1,220 | | 388 |
| 290 | 114 | 309 | 370 | 418 | 466 | 514 | 563 | 633 | 688 | 737 | 852 | 881 | 913 | 941 | 1,240 | | 408 |
| 305 | 120 | 316 | 376 | 426 | 474 | 524 | 574 | 646 | 702 | 753 | 871 | 900 | 932 | 960 | 1,259 | | 427 |

| Canal de fond L | 57 | 67 | 77 | 87 | 96 | 106 | 116 | 126 | 136 | 145 | 155 | 165 | 175 | 194 |
|---|---|---|---|---|---|---|---|---|---|---|---|---|---|---|

### Options de Cantonnière (Ajouter un prix à la grille ci-dessus)

| | | | | | | | | | | | | | | |
|---|---|---|---|---|---|---|---|---|---|---|---|---|---|---|
| Supplément pour l'emballage en tissu | 36 | 41 | 47 | 52 | 58 | 63 | 69 | 75 | 81 | 86 | 91 | 97 | 103 | 114 |
| Supplément pour compacte á courbée | 9 | 11 | 13 | 14 | 17 | 19 | 22 | 24 | 27 | | | | | |

Si vous placez plusieurs abat-jour côte à côte, ils peuvent être logés dans une seule cantonnière pour un aspect plus épuré. Voir la page Tout-en-un pour plus de détails.

### Modes de fonctionnement

| | |
|---|---|
| Zero Gravity | 130 |
| Motorisation | voir section moteur |

# Groupes de Prix: Stores à bandes
## Groupe de Prix 2

Le prix de vente conseillé pour les stores à bande manuels comprend les supports de fixation et le choix de la chaîne. Les options d'automatisation et Zero Gravity sont disponibles moyennant un supplément. Tous les stores équipés d'un mécanisme à chaîne sont désormais dotés du dispositif de sécurité Safety Shield .

**Les stores dont les dimensions sont inférieures à 72 x 48 (comme indiqué par les cases noires ci-dessous) sont équipés du caisson courbé compact. Les stores situés en dehors de la zone en noir incluent la cassette courbée (et non la version compacte plus petite).**

Si vous souhaitez passer d'une cassette courbée compacte à une cassette courbée standard, appliquez le supplément De la cassette courbée compacte à la cassette courbée ci-dessous, puis appliquez le supplément approprié pour l'habillage en tissu si vous le souhaitez.

### Tissus: Bella, Feather, Flecks, Luster, Pure

Prix de vente conseillé pour les stores manuels. L'automatisation est disponible moyennant un supplément. Le store à enrouleur manuel ouvert comprend le rouleau, les supports de fixation, une chaîne au choix et une finition au choix.

| Hauter | | Largeur | | | | | | | | | | | | | | | Canaux latéraux L G&D |
|---|---|---|---|---|---|---|---|---|---|---|---|---|---|---|---|---|---|
| cm | | | 76 | 91 | 107 | 122 | 137 | 152 | 168 | 183 | 198 | 213 | 229 | 244 | 274 | | |
| | po | 24 | 30 | 36 | 42 | 48 | 54 | 60 | 66 | 72 | 78 | 84 | 90 | 96 | 108 | | |
| 91 | 36 | 226 | 261 | 295 | 330 | 365 | 437 | 474 | 517 | 554 | 664 | 736 | 768 | 796 | 1,082 | | 153 |
| 107 | 42 | 234 | 272 | 307 | 344 | 416 | 456 | 495 | 541 | 621 | 745 | 773 | 805 | 832 | 1,118 | | 173 |
| 122 | 48 | 243 | 281 | 320 | 392 | 433 | 475 | 518 | 604 | 649 | 781 | 809 | 841 | 868 | 1,154 | | 192 |
| 137 | 54 | 260 | 302 | 376 | 422 | 469 | 515 | 600 | 654 | 703 | 817 | 845 | 877 | 905 | 1,191 | | 212 |
| 152 | 60 | 269 | 342 | 390 | 438 | 486 | 571 | 623 | 679 | 731 | 854 | 881 | 913 | 940 | 1,226 | | 231 |
| 168 | 66 | 278 | 353 | 404 | 453 | 539 | 593 | 647 | 705 | 759 | 889 | 918 | 950 | 977 | 1,312 | | 251 |
| 183 | 72 | 287 | 366 | 418 | 502 | 558 | 615 | 670 | 731 | 786 | 926 | 954 | 985 | 1,050 | 1,349 | | 271 |
| 198 | 78 | 323 | 377 | 431 | 519 | 578 | 636 | 694 | 757 | 814 | 962 | 990 | 1,061 | 1,089 | 1,388 | | 290 |
| 213 | 84 | 333 | 389 | 477 | 537 | 597 | 658 | 718 | 782 | 842 | 998 | 1,066 | 1,099 | 1,126 | 1,425 | | 310 |
| 229 | 90 | 343 | 401 | 493 | 554 | 616 | 679 | 741 | 808 | 870 | 1,074 | 1,103 | 1,136 | 1,164 | 1,463 | | 329 |
| 244 | 96 | 352 | 413 | 507 | 571 | 636 | 700 | 765 | 833 | 932 | 1,113 | 1,142 | 1,174 | 1,202 | 1,501 | | 349 |
| 259 | 102 | 363 | 455 | 522 | 589 | 655 | 722 | 788 | 892 | 962 | 1,150 | 1,179 | 1,212 | 1,240 | 1,539 | | 368 |
| 274 | 108 | 373 | 469 | 538 | 605 | 674 | 743 | 812 | 919 | 991 | 1,189 | 1,218 | 1,250 | 1,278 | 1,577 | | 388 |
| 290 | 114 | 382 | 481 | 552 | 622 | 693 | 764 | 868 | 946 | 1,020 | 1,226 | 1,255 | 1,288 | 1,316 | 1,615 | | 408 |
| 305 | 120 | 393 | 495 | 567 | 640 | 712 | 786 | 893 | 973 | 1,050 | 1,265 | 1,293 | 1,326 | 1,354 | 1,653 | | 427 |

| Canal de fond L | 57 | 67 | 77 | 87 | 96 | 106 | 116 | 126 | 136 | 145 | 155 | 165 | 175 | 194 |
|---|---|---|---|---|---|---|---|---|---|---|---|---|---|---|

### Options de Cantonnière (Ajouter un prix à la grille ci-dessus)

| | | | | | | | | | | | | | | |
|---|---|---|---|---|---|---|---|---|---|---|---|---|---|---|
| Supplément pour l'emballage en tissu | 36 | 41 | 47 | 52 | 58 | 63 | 69 | 75 | 81 | 86 | 91 | 97 | 103 | 114 |
| Supplément pour compacte á courbée | 9 | 11 | 13 | 14 | 17 | 19 | 22 | 24 | 27 | | | | | |

Si vous placez plusieurs abat-jour côte à côte, ils peuvent être logés dans une seule cantonnière pour un aspect plus épuré. Voir la page Tout-en-un pour plus de détails.

### Modes de fonctionnement

| | |
|---|---|
| Zero Gravity | 130 |
| Motorisation | voir section moteur |

# Groupes de Prix: Stores à bandes
## Groupe de Prix 3

Le prix de vente conseillé pour les stores à bande manuels comprend les supports de fixation et le choix de la chaîne. Les options d'automatisation et Zero Gravity sont disponibles moyennant un supplément. Tous les stores équipés d'un mécanisme à chaîne sont désormais dotés du dispositif de sécurité Safety Shield.

**Les stores dont les dimensions sont inférieures à 72 x 48 (comme indiqué par les cases noires ci-dessous) sont équipés du caisson courbé compact. Les stores situés en dehors de la zone en noir incluent la cassette courbée (et non la version compacte plus petite).**

Si vous souhaitez passer d'une cassette courbée compacte à une cassette courbée standard, appliquez le supplément De la cassette courbée compacte à la cassette courbée ci-dessous, puis appliquez le supplément approprié pour l'habillage en tissu si vous le souhaitez.

### Tissus: Bravado, Night, Night Wide, Snow, Stitch Filtrage de la lumière

Prix de vente conseillé pour les stores manuels. L'automatisation est disponible moyennant un supplément. Le store à enrouleur manuel ouvert comprend le rouleau, les supports de fixation, une chaîne au choix et une finition au choix.

| Length | | Width | | | | | | | | | | | | | | | Canaux latéraux L G&D |
|---|---|---|---|---|---|---|---|---|---|---|---|---|---|---|---|---|---|
| | cm | | | 76 | 91 | 107 | 122 | 137 | 152 | 168 | 183 | 198 | 213 | 229 | 244 | 274 | |
| | | po | 24 | 30 | 36 | 42 | 48 | 54 | 60 | 66 | 72 | 78 | 84 | 90 | 96 | 108 | |
| | 91 | 36 | 268 | 311 | 354 | 398 | 442 | 533 | 581 | 633 | 680 | 820 | 910 | 946 | 976 | 1,306 | 153 |
| | 107 | 42 | 280 | 326 | 373 | 419 | 511 | 562 | 613 | 667 | 772 | 933 | 964 | 1,000 | 1,029 | 1,360 | 173 |
| | 122 | 48 | 293 | 342 | 390 | 483 | 537 | 591 | 644 | 755 | 812 | 987 | 1,018 | 1,052 | 1,083 | 1,413 | 192 |
| | 137 | 54 | 314 | 368 | 462 | 520 | 579 | 639 | 750 | 817 | 881 | 1,041 | 1,072 | 1,106 | 1,137 | 1,467 | 212 |
| | 152 | 60 | 326 | 421 | 482 | 543 | 605 | 717 | 785 | 855 | 922 | 1,095 | 1,125 | 1,160 | 1,191 | 1,521 | 231 |
| | 168 | 66 | 339 | 437 | 502 | 567 | 679 | 749 | 819 | 893 | 963 | 1,148 | 1,179 | 1,214 | 1,243 | 1,638 | 251 |
| | 183 | 72 | 351 | 454 | 522 | 634 | 707 | 781 | 854 | 930 | 1,004 | 1,202 | 1,233 | 1,268 | 1,349 | 1,694 | 271 |
| | 198 | 78 | 400 | 471 | 543 | 659 | 736 | 811 | 888 | 969 | 1,045 | 1,256 | 1,287 | 1,374 | 1,406 | 1,750 | 290 |
| | 213 | 84 | 415 | 489 | 605 | 684 | 763 | 843 | 923 | 1,006 | 1,086 | 1,310 | 1,395 | 1,431 | 1,461 | 1,807 | 310 |
| | 229 | 90 | 429 | 506 | 627 | 709 | 792 | 875 | 957 | 1,045 | 1,127 | 1,419 | 1,451 | 1,487 | 1,518 | 1,863 | 329 |
| | 244 | 96 | 443 | 522 | 649 | 735 | 820 | 906 | 992 | 1,082 | 1,216 | 1,476 | 1,508 | 1,543 | 1,574 | 1,919 | 349 |
| | 259 | 102 | 457 | 582 | 671 | 760 | 849 | 938 | 1,027 | 1,166 | 1,259 | 1,532 | 1,563 | 1,600 | 1,630 | 1,975 | 368 |
| | 274 | 108 | 471 | 600 | 693 | 785 | 877 | 969 | 1,062 | 1,206 | 1,302 | 1,588 | 1,620 | 1,655 | 1,686 | 2,032 | 388 |
| | 290 | 114 | 486 | 619 | 714 | 809 | 905 | 1,001 | 1,142 | 1,245 | 1,345 | 1,644 | 1,677 | 1,712 | 1,743 | 2,088 | 408 |
| | 305 | 120 | 500 | 638 | 736 | 834 | 933 | 1,032 | 1,178 | 1,285 | 1,388 | 1,701 | 1,732 | 1,768 | 1,799 | 2,144 | 427 |

| | | | | | | | | | | | | | | |
|---|---|---|---|---|---|---|---|---|---|---|---|---|---|---|
| Canal de fond L | 57 | 67 | 77 | 87 | 96 | 106 | 116 | 126 | 136 | 145 | 155 | 165 | 175 | 194 |

### Options de Cantonnière (Ajouter un prix à la grille ci-dessus)

| | | | | | | | | | | | | | | |
|---|---|---|---|---|---|---|---|---|---|---|---|---|---|---|
| Supplément pour l'emballage en tissu | 36 | 41 | 47 | 52 | 58 | 63 | 69 | 75 | 81 | 86 | 91 | 97 | 103 | 114 |
| Supplément pour compacte á courbée | 9 | 11 | 13 | 14 | 17 | 19 | 22 | 24 | 27 | | | | | |

Si vous placez plusieurs abat-jour côte à côte, ils peuvent être logés dans une seule cantonnière pour un aspect plus épuré. Voir la page Tout-en-un pour plus de détails.

### Modes de fonctionnement

| | |
|---|---|
| Zero Gravity | 130 |
| Motorisation | voir section moteur |

# Groupes de Prix: Stores à bandes
## Groupe de Prix 4

Le prix de vente conseillé pour les stores à bande manuels comprend les supports de fixation et le choix de la chaîne. Les options d'automatisation et Zero Gravity sont disponibles moyennant un supplément. Tous les stores équipés d'un mécanisme à chaîne sont désormais dotés du dispositif de sécurité Safety Shield.

**Les stores dont les dimensions sont inférieures à 72x 48 (comme indiqué par les cases noires ci-dessous) sont équipés du caisson courbé compact. Les stores situés en dehors de la zone en noir incluent la cassette courbée (et non la version compacte plus petite).**

Si vous souhaitez passer d'une cassette courbée compacte à une cassette courbée standard, appliquez le supplément De la cassette courbée compacte à la cassette courbée ci-dessous, puis appliquez le supplément approprié pour l'habillage en tissu si vous le souhaitez.

### Tissus: Nostalgia, Stitch Obscurissants

Prix de vente conseillé pour les stores manuels. L'automatisation est disponible moyennant un supplément. Le store à enrouleur manuel ouvert comprend le rouleau, les supports de fixation, une chaîne au choix et une finition au choix.

| Hauter | | Largeur | | | | | | | | | | | | | | Canaux latéraux L G&D |
|---|---|---|---|---|---|---|---|---|---|---|---|---|---|---|---|---|
| cm | | | 76 | 91 | 107 | 122 | 137 | 152 | 168 | 183 | 198 | 213 | 229 | 244 | 274 | |
| | po | 24 | 30 | 36 | 42 | 48 | 54 | 60 | 66 | 72 | 78 | 84 | 90 | 96 | 108 | |
| 91 | 36 | 300 | 351 | 401 | 452 | 502 | 610 | 665 | 726 | 782 | 949 | 1,053 | 1,089 | 1,121 | 1,473 | 153 |
| 107 | 42 | 316 | 371 | 423 | 478 | 587 | 647 | 707 | 771 | 895 | 1,091 | 1,123 | 1,159 | 1,191 | 1,543 | 173 |
| 122 | 48 | 332 | 390 | 447 | 557 | 620 | 685 | 748 | 880 | 948 | 1,161 | 1,194 | 1,229 | 1,261 | 1,613 | 192 |
| 137 | 54 | 356 | 420 | 532 | 601 | 671 | 741 | 874 | 953 | 1,028 | 1,231 | 1,264 | 1,299 | 1,331 | 1,683 | 212 |
| 152 | 60 | 373 | 484 | 558 | 631 | 705 | 838 | 918 | 1,002 | 1,082 | 1,301 | 1,334 | 1,369 | 1,401 | 1,753 | 231 |
| 168 | 66 | 389 | 506 | 584 | 661 | 795 | 880 | 963 | 1,051 | 1,135 | 1,371 | 1,404 | 1,439 | 1,471 | 1,899 | 251 |
| 183 | 72 | 404 | 528 | 610 | 744 | 833 | 920 | 1,008 | 1,100 | 1,189 | 1,441 | 1,474 | 1,509 | 1,605 | 1,972 | 271 |
| 198 | 78 | 465 | 549 | 635 | 776 | 869 | 961 | 1,053 | 1,149 | 1,243 | 1,511 | 1,544 | 1,645 | 1,678 | 2,046 | 290 |
| 213 | 84 | 482 | 571 | 713 | 809 | 905 | 1,002 | 1,099 | 1,199 | 1,295 | 1,581 | 1,681 | 1,719 | 1,751 | 2,119 | 310 |
| 229 | 90 | 500 | 593 | 741 | 841 | 942 | 1,043 | 1,144 | 1,248 | 1,349 | 1,722 | 1,755 | 1,792 | 1,824 | 2,193 | 329 |
| 244 | 96 | 519 | 616 | 769 | 874 | 978 | 1,084 | 1,189 | 1,297 | 1,461 | 1,795 | 1,828 | 1,866 | 1,898 | 2,266 | 349 |
| 259 | 102 | 537 | 688 | 798 | 905 | 1,015 | 1,124 | 1,234 | 1,404 | 1,517 | 1,869 | 1,901 | 1,939 | 1,971 | 2,340 | 368 |
| 274 | 108 | 555 | 712 | 826 | 938 | 1,051 | 1,166 | 1,279 | 1,455 | 1,574 | 1,942 | 1,975 | 2,013 | 2,045 | 2,413 | 388 |
| 290 | 114 | 572 | 736 | 854 | 971 | 1,089 | 1,206 | 1,380 | 1,507 | 1,630 | 2,016 | 2,048 | 2,086 | 2,118 | 2,486 | 408 |
| 305 | 120 | 591 | 761 | 882 | 1,003 | 1,125 | 1,247 | 1,427 | 1,558 | 1,685 | 2,088 | 2,122 | 2,160 | 2,191 | 2,560 | 427 |

| | | | | | | | | | | | | | | | |
|---|---|---|---|---|---|---|---|---|---|---|---|---|---|---|---|
| Canal de fond L | 57 | 67 | 77 | 87 | 96 | 106 | 116 | 126 | 136 | 145 | 155 | 165 | 175 | 194 |

### Options de Cantonnière (Ajouter un prix à la grille ci-dessus)

| | | | | | | | | | | | | | | |
|---|---|---|---|---|---|---|---|---|---|---|---|---|---|---|
| Supplément pour l'emballage en tissu | 36 | 41 | 47 | 52 | 58 | 63 | 69 | 75 | 81 | 86 | 91 | 97 | 103 | 114 |
| Supplément pour compacte á courbée | 9 | 11 | 13 | 14 | 17 | 19 | 22 | 24 | 27 | | | | | |

Si vous placez plusieurs abat-jour côte à côte, ils peuvent être logés dans une seule cantonnière pour un aspect plus épuré. Voir la page Tout-en-un pour plus de détails.

### Modes de fonctionnement

| | |
|---|---|
| Zero Gravity | 130 |
| Motorisation | voir section moteur |

# STORES DE TYPE VOILAGE

# Stores de Type Voilage
## Caractéristiques et Avantages

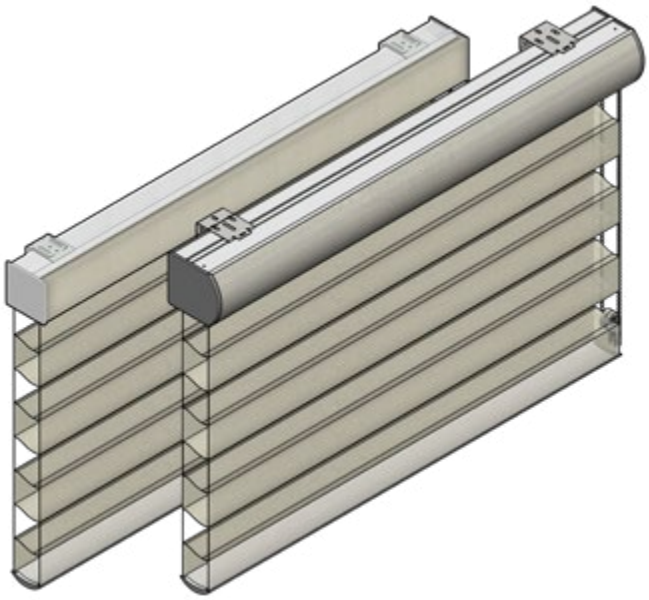

LARGEUR MINIMALE

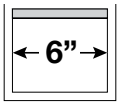


### Caractéristiques et Avantages

- Le système Illusions associe le Tissu transparent à des lames opaques ou translucides pour un contrôle total de l'intimité et de la diffusion de la lumière.
- Le support universel permet une installation facile, aussi bien au plafond qu'au mur.
- La largeur minimale varie en fonction du moteur choisi. Reportez-vous à la section Automatisation.
- La boucle en plastique est disponible en blanc, lin, gris et noir. Une boucle en acier inoxydable est également disponible.
- Des cassettes sont disponibles avec l'option d'habillage Tissu pour une coordination parfaite. L'habillage Tissu est composé des lames opaques ou translucides du Tissu.
- Cassette incurvée et cassette incurvée compacte disponibles en blanc, anodisé, lin, marron et noir, avec embouts assortis.
- Cassette carrée et cassette carrée compacte disponibles en blanc, anodisé, lin et noir, avec embouts assortis.
- La barre inférieure empêche la lumière de passer et est équipée d'un système de contrepoids pour la mise à niveau.
- Barre inférieure Illusions disponible en blanc, gris et lin.

# Stores de Type Voilage

## Spécifications de Montage - Cassette Courbée

### Dimensions et Aperçu

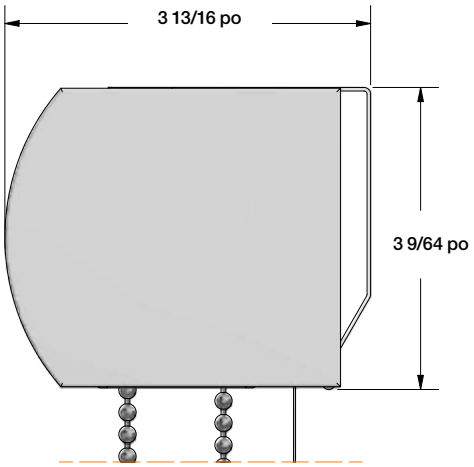


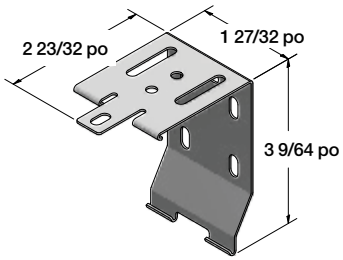


| Supports requis par largeur | | | | | |
|---|---|---|---|---|---|
| Largeur du Store | <60 po | 60 po-96 po | 96 po-120 po | 120 po-148 po | >148 po |
| # de supports | 2 | 3 | 4 | 5 | 6 |

### Spécifications de Montage

Montage au Plafond

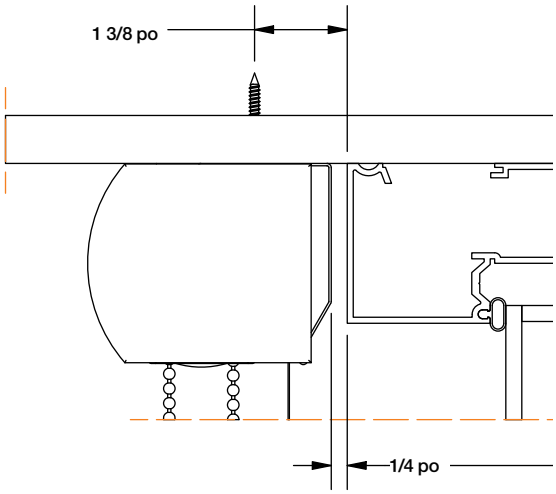


Montage Mural

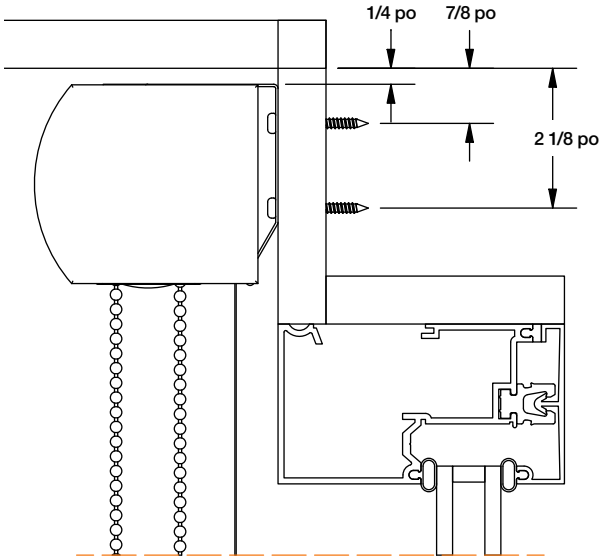

# Stores de Type Voilage

## Spécifications de Montage - Cassette Compact Courbée

### Dimensions et Aperçu

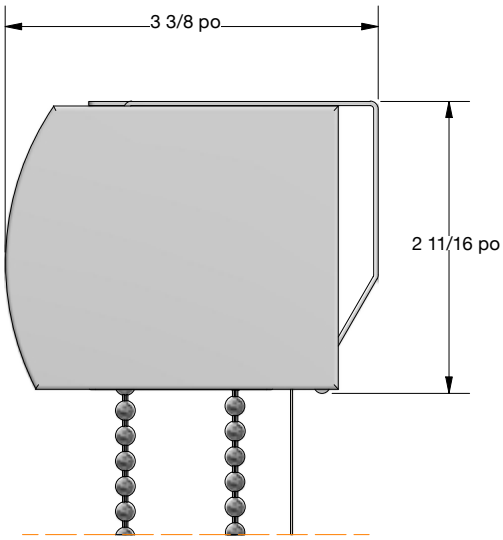


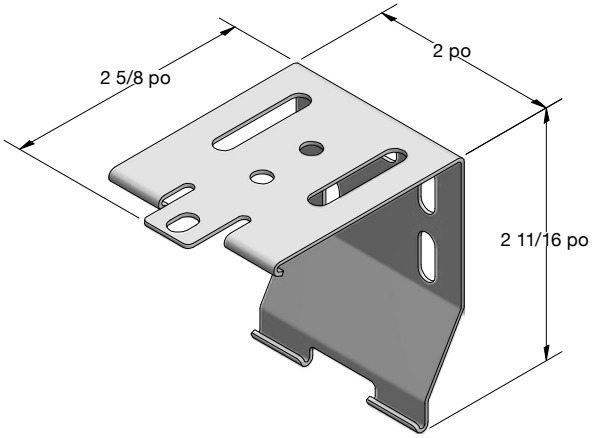


| Supports requis par largeur | | | | | |
|---|---|---|---|---|---|
| Largeur du Store | <60 po | 60 po-96 po | 96 po-120 po | 120 po-148 po | >148 po |
| # de supports | 2 | 3 | 4 | 5 | 6 |

### Spécifications de Montage

Montage au Plafond

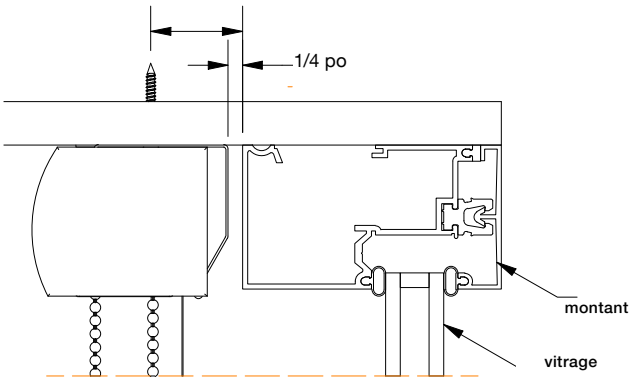


Montage Mural

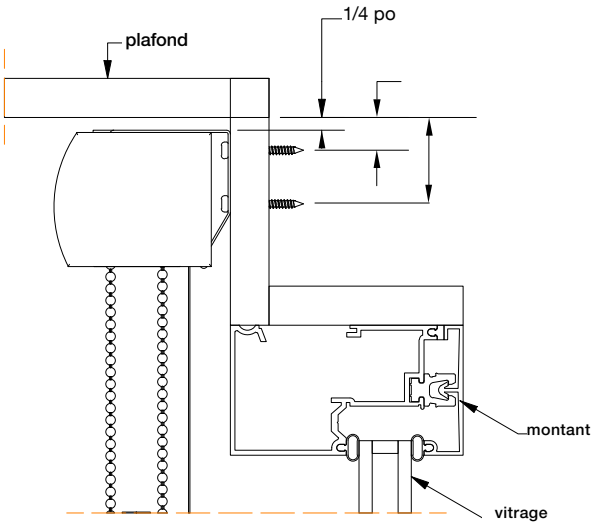

# Stores de Type Voilage
## Spécifications de Montage - Cassette Carrée

### Dimensions et Aperçu

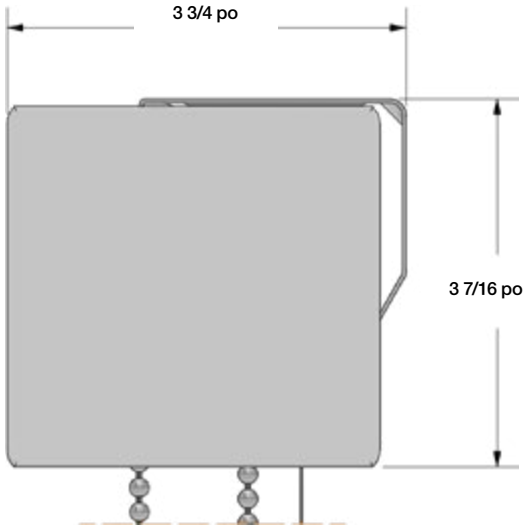


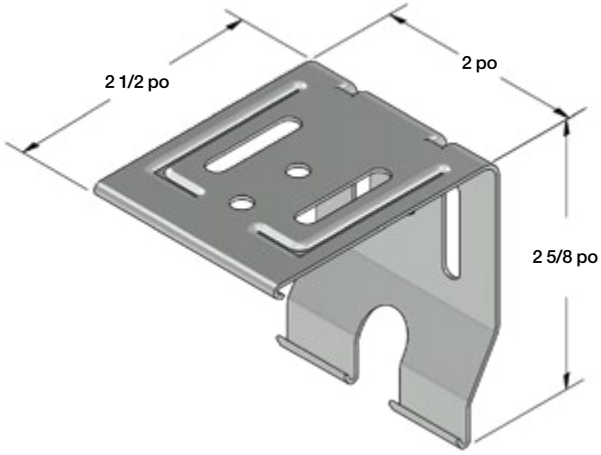


| Supports requis par largeur | | | | | |
|---|---|---|---|---|---|
| Largeur du Store | <60 po | 60 po-96 po | 96 po-120 po | 120 po-148 po | >148 po |
| # de supports | 2 | 3 | 4 | 5 | 6 |

### Spécifications de Montage

Montage au Plafond

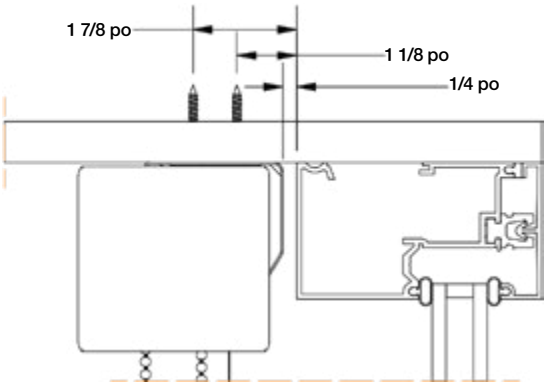


Montage Mural

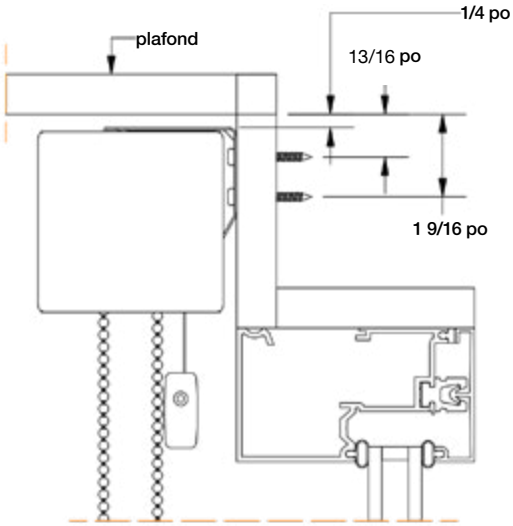

# Stores de Type Voilage

## Spécifications de Montage - Cassette Compact Carrée

### Dimensions et Aperçu

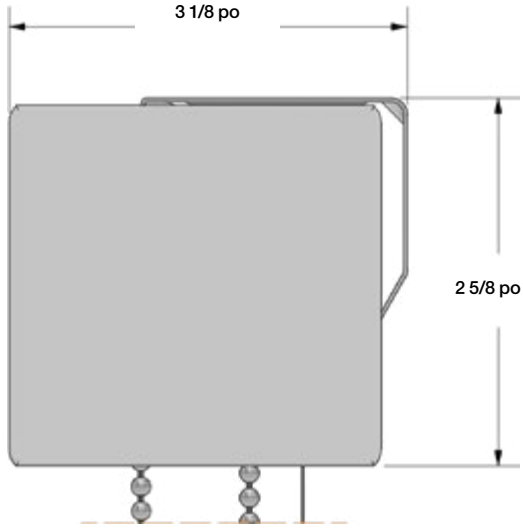


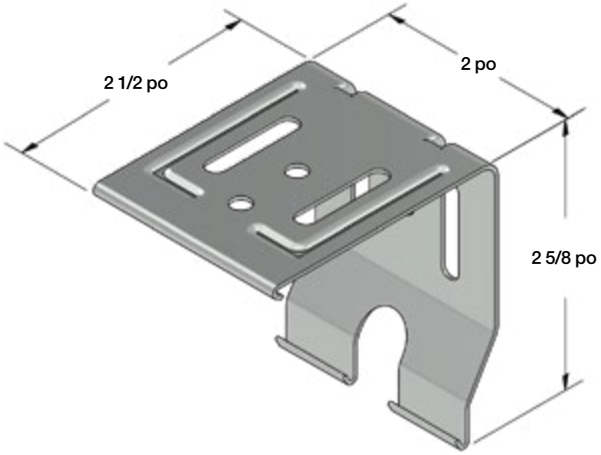


| Supports requis par largeur | | | | | |
|---|---|---|---|---|---|
| Largeur du Store | <60 po | 60 po-96 po | 96 po-120 po | 120 po-148 po | >148 po |
| # de supports | 2 | 3 | 4 | 5 | 6 |

### Spécifications de Montage

Montage au Plafond

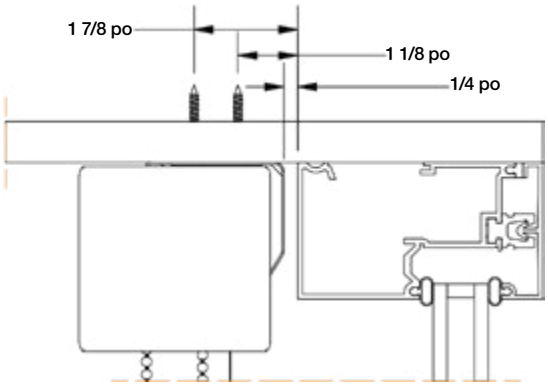


Montage Mural

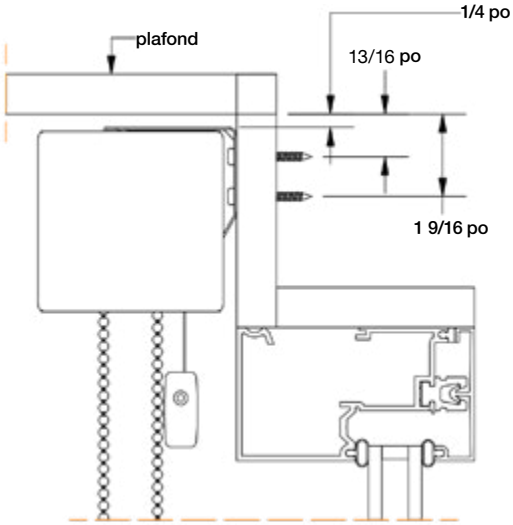

# Stores de Type Voilage
## Tout-en-Un

### Configurations

Les stores peuvent être configurés de manière à comporter plusieurs panneaux au sein d'une même cantonnière.

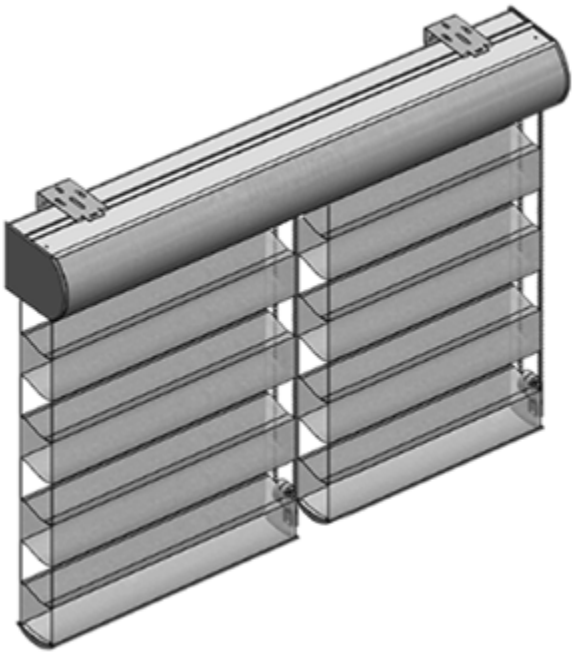

**Notes:**

- L'habillage en Tissu n'est disponible qu'en largeurs identiques ou inférieures à celle du Tissu, sauf si le Tissu peut être posé dans le sens de la longueur.

**Fonctionnement:**

- Chaque volet peut être actionné à gauche ou à droite
- Compatible avec une chaîne ou un moteur

**Limites:**

- Au maximum 3 stores par lambrequin
- Chaque store doit respecter les restrictions

# Groupes de Prix: Stores de Type Voilage
## Groupe de Prix 1

Le prix de détail suggéré pour les stores de type voilage manuels **comprend une cassette incurvée en aluminium**, des supports de montage, un support de chaîne vers le bas et choix de la chaîne. Automatisation disponible à un coût supplémentaire. Tous les stores équipés d'un mécanisme à chaîne sont désormais dotés du dispositif de sécurité Safety Shield.

### Tissus: Zen

Prix de vente conseillé pour les stores manuels. L'automatisation est disponible moyennant un supplément. Le store à enrouleur manuel ouvert comprend le rouleau, les supports de fixation, une chaîne au choix et une finition au choix.

| Hauter | | Largeur | | | | | | | | | | | | | | | Canaux latéraux L G&D |
|---|---|---|---|---|---|---|---|---|---|---|---|---|---|---|---|---|---|
| cm | | | 76 | 91 | 107 | 122 | 137 | 152 | 168 | 183 | 198 | 213 | 229 | 244 | 274 | | |
| | po | 24 | 30 | 36 | 42 | 48 | 54 | 60 | 66 | 72 | 78 | 84 | 90 | 96 | 108 | | |
| 91 | 36 | 307 | 355 | 389 | 436 | 481 | 528 | 573 | 672 | 695 | 773 | 823 | 878 | 927 | 1,027 | | 153 |
| 107 | 42 | 318 | 356 | 403 | 451 | 499 | 547 | 573 | 673 | 722 | 802 | 854 | 910 | 940 | 1,042 | | 173 |
| 122 | 48 | 328 | 368 | 417 | 468 | 517 | 546 | 594 | 697 | 749 | 830 | 864 | 921 | 974 | 1,079 | | 192 |
| 137 | 54 | 336 | 391 | 445 | 497 | 532 | 585 | 637 | 746 | 802 | 839 | 894 | 953 | 1,006 | 1,117 | | 212 |
| 152 | 60 | 347 | 402 | 459 | 495 | 549 | 603 | 657 | 770 | 809 | 867 | 924 | 984 | 1,040 | 1,154 | | 231 |
| 168 | 66 | 357 | 415 | 472 | 511 | 567 | 622 | 678 | 777 | 835 | 894 | 954 | 1,016 | 1,074 | 1,172 | | 251 |
| 183 | 72 | 367 | 426 | 469 | 525 | 583 | 640 | 683 | 801 | 861 | 922 | 982 | 1,048 | 1,090 | 1,209 | | 271 |
| 198 | 78 | 377 | 439 | 482 | 541 | 600 | 644 | 702 | 825 | 887 | 950 | 1,012 | 1,062 | 1,123 | 1,245 | | 290 |
| 213 | 84 | 387 | 435 | 495 | 556 | 603 | 663 | 722 | 848 | 913 | 978 | 1,026 | 1,093 | 1,155 | 1,282 | | 310 |
| 229 | 90 | 398 | 447 | 509 | 571 | 619 | 681 | 742 | 872 | 938 | 989 | 1,054 | 1,123 | 1,188 | 1,318 | | 329 |
| 244 | 96 | 408 | 458 | 522 | 572 | 636 | 699 | 762 | 896 | 949 | 1,016 | 1,083 | 1,154 | 1,220 | 1,355 | | 349 |
| 259 | 102 | 402 | 470 | 536 | 588 | 652 | 717 | 782 | 905 | 974 | 1,043 | 1,112 | 1,185 | 1,254 | 1,392 | | 368 |
| 274 | 108 | 412 | 481 | 549 | 602 | 668 | 736 | 802 | 929 | 1,000 | 1,071 | 1,142 | 1,217 | 1,287 | 1,429 | | 388 |

| Canal de fond L | 57 | 67 | 77 | 87 | 96 | 106 | 116 | 126 | 136 | 145 | 155 | 165 | 175 | 194 |
|---|---|---|---|---|---|---|---|---|---|---|---|---|---|---|

### Options de Cantonnière (Ajouter un prix à la grille ci-dessus)

| Supplément pour l'emballage en tissu | 36 | 41 | 47 | 52 | 58 | 63 | 69 | 75 | 81 | 86 | 91 | 97 | 103 | 114 |
|---|---|---|---|---|---|---|---|---|---|---|---|---|---|---|

Si vous placez plusieurs abat-jour côte à côte, ils peuvent être logés dans une seule cantonnière pour un aspect plus épuré. Voir la page Tout-en-un pour plus de détails.

### Modes de fonctionnement

| Motorisation | voir section moteur |
|---|---|

# Groupes de Prix: Stores de Type Voilage
## Groupe de Prix 2

Le prix de détail suggéré pour les stores de type voilage manuels **comprend une cassette incurvée en aluminium**, des supports de montage, un support de chaîne vers le bas et choix de la chaîne. Automatisation disponible à un coût supplémentaire. Tous les stores équipés d'un mécanisme à chaîne sont désormais dotés du dispositif de sécurité Safety Shield.

### Tissus: Tranquil, Zen Opaque

Prix de vente conseillé pour les stores manuels. L'automatisation est disponible moyennant un supplément. Le store à enrouleur manuel ouvert comprend le rouleau, les supports de fixation, une chaîne au choix et une finition au choix.

| Hauter | | Largeur | | | | | | | | | | | | | | | Canaux latéraux L G&D |
|---|---|---|---|---|---|---|---|---|---|---|---|---|---|---|---|---|---|
| | cm | | | 76 | 91 | 107 | 122 | 137 | 152 | 168 | 183 | 198 | 213 | 229 | 244 | 274 | |
| | | in. | 24" | 30" | 36" | 42" | 48" | 54" | 60" | 66" | 72" | 78" | 84" | 90" | 96" | 108" | |
| | 91 | 36" | 335 | 390 | 429 | 482 | 534 | 588 | 640 | 753 | 779 | 863 | 920 | 981 | 1,038 | 1,152 | 153 |
| | 107 | 42" | 350 | 394 | 448 | 504 | 560 | 616 | 645 | 760 | 817 | 905 | 964 | 1,028 | 1,063 | 1,180 | 173 |
| | 122 | 48" | 364 | 410 | 468 | 527 | 585 | 619 | 675 | 795 | 856 | 946 | 985 | 1,051 | 1,112 | 1,235 | 192 |
| | 137 | 54" | 374 | 438 | 501 | 564 | 604 | 665 | 727 | 855 | 921 | 964 | 1,028 | 1,097 | 1,161 | 1,290 | 212 |
| | 152 | 60" | 388 | 454 | 520 | 565 | 628 | 692 | 756 | 890 | 936 | 1,004 | 1,072 | 1,143 | 1,209 | 1,344 | 231 |
| | 168 | 66" | 402 | 471 | 541 | 586 | 653 | 719 | 785 | 904 | 974 | 1,045 | 1,115 | 1,189 | 1,258 | 1,376 | 251 |
| | 183 | 72" | 416 | 488 | 540 | 608 | 677 | 746 | 796 | 938 | 1,011 | 1,084 | 1,158 | 1,235 | 1,286 | 1,430 | 271 |
| | 198 | 78" | 430 | 505 | 558 | 629 | 701 | 755 | 825 | 973 | 1,049 | 1,124 | 1,200 | 1,260 | 1,334 | 1,483 | 290 |
| | 213 | 84" | 444 | 502 | 576 | 650 | 708 | 781 | 854 | 1,006 | 1,086 | 1,165 | 1,223 | 1,305 | 1,381 | 1,536 | 310 |
| | 229 | 90" | 458 | 518 | 595 | 671 | 731 | 807 | 881 | 1,041 | 1,123 | 1,185 | 1,266 | 1,350 | 1,429 | 1,590 | 329 |
| | 244 | 96" | 471 | 534 | 614 | 677 | 755 | 833 | 910 | 1,075 | 1,141 | 1,224 | 1,308 | 1,394 | 1,477 | 1,644 | 349 |
| | 259 | 102" | 468 | 550 | 633 | 697 | 778 | 858 | 939 | 1,092 | 1,177 | 1,264 | 1,350 | 1,439 | 1,525 | 1,697 | 368 |
| | 274 | 108" | 481 | 567 | 651 | 718 | 802 | 884 | 968 | 1,125 | 1,214 | 1,303 | 1,392 | 1,485 | 1,573 | 1,750 | 388 |

| | | | | | | | | | | | | | | | |
|---|---|---|---|---|---|---|---|---|---|---|---|---|---|---|---|
| Canal de fond L | 57 | 67 | 77 | 87 | 96 | 106 | 116 | 126 | 136 | 145 | 155 | 165 | 175 | 194 |

### Options de Cantonnière (Ajouter un prix à la grille ci-dessus)

| | | | | | | | | | | | | | | |
|---|---|---|---|---|---|---|---|---|---|---|---|---|---|---|
| Supplément pour l'emballage en tissu | 36 | 41 | 47 | 52 | 58 | 63 | 69 | 75 | 81 | 86 | 91 | 97 | 103 | 114 |

Si vous placez plusieurs abat-jour côte à côte, ils peuvent être logés dans une seule cantonnière pour un aspect plus épuré. Voir la page Tout-en-un pour plus de détails.

### Modes de fonctionnement

| | |
|---|---|
| Motorisation | voir section moteur |

# Groupes de Prix: Stores de Type Voilage
## Groupe de Prix 3

Le prix de détail suggéré pour les stores de type voilage manuels **comprend une cassette incurvée en aluminium**, des supports de montage, un support de chaîne vers le bas et choix de la chaîne. Automatisation disponible à un coût supplémentaire. Tous les stores équipés d'un mécanisme à chaîne sont désormais dotés du dispositif de sécurité Safety Shield.

### Tissus: Chic

Prix de vente conseillé pour les stores manuels. L'automatisation est disponible moyennant un supplément. Le store à enrouleur manuel ouvert comprend le rouleau, les supports de fixation, une chaîne au choix et une finition au choix.

| Hauter | | Largeur | | | | | | | | | | | | | | | Canaux latéraux L G&D |
|---|---|---|---|---|---|---|---|---|---|---|---|---|---|---|---|---|---|
| | cm | | 76 | 91 | 107 | 122 | 137 | 152 | 168 | 183 | 198 | 213 | 229 | 244 | 274 | | |
| | | po | 24 | 30 | 36 | 42 | 48 | 54 | 60 | 66 | 72 | 78 | 84 | 90 | 96 | 108 | |
| | 91 | 36 | 363 | 424 | 469 | 528 | 587 | 647 | 706 | 833 | 862 | 954 | 1,018 | 1,085 | 1,148 | 1,277 | 153 |
| | 107 | 42 | 381 | 431 | 494 | 557 | 620 | 684 | 717 | 847 | 912 | 1,007 | 1,075 | 1,147 | 1,186 | 1,319 | 173 |
| | 122 | 48 | 399 | 453 | 519 | 587 | 653 | 692 | 756 | 893 | 963 | 1,062 | 1,107 | 1,181 | 1,250 | 1,391 | 192 |
| | 137 | 54 | 412 | 485 | 558 | 630 | 676 | 747 | 817 | 964 | 1,040 | 1,089 | 1,164 | 1,242 | 1,315 | 1,463 | 212 |
| | 152 | 60 | 429 | 506 | 583 | 634 | 708 | 782 | 856 | 1,010 | 1,064 | 1,142 | 1,220 | 1,302 | 1,379 | 1,535 | 231 |
| | 168 | 66 | 447 | 528 | 609 | 662 | 739 | 816 | 894 | 1,031 | 1,113 | 1,195 | 1,276 | 1,363 | 1,443 | 1,581 | 251 |
| | 183 | 72 | 465 | 549 | 610 | 689 | 770 | 852 | 909 | 1,075 | 1,162 | 1,247 | 1,333 | 1,423 | 1,483 | 1,651 | 271 |
| | 198 | 78 | 483 | 570 | 634 | 717 | 802 | 865 | 947 | 1,121 | 1,211 | 1,300 | 1,389 | 1,458 | 1,545 | 1,721 | 290 |
| | 213 | 84 | 500 | 569 | 658 | 745 | 812 | 899 | 984 | 1,166 | 1,259 | 1,353 | 1,421 | 1,517 | 1,608 | 1,792 | 310 |
| | 229 | 90 | 519 | 591 | 682 | 773 | 843 | 932 | 1,022 | 1,211 | 1,308 | 1,382 | 1,477 | 1,577 | 1,671 | 1,862 | 329 |
| | 244 | 96 | 536 | 611 | 706 | 781 | 874 | 967 | 1,059 | 1,256 | 1,334 | 1,433 | 1,533 | 1,635 | 1,734 | 1,933 | 349 |
| | 259 | 102 | 532 | 631 | 730 | 808 | 905 | 1,001 | 1,097 | 1,278 | 1,382 | 1,485 | 1,588 | 1,695 | 1,797 | 2,003 | 368 |
| | 274 | 108 | 549 | 652 | 755 | 834 | 934 | 1,034 | 1,134 | 1,322 | 1,430 | 1,536 | 1,643 | 1,754 | 1,860 | 2,074 | 388 |

| | | | | | | | | | | | | | | | |
|---|---|---|---|---|---|---|---|---|---|---|---|---|---|---|---|
| Canal de fond L | 57 | 67 | 77 | 87 | 96 | 106 | 116 | 126 | 136 | 145 | 155 | 165 | 175 | 194 |

### Options de Cantonnière (Ajouter un prix à la grille ci-dessus)

| | | | | | | | | | | | | | | |
|---|---|---|---|---|---|---|---|---|---|---|---|---|---|---|
| Supplément pour l'emballage en tissu | 36 | 41 | 47 | 52 | 58 | 63 | 69 | 75 | 81 | 86 | 91 | 97 | 103 | 114 |

Si vous placez plusieurs abat-jour côte à côte, ils peuvent être logés dans une seule cantonnière pour un aspect plus épuré. Voir la page Tout-en-un pour plus de détails.

### Modes de fonctionnement

| | |
|---|---|
| Motorisation | voir section moteur |

# SIMPLY CELLULAR

# Simply Cellular
## Caractéristiques et Avantages

Store plissé sans cordon Simply Cellular

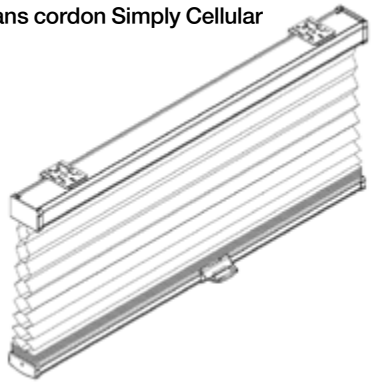

Store Simply Cellular sans fil, jour et nuit (J&N)

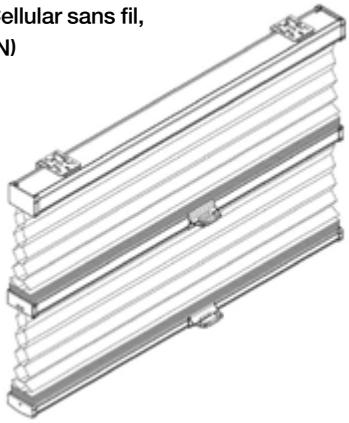

Poignée de rail inférieur

Poignée de traverse

Stores Alvéolés
LARGEUR MINIMALE

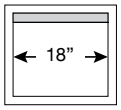


Stores Alvéolés J&N
LARGEUR MINIMALE

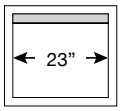


Stores Alvéolés
HAUTEUR FIXE

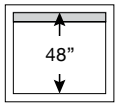


OR

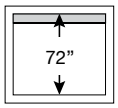


Stores Alvéolés
LARGEUR MAXIMALE

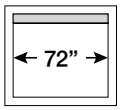


## Caractéristiques et Avantages

- Élégance à prix abordable: la gamme Simply Cellular est idéale pour ceux qui n'ont pas besoin d'un haut niveau de personnalisation et qui recherchent une livraison rapide.
- Fonctionnement sans chaîne: les interstices minimes entre les lames confèrent un aspect épuré et raffiné tout en garantissant une utilisation sans danger pour les enfants.
- Tissu: Fabriqué à partir de polyester 100 % à mailles simples, 9/16 pouces, disponible en version filtrant la lumière ou occultante. Le dos du tissu est toujours blanc pour un aspect uniforme.
- Installation rapide et facile: les supports à ressort permettent de gagner du temps et d'économiser des efforts pour une installation simple.
- Assortiment de couleurs: le rail supérieur, le rail intermédiaire et le rail inférieur en PVC résistant s'harmonisent parfaitement avec le tissu que vous avez choisi.
- Option Jour et Nuit: profitez du meilleur des deux mondes avec 6 tissus au choix. Les options imprimées ne sont pas disponibles dans la gamme Jour et Nuit.

# Simply Cellular
## Spécifications de Montage

### Dimensions et Aperçu

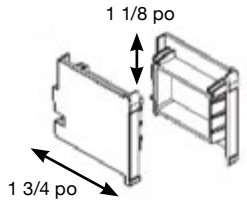


| Rail supérieur | |
|---|---|
| HAUTEUR | 1 1/8 po |
| PROFONDEUR | 1 3/4 po |

Le rail supérieur est fabriqué en PVC de haute qualité

| Support | |
|---|---|
| HAUTEUR | 3/4 po |
| LARGEUR | 1 3/8 po |
| PROFONDEUR | 1 15/16 po |

Les supports sont fabriqués en acier laminé à froid. Ils sont zingués. Des vis à tête hexagonale sont fournies.

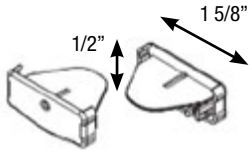


| Rail inférieur | |
|---|---|
| HAUTEUR | 1/2 po |
| PROFONDEUR | 1 5/8 po |

Le rail inférieur est fabriqué en PVC de haute qualité

| Composants requis par largeur | | | | |
|---|---|---|---|---|
| Largeur du store | Supports | Vis | Poignée de rail inférieur | Poignée de traverse (J&N) |
| Largeur<38 po | 2 | 4 | 1 | 1 |
| Largeur>38 po | 3 | 6 | 2 | 2 |

### Spécifications de Montage

Montage au Plafond

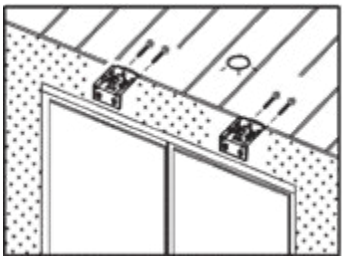

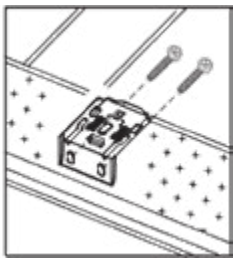

Montage Mural

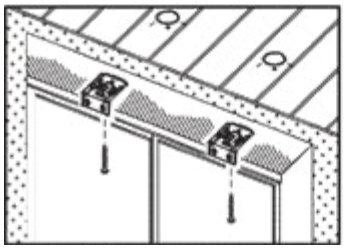

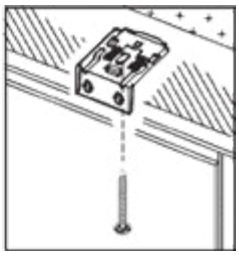

# Simply Cellular
## Groupe de Prix

### Groupe de Prix 1: Filtrage de la lumière

Prix de vente conseillé pour les stores manuels. L'automatisation est disponible moyennant un supplément. Le store à enrouleur manuel ouvert comprend le rouleau, les supports de fixation, une chaîne au choix et une finition au choix.

| Hauter | | Largeur | | | | |
|---|---|---|---|---|---|---|
| cm | | 60 | 76 | 96 | 137 | 183 |
| | po | 24 | 30 | 38 | 54 | 72 |
| 122 | 48 | 88 | 99 | 119 | 159 | 219 |
| 183 | 72 | 119 | 119 | 139 | 179 | 249 |

### Groupe de Prix 2: Obscurissants

Prix de vente conseillé pour les stores manuels. L'automatisation est disponible moyennant un supplément. Le store à enrouleur manuel ouvert comprend le rouleau, les supports de fixation, une chaîne au choix et une finition au choix.

| Hauter | | Largeur | | | | |
|---|---|---|---|---|---|---|
| cm | | 60 | 76 | 96 | 137 | 183 |
| | po | 24 | 30 | 38 | 54 | 72 |
| 122 | 48 | 119 | 139 | 179 | 239 | 329 |
| 183 | 72 | 169 | 169 | 209 | 289 | 389 |

### Groupe de Prix 3: Jour & Nuit

Prix de vente conseillé pour les stores manuels. L'automatisation est disponible moyennant un supplément. Le store à enrouleur manuel ouvert comprend le rouleau, les supports de fixation, une chaîne au choix et une finition au choix.

| Hauter | | Largeur | | | | |
|---|---|---|---|---|---|---|
| cm | | 60 | 76 | 96 | 137 | 183 |
| | po | 24 | 30 | 38 | 54 | 72 |
| 122 | 48 | 179 | 209 | 269 | 359 | 489 |
| 183 | 72 | 259 | 259 | 319 | 439 | 589 |

## Spécifications du tissu alvéolaire

| Type de tissu | Pénétration de la lumière | Composition |
|---|---|---|
| Filtrage de la lumière | | 100% Polyester |
| Obscurissants | | 100% Polyester |
| Filtrage de la lumière & obscurissants | | 100% Polyester |

# STORES ALVÉOLÉS

# Stores Alvéolés
## Caractéristiques et Avantages

Toutes les dimensions sont exprimées en pouces [mm]

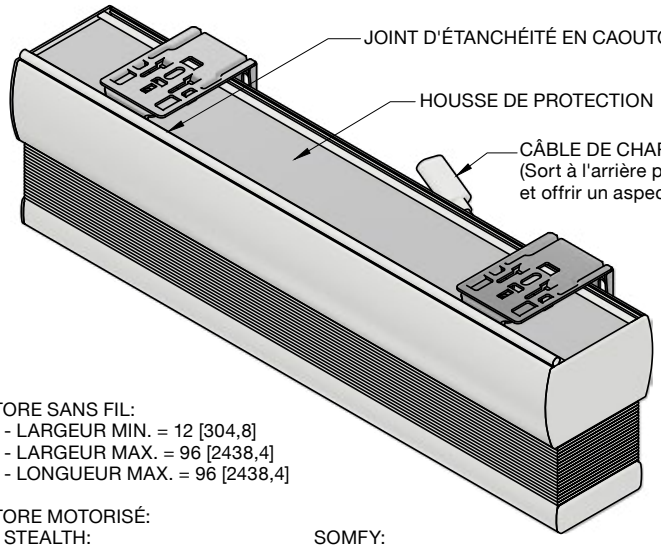


**ÉCARTES ENTRE LES LUMIÈRES**
(À TITRE INDICATIF)

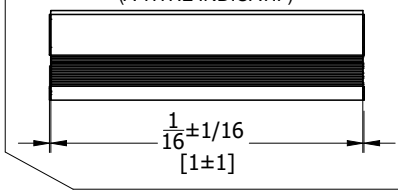


**CÂBLE DE CHARGE**
VERSION MOTORISÉE UNIQUEMENT
(VUE DE L'ARRIÈRE)

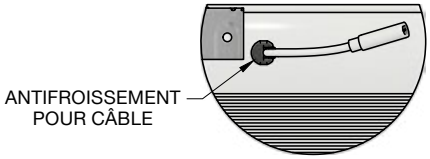


STORE SANS FIL:
- LARGEUR MIN. = 12 [304,8]
- LARGEUR MAX. = 96 [2438,4]
- LONGUEUR MAX. = 96 [2438,4]

STORE MOTORISÉ:

STEALTH:
- LARGEUR MIN. = 15 [381,0]
- LARGEUR MAX. = 96 [2438,4]
- LONGUEUR MAX = 96 [2438,4]

SOMFY:
- MIN WIDTH = 18 [457.2]
- MAX WIDTH = 96 [2438.4]
- MAX LENGTH = 96 [2438.4]

REMARQUES:
- LA BATTERIE INTERNE AJOUTE 12 [304,8] À LA LARGEUR MINIMALE.
- LE MODE JOUR ET NUIT AJOUTE 10 [254] À LA LARGEUR MINIMALE.

**COULEURS DES VALANCES ET DES HOUSSES**

Blanc Gris Lin Noir

## Caractéristiques et Avantages

- Système de fixation à ressort Quick Fit: permet une installation rapide et facile grâce à des supports à ressort (finition zinguée uniquement).
- Faible profondeur de montage: s'adapte aux espaces restreints avec un dégagement minimal, idéal pour les encadrements de fenêtre peu profonds ou les espaces réduits.
- Joint d'étanchéité supérieur caoutchouté: le joint d'étanchéité de couleur assortie empêche la lumière indésirable de s'infiltrer, renforçant l'obscurité de la pièce et améliorant l'intimité tout en offrant un aspect plus épuré.
- Espaces latéraux ultra-étroits: des espaces latéraux minimaux pour une meilleure intimité, offrant un aspect sur mesure.
- Cache-poussière supérieur dissimulé: offre un aspect soigné et épuré ainsi qu'un fonctionnement plus fluide au fil du temps en protégeant la partie supérieure du store de l'accumulation de poussière.
- Embouts de couleur assortie: Offrent une finition homogène sur toute la longueur de la cantonnière et des embouts.
- Système de levage sans cordon à mise à niveau automatique: Maintient la barre inférieure parfaitement à niveau lors de l'utilisation du store, garantissant un positionnement fluide et uniforme.
- Compatible avec une installation sans perçage: Permet une installation sans endommagement grâce au matériel fourni, idéal pour les surfaces ne nécessitant pas de perçage, utilisation simple d'outils requise, aucun accessoire supplémentaire nécessaire. (Consultez les spécifications « Sans perçage » pour plus d'informations)
- Double tissu pour un contrôle jour et nuit: Offre un contrôle polyvalent de la lumière grâce à des tissus jour et nuit dans le même store.
- Réduction de la chaleur et du rayonnement solaire: Aide à bloquer la chaleur et les rayons UV, améliorant ainsi le confort intérieur et l'efficacité énergétique.
- Cordons dissimulés pour la sécurité des enfants: cache les cordons pour prévenir les accidents, ce qui rend le produit plus sûr pour les enfants tout en conservant un aspect élégant.
- Fonctionnement silencieux: fonctionne sans bruit pour préserver un environnement paisible.
- Motorisation et automatisation intelligentes: permet un contrôle à distance ou via un hub automatisé avec Stealth et Somfy Automation pour un confort optimal, vous offrant un contrôle sans effort d'une simple pression sur un bouton.

# Stores alvéolaires sans perçage
## Caractéristiques et Avantages

Toutes les dimensions sont exprimées en pouces [mm]

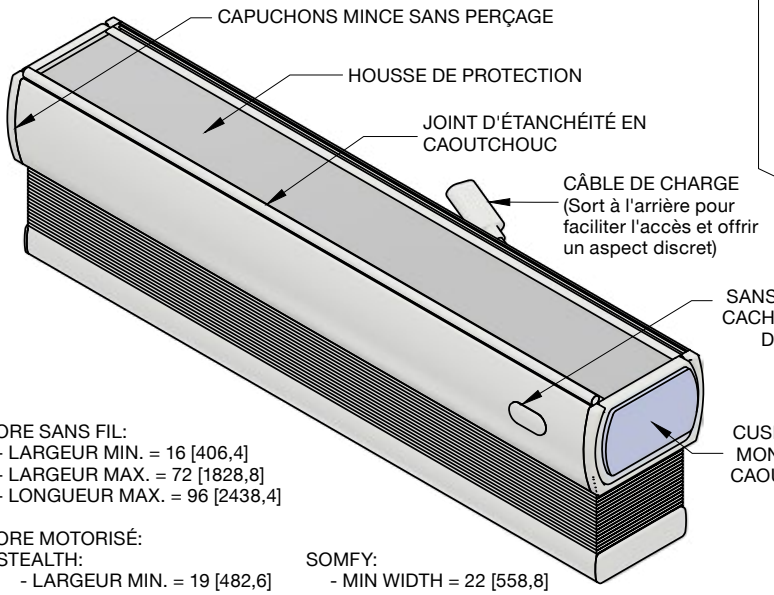


STORE SANS FIL:
- LARGEUR MIN. = 16 [406,4]
- LARGEUR MAX. = 72 [1828,8]
- LONGUEUR MAX. = 96 [2438,4]

STORE MOTORISÉ:

STEALTH:
- LARGEUR MIN. = 19 [482,6]
- LARGEUR MAX. = 72 [1828,8]
- LONGUEUR MAX = 96 [2438,4]

SOMFY:
- MIN WIDTH = 22 [558,8]
- MAX WIDTH = 72 [1828,8
- MAX LENGTH = 96 [2438.4]

REMARQUES:
- LA BATTERIE INTERNE AJOUTE 12 [304,8] À LA LARGEUR MINIMALE.
- LE MODE JOUR ET NUIT AJOUTE 10 [254] À LA LARGEUR MINIMALE.

**ÉCARTES ENTRE LES LUMIÈRES**
(À TITRE INDICATIF)

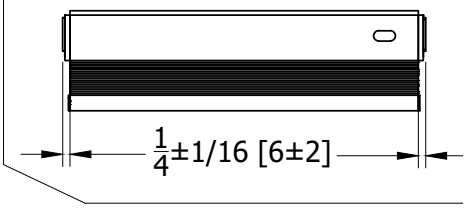


**SÉCURISATION SANS PERÇAGE:**

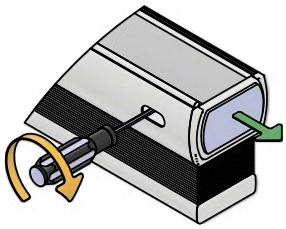

TOURNEZ LE TOURNEVIS POUR DÉPLOYER ET FIXER LE STORE

**COULEURS DES VALANCES**

Blanc Gris Lin Noir

## Caractéristiques et Avantages

- Installation sans perçage: s'installe solidement sans perçage, idéal pour les endroits où un montage permanent n'est pas envisageable.
- Système de fixation par tension avec vis d'assistance: utilise un système à ressort dissimulé associé à des vis de tension ; quelques tours de tournevis suffisent pour fixer solidement le store et garantir une tenue à toute épreuve.
- Kit de fixation complet inclus: tout le matériel nécessaire est fourni, y compris le tournevis, pour que vous puissiez procéder à l'installation dès la sortie de l'emballage.
- Orifice d'accès aux vis à l'avant: l'orifice d'accès aux vis de tension est situé à l'avant pour un accès facile, sans angles inconfortables ni approximations.
- Cache de couleur assortie: un cache fourni dissimule l'orifice d'accès après l'installation pour une finition propre et homogène qui s'harmonise avec le rail supérieur. Il peut être retiré pour accéder à l'orifice avant si le store doit être démonté.
- S'adapte facilement aux fenêtres peu profondes: sa faible profondeur de montage le rend idéal pour les cadres de fenêtre peu profonds, ne nécessitant que 63,5 mm d'espace.
- Installation rapide: le store peut être installé et opérationnel en quelques minutes, sans l'intervention d'un professionnel.
- Diversité des surfaces de montage: toutes les surfaces solides peintes, carrelées, en béton, en papier peint et en bois sont compatibles. Les surfaces molles, sales, creuses et les cloisons sèches ne sont pas recommandées.
- Double tissu pour le contrôle jour/nuit: l'installation sans perçage permet également d'utiliser 2 tissus différents sur le même store.
- Embouts élégants sans perçage: les embouts incurvés dissimulent le matériel de fixation sans perçage et s'harmonisent avec le profil du store pour un look homogène ; ils sont disponibles uniquement en blanc et en noir.
- Motorisation et automatisation intelligentes: permet un contrôle à distance ou via un hub automatisé avec Stealth et Somfy Automation pour un confort optimal, vous offrant un contrôle sans effort d'une simple pression sur un bouton.

# Stores Alvéolés
## Configurations

Toutes les dimensions sont exprimées en pouces [mm]

**OPTION [1] Store classique (un tissu)**

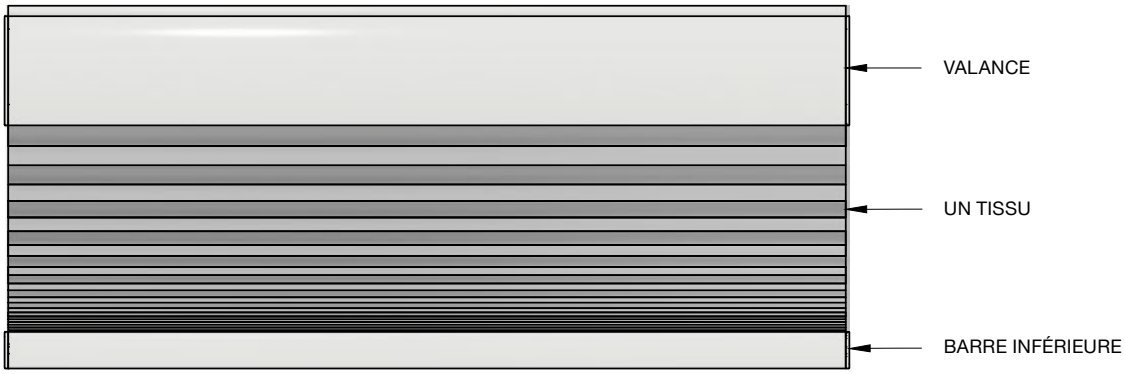


**OPTION [2] Store jour et nuit (deux tissus)**

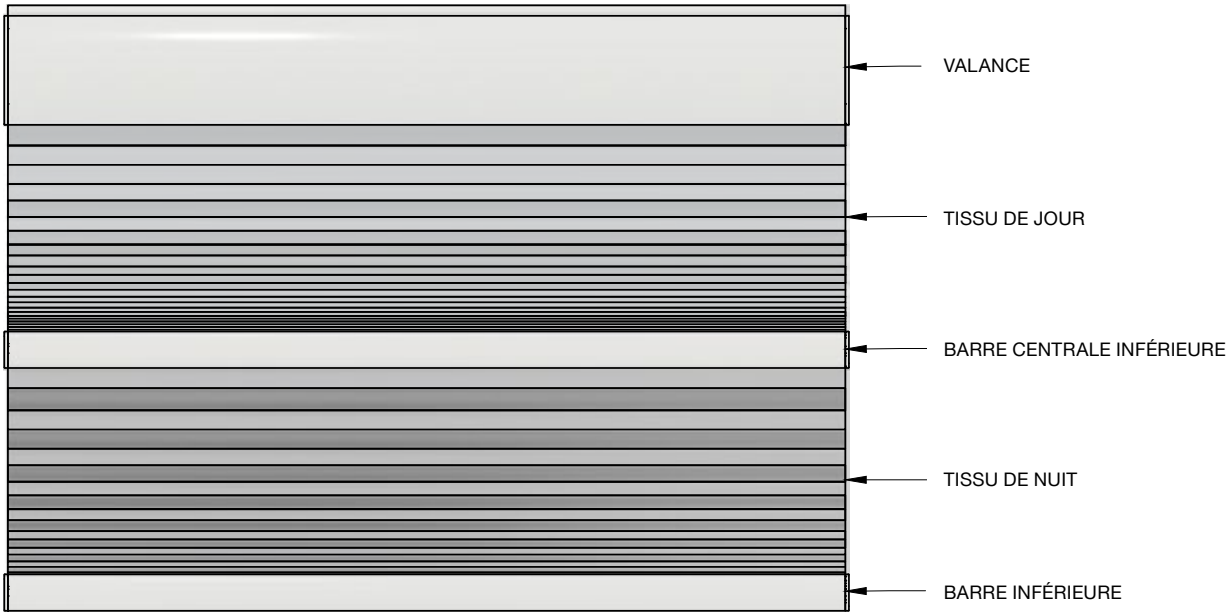

# Stores Alvéolés
## Dimensions et Tailles

Toutes les dimensions sont exprimées en pouces [mm]

PROFIL LATÉRAL

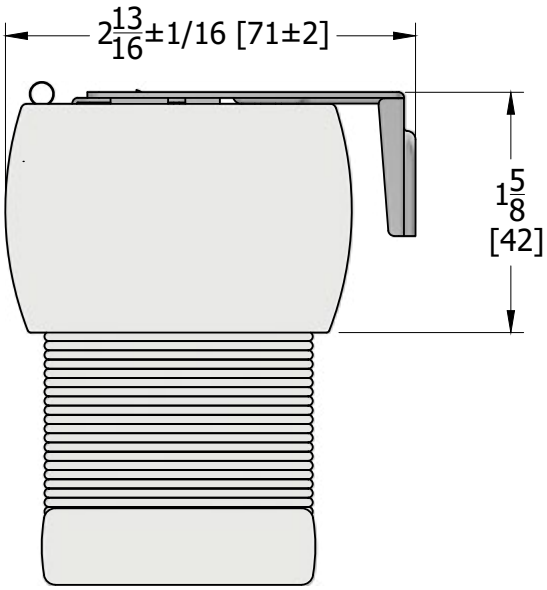


VUE ISOMÉTRIQUE
(Dimensions du support)

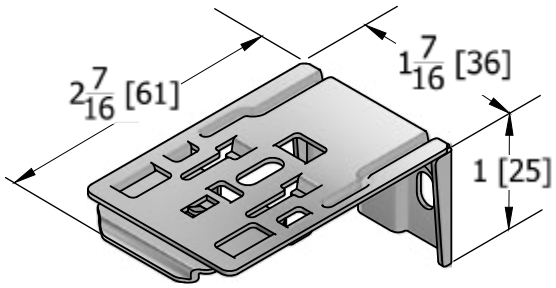


| Supports requis par largeur | | |
|---|---|---|
| Largeur du Store | <60 po | 60 po-96 po |
| # de supports | 2 | 3 |

VUE DE DESSUS
(Espacement des supports)

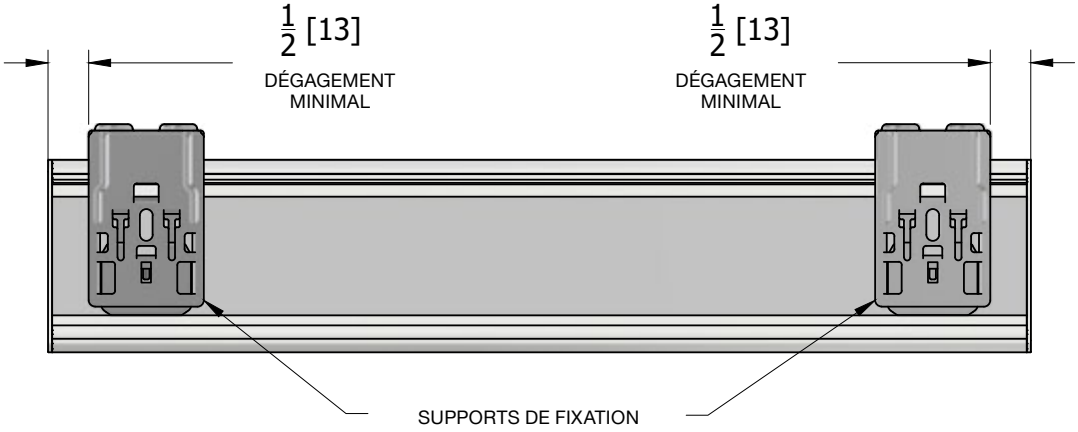

# Stores Alvéolés
## Mounting Details

Toutes les dimensions sont exprimées en pouces [mm]

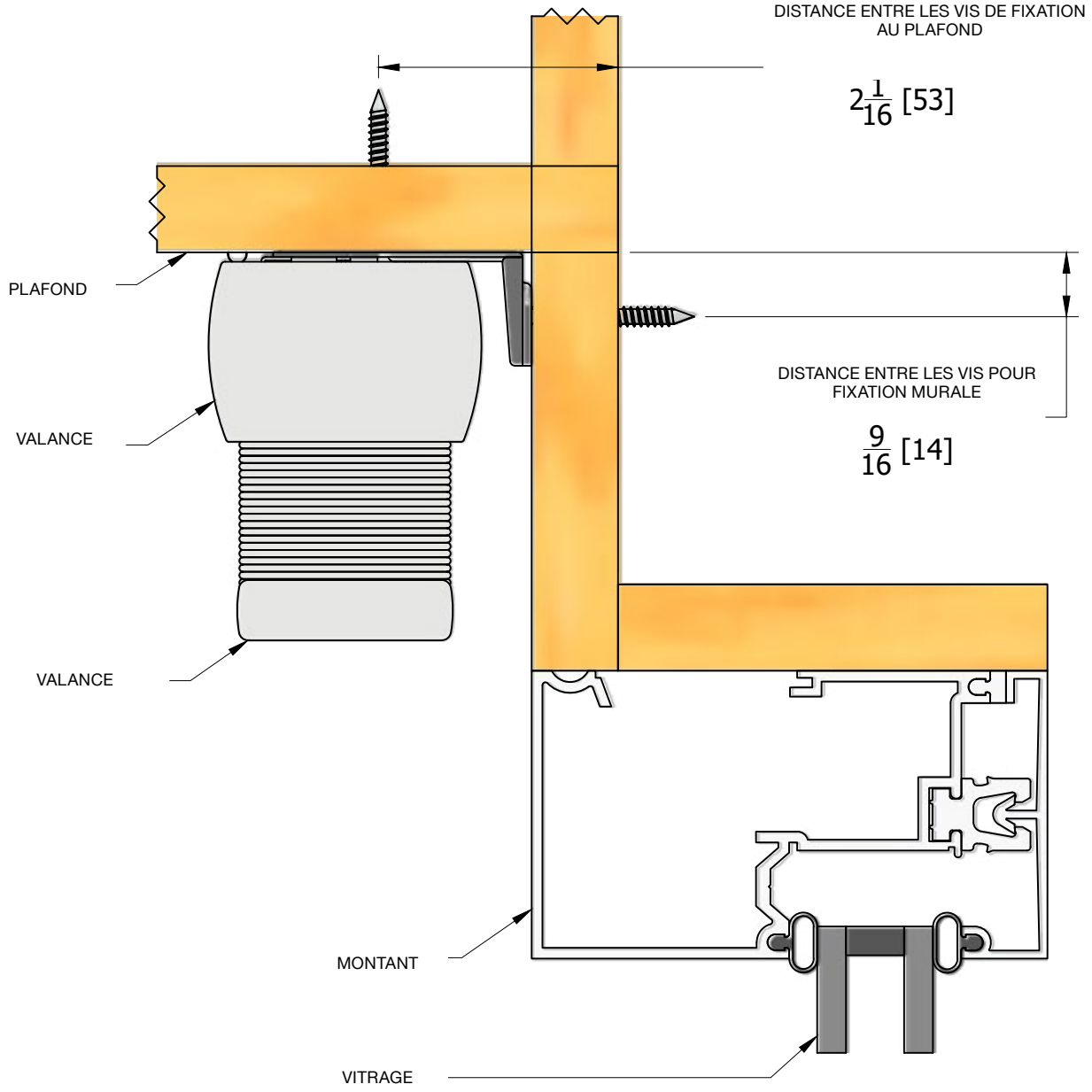

# Groupes de Prix: Stores Alvéolés
## Groupe de Prix 1

Le prix de vente conseillé pour les stores cellulaires sur mesure comprend la cantonnière, les supports de fixation et le système de commande sans cordon. La motorisation avec le système Stealth ou un rail supérieur sans perçage est disponible moyennant un supplément.

### Tissus: Clover Filtrage de la lumière

Prix de vente conseillé pour les stores manuels. L'automatisation est disponible moyennant un supplément. Le store à enrouleur manuel ouvert comprend le rouleau, les supports de fixation, une chaîne au choix et une finition au choix.

| Hauter | | Largeur | | | | | | | | | | | | | | Canaux latéraux L G&D |
|---|---|---|---|---|---|---|---|---|---|---|---|---|---|---|---|---|
| | cm | | | 76 | 91 | 107 | 122 | 137 | 152 | 168 | 183 | 198 | 213 | 229 | 244 | |
| | | po | 24 | 30 | 36 | 42 | 48 | 54 | 60 | 66 | 72 | 78 | 84 | 90 | 96 | |
| | 91 | 36 | 129 | 151 | 169 | 188 | 206 | 223 | 271 | 291 | 311 | 331 | 377 | 399 | 420 | **114** |
| | 107 | 42 | 136 | 156 | 174 | 193 | 237 | 258 | 279 | 300 | 344 | 366 | 389 | 412 | 453 | **133** |
| | 122 | 48 | 140 | 159 | 179 | 223 | 244 | 266 | 288 | 332 | 355 | 378 | 419 | 443 | 468 | **153** |
| | 137 | 54 | 143 | 163 | 184 | 229 | 251 | 273 | 317 | 342 | 366 | 407 | 432 | 457 | 482 | **173** |
| | 152 | 60 | 146 | 168 | 211 | 234 | 258 | 301 | 327 | 352 | 393 | 419 | 445 | 471 | 498 | **192** |
| | 168 | 66 | 150 | 172 | 217 | 240 | 284 | 310 | 336 | 377 | 405 | 432 | 459 | 486 | 513 | **212** |
| | 183 | 72 | 153 | 196 | 222 | 265 | 291 | 318 | 360 | 388 | 416 | 443 | 471 | 499 | 528 | **231** |
| | 198 | 78 | 157 | 201 | 227 | 271 | 299 | 340 | 369 | 398 | 427 | 456 | 485 | 514 | 543 | **251** |
| | 213 | 84 | 179 | 206 | 249 | 278 | 319 | 349 | 379 | 409 | 438 | 468 | 499 | 528 | 558 | **271** |
| | 229 | 90 | 183 | 210 | 255 | 284 | 327 | 358 | 388 | 419 | 450 | 481 | 511 | 543 | 573 | **290** |
| | 244 | 96 | 186 | 215 | 261 | 303 | 334 | 366 | 398 | 430 | 461 | 493 | 525 | 556 | 588 | **310** |

| | | | | | | | | | | | | | |
|---|---|---|---|---|---|---|---|---|---|---|---|---|---|
| Canal de fond L | **57** | **67** | **77** | **87** | **96** | **106** | **116** | **126** | **136** | **145** | **155** | **165** | **175** |

### Options de Cantonnière (Ajouter un prix à la grille ci-dessus)

| | |
|---|---|
| Rail supérieur sans perçage | $30 |

**Si vous placez plusieurs abat-jour côte à côte, ils peuvent être logés dans une seule cantonnière pour un aspect plus épuré.** Voir la page Tout-en-un **pour plus de détails.**

### Modes de fonctionnement

| | |
|---|---|
| Motorisation | voir section moteur |

# Groupes de Prix: Stores Alvéolés
## Groupe de Prix 2

Le prix de vente conseillé pour les stores cellulaires sur mesure comprend la cantonnière, les supports de fixation et le système de commande sans cordon. La motorisation avec le système Stealth ou un rail supérieur sans perçage est disponible moyennant un supplément.

### Tissus: Clover Obscurissants

Prix de vente conseillé pour les stores manuels. L'automatisation est disponible moyennant un supplément. Le store à enrouleur manuel ouvert comprend le rouleau, les supports de fixation, une chaîne au choix et une finition au choix.

| Hauter | | Largeur | | | | | | | | | | | | | | Canaux latéraux L G&D |
|---|---|---|---|---|---|---|---|---|---|---|---|---|---|---|---|---|
| | cm | | | 76 | 91 | 107 | 122 | 137 | 152 | 168 | 183 | 198 | 213 | 229 | 244 | |
| | | po | 24 | 30 | 36 | 42 | 48 | 54 | 60 | 66 | 72 | 78 | 84 | 90 | 96 | |
| | 91 | 36 | 138 | 163 | 184 | 204 | 224 | 245 | 296 | 319 | 342 | 365 | 416 | 440 | 465 | 114 |
| | 107 | 42 | 147 | 168 | 190 | 212 | 261 | 284 | 308 | 333 | 382 | 407 | 433 | 459 | 504 | 133 |
| | 122 | 48 | 151 | 174 | 196 | 245 | 270 | 295 | 320 | 370 | 397 | 424 | 470 | 498 | 526 | 153 |
| | 137 | 54 | 156 | 179 | 203 | 253 | 279 | 306 | 355 | 384 | 412 | 459 | 488 | 517 | 546 | 173 |
| | 152 | 60 | 161 | 185 | 234 | 262 | 289 | 339 | 368 | 398 | 445 | 476 | 506 | 537 | 567 | 192 |
| | 168 | 66 | 165 | 190 | 242 | 270 | 320 | 350 | 381 | 429 | 460 | 493 | 525 | 556 | 588 | 212 |
| | 183 | 72 | 169 | 219 | 249 | 299 | 330 | 362 | 410 | 443 | 476 | 510 | 543 | 576 | 609 | 231 |
| | 198 | 78 | 174 | 225 | 256 | 307 | 340 | 389 | 423 | 458 | 493 | 526 | 561 | 595 | 630 | 251 |
| | 213 | 84 | 200 | 232 | 283 | 317 | 366 | 401 | 437 | 472 | 508 | 543 | 579 | 614 | 651 | 271 |
| | 229 | 90 | 205 | 238 | 290 | 326 | 376 | 413 | 450 | 487 | 524 | 560 | 598 | 635 | 671 | 290 |
| | 244 | 96 | 210 | 244 | 298 | 349 | 387 | 425 | 463 | 501 | 539 | 577 | 616 | 654 | 692 | 310 |

| | | | | | | | | | | | | | |
|---|---|---|---|---|---|---|---|---|---|---|---|---|---|
| Canal de fond L | 57 | 67 | 77 | 87 | 96 | 106 | 116 | 126 | 136 | 145 | 155 | 165 | 175 |

### Options de Cantonnière (Ajouter un prix à la grille ci-dessus)

| | |
|---|---|
| Rail supérieur sans perçage | $30 |

**Si vous placez plusieurs abat-jour côte à côte, ils peuvent être logés dans une seule cantonnière pour un aspect plus épuré.** Voir la page Tout-en-un **pour plus de détails.**

### Modes de fonctionnement

| | |
|---|---|
| Motorisation | voir section moteur |

# Groupes de Prix: Stores Alvéolés
## Groupe de Prix 3

Le prix de vente conseillé pour les stores cellulaires sur mesure comprend la cantonnière, les supports de fixation et le système de commande sans cordon. La motorisation avec le système Stealth ou un rail supérieur sans perçage est disponible moyennant un supplément.

### Tissus: Clover Cellule dans cellule Filtrage de la lumière

Prix de vente conseillé pour les stores manuels. L'automatisation est disponible moyennant un supplément. Le store à enrouleur manuel ouvert comprend le rouleau, les supports de fixation, une chaîne au choix et une finition au choix.

| Hauter | | Largeur | | | | | | | | | | | | | Canaux latéraux L G&D |
|---|---|---|---|---|---|---|---|---|---|---|---|---|---|---|---|
| cm | | 76 | 91 | 107 | 122 | 137 | 152 | 168 | 183 | 198 | 213 | 229 | 244 | | |
| | po | 24 | 30 | 36 | 42 | 48 | 54 | 60 | 66 | 72 | 78 | 84 | 90 | 96 | |
| 91 | 36 | 151 | 180 | 204 | 229 | 252 | 276 | 336 | 362 | 389 | 416 | 474 | 503 | 532 | 114 |
| 107 | 42 | 163 | 188 | 213 | 239 | 295 | 324 | 352 | 381 | 438 | 469 | 499 | 530 | 583 | 133 |
| 122 | 48 | 169 | 196 | 223 | 279 | 309 | 339 | 369 | 427 | 460 | 492 | 546 | 580 | 613 | 153 |
| 137 | 54 | 175 | 203 | 232 | 291 | 322 | 355 | 414 | 448 | 482 | 537 | 572 | 607 | 642 | 173 |
| 152 | 60 | 181 | 211 | 270 | 303 | 336 | 396 | 432 | 467 | 524 | 560 | 598 | 635 | 672 | 192 |
| 168 | 66 | 188 | 219 | 280 | 315 | 375 | 412 | 449 | 507 | 546 | 585 | 624 | 663 | 702 | 212 |
| 183 | 72 | 194 | 254 | 290 | 350 | 389 | 428 | 487 | 527 | 568 | 609 | 650 | 691 | 731 | 231 |
| 198 | 78 | 200 | 262 | 300 | 362 | 404 | 463 | 505 | 548 | 591 | 633 | 675 | 718 | 761 | 251 |
| 213 | 84 | 231 | 271 | 333 | 375 | 435 | 480 | 524 | 569 | 613 | 657 | 702 | 746 | 790 | 271 |
| 229 | 90 | 238 | 279 | 344 | 388 | 450 | 497 | 543 | 589 | 635 | 681 | 728 | 774 | 820 | 290 |
| 244 | 96 | 245 | 288 | 355 | 417 | 465 | 514 | 561 | 609 | 658 | 705 | 753 | 801 | 850 | 310 |

| | | | | | | | | | | | | | |
|---|---|---|---|---|---|---|---|---|---|---|---|---|---|
| Canal de fond L | 57 | 67 | 77 | 87 | 96 | 106 | 116 | 126 | 136 | 145 | 155 | 165 | 175 |

### Options de Cantonnière (Ajouter un prix à la grille ci-dessus)

| | |
|---|---|
| Rail supérieur sans perçage | $30 |

**Si vous placez plusieurs abat-jour côte à côte, ils peuvent être logés dans une seule cantonnière pour un aspect plus épuré.** Voir la page Tout-en-un **pour plus de détails.**

### Modes de fonctionnement

| | |
|---|---|
| Motorisation | voir section moteur |

# Groupes de Prix: Stores Alvéolés
## Groupe de Prix 4

Le prix de vente conseillé pour les stores cellulaires sur mesure comprend la cantonnière, les supports de fixation et le système de commande sans cordon. La motorisation avec le système Stealth ou un rail supérieur sans perçage est disponible moyennant un supplément.

### Tissus: Clover Cellule dans cellule Obscurissants, Clover Cellule dans cellule Filtrage de la lumière, Mesh

Prix de vente conseillé pour les stores manuels. L'automatisation est disponible moyennant un supplément. Le store à enrouleur manuel ouvert comprend le rouleau, les supports de fixation, une chaîne au choix et une finition au choix.

| Hauter | | Largeur | | | | | | | | | | | | | | Canaux latéraux L G&D |
|---|---|---|---|---|---|---|---|---|---|---|---|---|---|---|---|---|
| cm | | | 76 | 91 | 107 | 122 | 137 | 152 | 168 | 183 | 198 | 213 | 229 | 244 | | |
| | po | 24 | 30 | 36 | 42 | 48 | 54 | 60 | 66 | 72 | 78 | 84 | 90 | 96 | | |
| 91 | 36 | 166 | 190 | 216 | 242 | 268 | 294 | 349 | 377 | 405 | 434 | 492 | 522 | 553 | | 114 |
| 107 | 42 | 172 | 199 | 227 | 255 | 308 | 338 | 368 | 399 | 456 | 488 | 521 | 553 | 610 | | 133 |
| 122 | 48 | 179 | 208 | 238 | 291 | 323 | 355 | 388 | 447 | 481 | 515 | 573 | 609 | 644 | | 153 |
| 137 | 54 | 186 | 218 | 248 | 305 | 339 | 372 | 433 | 469 | 505 | 565 | 603 | 641 | 678 | | 173 |
| 152 | 60 | 194 | 226 | 283 | 318 | 355 | 416 | 454 | 492 | 553 | 592 | 632 | 672 | 712 | | 192 |
| 168 | 66 | 201 | 235 | 295 | 332 | 394 | 434 | 474 | 537 | 579 | 620 | 663 | 704 | 746 | | 212 |
| 183 | 72 | 208 | 267 | 306 | 368 | 410 | 453 | 516 | 560 | 604 | 648 | 692 | 736 | 780 | | 231 |
| 198 | 78 | 215 | 277 | 318 | 383 | 427 | 492 | 537 | 584 | 630 | 676 | 722 | 768 | 814 | | 251 |
| 213 | 84 | 243 | 286 | 351 | 397 | 463 | 511 | 559 | 607 | 655 | 703 | 752 | 800 | 848 | | 271 |
| 229 | 90 | 251 | 296 | 364 | 411 | 480 | 530 | 581 | 631 | 681 | 731 | 781 | 832 | 882 | | 290 |
| 244 | 96 | 259 | 306 | 376 | 444 | 497 | 549 | 602 | 654 | 707 | 759 | 812 | 863 | 916 | | 310 |
| Canal de fond L | | 57 | 67 | 77 | 87 | 96 | 106 | 116 | 126 | 136 | 145 | 155 | 165 | 175 | | |

### Options de Cantonnière (Ajouter un prix à la grille ci-dessus)

| | |
|---|---|
| Rail supérieur sans perçage | $30 |

**Si vous placez plusieurs abat-jour côte à côte, ils peuvent être logés dans une seule cantonnière pour un aspect plus épuré.** Voir la page Tout-en-un **pour plus de détails.**

### Modes de fonctionnement

| | |
|---|---|
| Motorisation | voir section moteur |

# Groupes de Prix: Stores Alvéolés
## Groupe de Prix 5

Le prix de vente conseillé pour les stores cellulaires sur mesure comprend la cantonnière, les supports de fixation et le système de commande sans cordon. La motorisation avec le système Stealth ou un rail supérieur sans perçage est disponible moyennant un supplément.

### Tissus: Cotton Filtrage de la lumière, Lace Filtrage de la lumière

Prix de vente conseillé pour les stores manuels. L'automatisation est disponible moyennant un supplément. Le store à enrouleur manuel ouvert comprend le rouleau, les supports de fixation, une chaîne au choix et une finition au choix.

| Hauter | | Largeur | | | | | | | | | | | | | | Canaux latéraux L G&D |
|---|---|---|---|---|---|---|---|---|---|---|---|---|---|---|---|---|
| | cm | | 76 | 91 | 107 | 122 | 137 | 152 | 168 | 183 | 198 | 213 | 229 | 244 | | |
| | | po | 24 | 30 | 36 | 42 | 48 | 54 | 60 | 66 | 72 | 78 | 84 | 90 | 96 | |
| | 91 | 36 | 185 | 213 | 244 | 274 | 305 | 335 | 399 | 432 | 465 | 499 | 566 | 602 | 637 | 114 |
| | 107 | 42 | 192 | 225 | 258 | 290 | 353 | 388 | 424 | 460 | 528 | 566 | 604 | 642 | 710 | 133 |
| | 122 | 48 | 201 | 237 | 272 | 335 | 373 | 411 | 450 | 520 | 560 | 602 | 670 | 713 | 755 | 153 |
| | 137 | 54 | 212 | 249 | 286 | 353 | 394 | 435 | 506 | 550 | 593 | 664 | 710 | 755 | 801 | 173 |
| | 152 | 60 | 221 | 261 | 328 | 371 | 415 | 488 | 533 | 580 | 653 | 701 | 749 | 797 | 846 | 192 |
| | 168 | 66 | 230 | 273 | 343 | 389 | 463 | 512 | 560 | 636 | 687 | 738 | 789 | 840 | 890 | 212 |
| | 183 | 72 | 240 | 311 | 359 | 433 | 485 | 537 | 614 | 667 | 721 | 774 | 829 | 882 | 936 | 231 |
| | 198 | 78 | 250 | 323 | 374 | 453 | 507 | 586 | 642 | 698 | 755 | 812 | 868 | 924 | 981 | 251 |
| | 213 | 84 | 283 | 336 | 415 | 471 | 552 | 611 | 670 | 730 | 789 | 848 | 907 | 967 | 1026 | 271 |
| | 229 | 90 | 294 | 350 | 432 | 491 | 575 | 636 | 698 | 761 | 823 | 884 | 947 | 1009 | 1071 | 290 |
| | 244 | 96 | 304 | 362 | 448 | 532 | 597 | 662 | 727 | 791 | 857 | 922 | 986 | 1051 | 1116 | 310 |

| | | | | | | | | | | | | | |
|---|---|---|---|---|---|---|---|---|---|---|---|---|---|
| Canal de fond L | 57 | 67 | 77 | 87 | 96 | 106 | 116 | 126 | 136 | 145 | 155 | 165 | 175 |

### Options de Cantonnière (Ajouter un prix à la grille ci-dessus)

| | |
|---|---|
| Rail supérieur sans perçage | $30 |

**Si vous placez plusieurs abat-jour côte à côte, ils peuvent être logés dans une seule cantonnière pour un aspect plus épuré.** Voir la page Tout-en-un **pour plus de détails.**

### Modes de fonctionnement

| | |
|---|---|
| Motorisation | voir section moteur |

# Groupes de Prix: Stores Alvéolés
## Groupe de Prix 6

Le prix de vente conseillé pour les stores cellulaires sur mesure comprend la cantonnière, les supports de fixation et le système de commande sans cordon. La motorisation avec le système Stealth ou un rail supérieur sans perçage est disponible moyennant un supplément.

### Tissus: Cashmere Filtrage de la lumière, Cotton Obscurissants, Lace Obscurissants, Mesh Deluxe

Prix de vente conseillé pour les stores manuels. L'automatisation est disponible moyennant un supplément. Le store à enrouleur manuel ouvert comprend le rouleau, les supports de fixation, une chaîne au choix et une finition au choix.

| Hauter | | Largeur | | | | | | | | | | | | | | Canaux latéraux L G&D |
|---|---|---|---|---|---|---|---|---|---|---|---|---|---|---|---|---|
| | cm | | | 76 | 91 | 107 | 122 | 137 | 152 | 168 | 183 | 198 | 213 | 229 | 244 | |
| | | po | 24 | 30 | 36 | 42 | 48 | 54 | 60 | 66 | 72 | 78 | 84 | 90 | 96 | |
| | 91 | 36 | 201 | 234 | 268 | 303 | 338 | 372 | 444 | 482 | 520 | 557 | 634 | 674 | 714 | **114** |
| | 107 | 42 | 211 | 248 | 285 | 323 | 394 | 434 | 475 | 516 | 593 | 636 | 680 | 724 | 801 | **133** |
| | 122 | 48 | 223 | 262 | 303 | 374 | 418 | 462 | 506 | 586 | 632 | 680 | 757 | 807 | 856 | **153** |
| | 137 | 54 | 234 | 277 | 320 | 396 | 443 | 490 | 572 | 622 | 672 | 754 | 806 | 858 | 911 | **173** |
| | 152 | 60 | 245 | 292 | 368 | 418 | 468 | 552 | 605 | 658 | 743 | 799 | 854 | 910 | 966 | **192** |
| | 168 | 66 | 257 | 306 | 387 | 440 | 526 | 582 | 638 | 725 | 785 | 844 | 902 | 961 | 1021 | **212** |
| | 183 | 72 | 269 | 350 | 406 | 492 | 552 | 612 | 701 | 763 | 826 | 889 | 950 | 1013 | 1076 | **231** |
| | 198 | 78 | 281 | 366 | 425 | 515 | 579 | 669 | 735 | 801 | 868 | 934 | 999 | 1065 | 1131 | **251** |
| | 213 | 84 | 319 | 382 | 472 | 539 | 631 | 701 | 770 | 840 | 909 | 978 | 1048 | 1116 | 1186 | **271** |
| | 229 | 90 | 332 | 397 | 493 | 562 | 659 | 732 | 805 | 878 | 950 | 1023 | 1096 | 1168 | 1241 | **290** |
| | 244 | 96 | 344 | 413 | 513 | 611 | 687 | 763 | 840 | 916 | 992 | 1068 | 1144 | 1220 | 1296 | **310** |

| | | | | | | | | | | | | | |
|---|---|---|---|---|---|---|---|---|---|---|---|---|---|
| Canal de fond L | **57** | **67** | **77** | **87** | **96** | **106** | **116** | **126** | **136** | **145** | **155** | **165** | **175** |

### Options de Cantonnière (Ajouter un prix à la grille ci-dessus)

| | |
|---|---|
| Rail supérieur sans perçage | $30 |

**Si vous placez plusieurs abat-jour côte à côte, ils peuvent être logés dans une seule cantonnière pour un aspect plus épuré.** Voir la page Tout-en-un **pour plus de détails.**

### Modes de fonctionnement

| | |
|---|---|
| Motorisation | voir section moteur |

# Groupes de Prix: Stores Alvéolés
## Groupe de Prix 7

Le prix de vente conseillé pour les stores cellulaires sur mesure comprend la cantonnière, les supports de fixation et le système de commande sans cordon. La motorisation avec le système Stealth ou un rail supérieur sans perçage est disponible moyennant un supplément.

### Tissus: Cotton Cellule dans cellule Filtrage de la lumière, Plush Filtrage de la lumière, Vita Sheer

Prix de vente conseillé pour les stores manuels. L'automatisation est disponible moyennant un supplément. Le store à enrouleur manuel ouvert comprend le rouleau, les supports de fixation, une chaîne au choix et une finition au choix.

| Hauter | | Largeur | | | | | | | | | | | | | | Canaux latéraux L G&D |
|---|---|---|---|---|---|---|---|---|---|---|---|---|---|---|---|---|
| | cm | | 76 | 91 | 107 | 122 | 137 | 152 | 168 | 183 | 198 | 213 | 229 | 244 | | |
| | | po | 24 | 30 | 36 | 42 | 48 | 54 | 60 | 66 | 72 | 78 | 84 | 90 | 96 | |
| | 91 | 36 | 229 | 269 | 311 | 352 | 394 | 436 | 521 | 566 | 612 | 657 | 748 | 796 | 845 | 114 |
| | 107 | 42 | 242 | 288 | 333 | 378 | 462 | 512 | 561 | 611 | 703 | 756 | 809 | 862 | 954 | 133 |
| | 122 | 48 | 257 | 306 | 355 | 442 | 495 | 548 | 603 | 698 | 755 | 813 | 907 | 967 | 1026 | 153 |
| | 137 | 54 | 273 | 326 | 378 | 471 | 528 | 586 | 685 | 746 | 807 | 906 | 970 | 1034 | 1099 | 173 |
| | 152 | 60 | 288 | 344 | 438 | 499 | 560 | 663 | 728 | 794 | 896 | 965 | 1033 | 1102 | 1171 | 192 |
| | 168 | 66 | 303 | 363 | 462 | 527 | 631 | 702 | 771 | 878 | 951 | 1024 | 1097 | 1170 | 1242 | 212 |
| | 183 | 72 | 318 | 417 | 487 | 592 | 667 | 741 | 851 | 928 | 1005 | 1082 | 1160 | 1237 | 1314 | 231 |
| | 198 | 78 | 333 | 438 | 511 | 623 | 702 | 813 | 895 | 978 | 1060 | 1141 | 1223 | 1305 | 1387 | 251 |
| | 213 | 84 | 380 | 458 | 570 | 653 | 768 | 855 | 941 | 1027 | 1114 | 1200 | 1286 | 1373 | 1459 | 271 |
| | 229 | 90 | 397 | 479 | 597 | 684 | 805 | 895 | 986 | 1077 | 1168 | 1259 | 1350 | 1440 | 1531 | 290 |
| | 244 | 96 | 414 | 499 | 623 | 746 | 840 | 936 | 1032 | 1126 | 1222 | 1318 | 1413 | 1508 | 1603 | 310 |

| | | | | | | | | | | | | | |
|---|---|---|---|---|---|---|---|---|---|---|---|---|---|
| Canal de fond L | 57 | 67 | 77 | 87 | 96 | 106 | 116 | 126 | 136 | 145 | 155 | 165 | 175 |

### Options de Cantonnière (Ajouter un prix à la grille ci-dessus)

| | |
|---|---|
| Rail supérieur sans perçage | $30 |

**Si vous placez plusieurs abat-jour côte à côte, ils peuvent être logés dans une seule cantonnière pour un aspect plus épuré.** Voir la page Tout-en-un **pour plus de détails.**

### Modes de fonctionnement

| | |
|---|---|
| Motorisation | voir section moteur |

# Groupes de Prix: Stores Alvéolés
## Groupe de Prix 8

Le prix de vente conseillé pour les stores cellulaires sur mesure comprend la cantonnière, les supports de fixation et le système de commande sans cordon. La motorisation avec le système Stealth ou un rail supérieur sans perçage est disponible moyennant un supplément.

### Tissus: Cotton Cellule dans cellule Obscurissants, Plush Obscurissants

Prix de vente conseillé pour les stores manuels. L'automatisation est disponible moyennant un supplément. Le store à enrouleur manuel ouvert comprend le rouleau, les supports de fixation, une chaîne au choix et une finition au choix.

| Hauter | | Largeur | | | | | | | | | | | | | | Canaux latéraux L G&D |
|---|---|---|---|---|---|---|---|---|---|---|---|---|---|---|---|---|
| | cm | | 76 | 91 | 107 | 122 | 137 | 152 | 168 | 183 | 198 | 213 | 229 | 244 | | |
| | po | 24 | 30 | 36 | 42 | 48 | 54 | 60 | 66 | 72 | 78 | 84 | 90 | 96 | | |
| 91 | 36 | 243 | 285 | 330 | 375 | 421 | 465 | 557 | 606 | 655 | 704 | 801 | 854 | 906 | | 114 |
| 107 | 42 | 257 | 306 | 355 | 405 | 495 | 548 | 602 | 655 | 755 | 812 | 869 | 926 | 1026 | | 133 |
| 122 | 48 | 274 | 328 | 381 | 473 | 531 | 589 | 647 | 751 | 813 | 874 | 977 | 1041 | 1106 | | 153 |
| 137 | 54 | 291 | 348 | 405 | 504 | 567 | 630 | 737 | 804 | 870 | 978 | 1047 | 1116 | 1186 | | 173 |
| 152 | 60 | 308 | 369 | 470 | 537 | 603 | 714 | 785 | 857 | 968 | 1043 | 1117 | 1192 | 1266 | | 192 |
| 168 | 66 | 324 | 390 | 497 | 569 | 681 | 757 | 834 | 950 | 1028 | 1108 | 1187 | 1267 | 1347 | | 212 |
| 183 | 72 | 341 | 449 | 524 | 639 | 720 | 801 | 920 | 1005 | 1089 | 1173 | 1258 | 1342 | 1426 | | 231 |
| 198 | 78 | 358 | 471 | 552 | 673 | 758 | 881 | 971 | 1060 | 1149 | 1238 | 1328 | 1418 | 1507 | | 251 |
| 213 | 84 | 409 | 494 | 616 | 707 | 832 | 927 | 1021 | 1115 | 1209 | 1303 | 1398 | 1492 | 1587 | | 271 |
| 229 | 90 | 427 | 517 | 646 | 741 | 873 | 972 | 1071 | 1171 | 1270 | 1369 | 1468 | 1567 | 1667 | | 290 |
| 244 | 96 | 446 | 540 | 675 | 808 | 912 | 1017 | 1121 | 1226 | 1330 | 1435 | 1539 | 1643 | 1747 | | 310 |

| | | | | | | | | | | | | | |
|---|---|---|---|---|---|---|---|---|---|---|---|---|---|
| Canal de fond L | 57 | 67 | 77 | 87 | 96 | 106 | 116 | 126 | 136 | 145 | 155 | 165 | 175 |

### Options de Cantonnière (Ajouter un prix à la grille ci-dessus)

| | |
|---|---|
| Rail supérieur sans perçage | $30 |

**Si vous placez plusieurs abat-jour côte à côte, ils peuvent être logés dans une seule cantonnière pour un aspect plus épuré.** Voir la page Tout-en-un **pour plus de détails.**

### Modes de fonctionnement

| | |
|---|---|
| Motorisation | voir section moteur |

# LIMITATIONS

## Limitations Chart 1
### Fabrics: Aspen, Bloom, Chic, Gaze, Nature, Veil

| Valance | Operation | Widths (Inches) <48 | 49-72 | 73-96 | 97-120 |
|---|---|---|---|---|---|
| Open Roll/ Fabric Valance | Chain | 120 | 120 | 120 | 72 |
| | Motor | 120 | 120 | 120 | 72 |
| | Zero Gravity | 120 | 120 | 120 | 72 |
| 3" Fascia | Chain | 120 | 120 | 120 | 72 |
| | Motor | 120 | 120 | 120 | 72 |
| | Zero Gravity | 120 | 120 | 120 | 72 |
| 4" Fascia | Chain | 120 | 120 | 120 | 72 |
| | Motor | 120 | 120 | 120 | 72 |
| | Zero Gravity | 120 | 120 | 120 | 72 |
| Curved Cassette | Chain | 120 | 120 | 120 | 72 |
| | Motor | 120 | 120 | 120 | 72 |
| | Zero Gravity | 120 | 120 | 120 | 72 |
| | Chainless | 120 | 120 | 120 | 72 |
| PVC Valance | Chain | 120 | 120 | 120 | 72 |
| | Motor | 120 | 120 | 120 | 72 |
| | Zero Gravity | 120 | 120 | 120 | 72 |
| Dual | Chain | 120 | 120 | 120 | 72 |
| | Motor | 120 | 120 | 120 | 72 |
| | Zero Gravity | 120 | 120 | 120 | 72 |

## Limitations Chart 2
### Fabrics: Nostalgia, Rustica

| Valance | Operation | <48 | 49-72 | 73-96 | 97-120 |
|---|---|---|---|---|---|
| Open Roll/ Fabric Valance | Chain | 120 | 120 | 120 | 72 |
| | Motor | 120 | 120 | 120 | 72 |
| | Zero Gravity | 120 | 120 | 120 | 72 |
| 3" Fascia | Chain | 120 | 120 | 120 | 72 |
| | Motor | 120 | 120 | 120 | 72 |
| | Zero Gravity | 120 | 120 | 120 | 72 |
| 4" Fascia | Chain | 120 | 120 | 120 | 72 |
| | Motor | 120 | 120 | 120 | 72 |
| | Zero Gravity | 120 | 120 | 120 | 72 |
| Curved Cassette | Chain | 120 | 120 | 120 | 72 |
| | Motor | 120 | 120 | 120 | 72 |
| | Zero Gravity | 120 | 120 | 120 | 72 |
| | Chainless | 120 | 120 | 120 | 72 |
| PVC Valance | Chain | 120 | 120 | 120 | 72 |
| | Motor | 120 | 120 | 120 | 72 |
| | Zero Gravity | 120 | 120 | 120 | 72 |
| Dual | Chain | 120 | 120 | 120 | 72 |
| | Motor | 120 | 120 | 120 | 72 |
| | Zero Gravity | 120 | 120 | 120 | 72 |

## Limitations Chart 3
### Fabrics: Aspen, Bloom, Chic, Gaze, Nature, Veil

| Valance | Operation | Widths (Inches) <48 | 49-72 | 73-96 | 97-120 |
|---|---|---|---|---|---|
| Open Roll/ Fabric Valance | Chain | 120 | 120 | 72 | X |
| | Motor | 120 | 120 | 72 | X |
| | Zero Gravity | 120 | 96 | 72 | X |
| 3" Fascia | Chain | 120 | 96 | 72 | X |
| | Motor | 120 | 96 | 72 | X |
| | Zero Gravity | 120 | 96 | 72 | X |
| 4" Fascia | Chain | 120 | 96 | 72 | X |
| | Motor | 120 | 96 | 72 | X |
| | Zero Gravity | 120 | 96 | 72 | X |
| Curved Cassette | Chain | 120 | 96 | 72 | X |
| | Motor | 120 | 96 | 72 | X |
| | Zero Gravity | 120 | 96 | 72 | X |
| | Chainless | 120 | 96 | 72 | X |
| PVC Valance | Chain | 120 | 96 | 72 | X |
| | Motor | 120 | 96 | 72 | X |
| | Zero Gravity | 120 | 96 | 72 | X |
| Dual | Chain | 120 | 96 | 72 | X |
| | Motor | 120 | 96 | 72 | X |
| | Zero Gravity | 120 | 96 | 72 | X |

# Limitations: Stores à Rouleau

## Tableau des Limites 1

### Tissus: Mellow, Primary

| | Largeur | Hauteur maximale par largeur (pouces) <48 | 48-72 | 72-96 | 96-110 |
|---|---|---|---|---|---|
| Rouleau Ouvert et Cantonnière en Tissu | Chaîne | 120 | | | |
| | Moteur | 120 | | | |
| | Zero Gravité | 120 | | | 60 |
| | SG Wand/ Moteur SG Mini | 120 | | | 75 |
| Fascia de 3 po | Chaîne | 120 | | | |
| | Moteur | 120 | | | |
| | Zero Gravité | 120 | | | 60 |
| | SG Wand/ Moteur SG Mini | 120 | | | 75 |
| Fascia de 4 po | Chaîne | 120 | | | |
| | Moteur | 120 | | | |
| | Zero Gravité | 120 | | | 60 |
| | SG Wand/ Moteur SG Mini | 120 | | | 75 |
| Cassette Courbe ou Carrée | Chaîne | 120 | | | |
| | Moteur | 120 | | | |
| | Zero Gravité | 120 | | | 60 |
| | Sans Chaîne | 120 | | | 60 |
| | SG Wand/ Moteur SG Mini | 120 | | | 75 |
| Cassette Compact Courbée | Chaîne | 120 | | | |
| | Moteur | 100 | 80 | | |
| | Zero Gravité | 120 | | | |
| | Sans Chaîne | 120 | | | |
| | SG Wand/ Moteur SG Mini | 100 | 80 | | |
| Cantonnière en PVC | Chaîne | 120 | | | |
| | Moteur | 120 | | | |
| | Zero Gravité | 120 | | | 60 |
| | SG Wand/ Moteur SG Mini | 120 | | | 75 |
| Store Double | Chaîne | 120 | | | |
| | Moteur | 120 | | | |
| | Zero Gravité | 120 | | | 60 |
| | SG Wand/ Moteur SG Mini | 120 | | | 60 |

## Tableau des Limites 2

### Tissus:Amalfi, Bloom, Crystalline, Galleria, Isle, Meadow, Verdana, Whisper, Damask, Spiral, Zig Zag

| | Largeur | Hauteur maximale par largeur (pouces) <48 | 48-72 | 72-96 | 96-110 |
|---|---|---|---|---|---|
| Rouleau Ouvert et Cantonnière en Tissu | Chaîne | 120 | | | |
| | Moteur | 120 | | | |
| | Zero Gravité | 120 | | 90 | 60 |
| | SG Wand/ Moteur SG Mini | 110 | | 100 | 50 |
| Fascia de 3 po | Chaîne | 120 | | | |
| | Moteur | 120 | | | |
| | Zero Gravité | 120 | | 90 | 60 |
| | SG Wand/ Moteur SG Mini | 110 | | 90 | 50 |
| Fascia de 4 po | Chaîne | 120 | | | |
| | Moteur | 120 | | | |
| | Zero Gravité | 120 | | 90 | 60 |
| | SG Wand/ Moteur SG Mini | 110 | | 100 | 50 |
| Cassette Courbe ou Carrée | Chaîne | 120 | | | |
| | Moteur | 120 | | | |
| | Zero Gravité | 120 | | 90 | 60 |
| | Sans Chaîne | 110 | | 80 | 60 |
| | SG Wand/ Moteur SG Mini | 110 | | 100 | 50 |
| Cassette Compact Courbée | Chaîne | 100 | | | |
| | Moteur | 90 | 70 | | |
| | Zero Gravité | 90 | 70 | | |
| | Sans Chaîne | 90 | 70 | | |
| | SG Wand/ Moteur SG Mini | 90 | 70 | | |
| Cantonnière en PVC | Chaîne | 120 | | | |
| | Moteur | 120 | | | |
| | Zero Gravité | 120 | | 90 | 60 |
| | SG Wand/ Moteur SG Mini | 120 | | 100 | 50 |
| Store Double | Chaîne | 120 | | 96 | |
| | Moteur | 120 | | 96 | |
| | Zero Gravité | 120 | | 72 | 48 |
| | SG Wand/ Moteur SG Mini | 120 | | 90 | 50 |

# Limitations: Stores à Rouleau

## Tableau des Limites 3

### Tissus: Paragon 10%, Pureview, Nature, Veil

| | Largeur | Hauteur maximale par largeur (pouces) <48 | 48-72 | 72-96 | 96-110 |
|---|---|---|---|---|---|
| Rouleau Ouvert et Cantonnière en Tissu | Chaîne | 120 | | | |
| | Moteur | 120 | | | 105 |
| | Zero Gravité | 120 | | 90 | 48 |
| | SG Wand/ Moteur SG Mini | 120 | | 90 | 50 |
| Fascia de 3 po | Chaîne | 120 | | | |
| | Moteur | 120 | | 105 | |
| | Zero Gravité | 120 | | 90 | 48 |
| | SG Wand/ Moteur SG Mini | 120 | | 90 | 50 |
| Fascia de 4 po | Chaîne | 120 | | | |
| | Moteur | 120 | | | 105 |
| | Zero Gravité | 120 | | 90 | 48 |
| | SG Wand/ Moteur SG Mini | 120 | | 90 | 50 |
| Cassette Courbe ou Carrée | Chaîne | 120 | | | 110 |
| | Moteur | 120 | | 105 | |
| | Zero Gravité | 120 | | 90 | 48 |
| | Sans Chaîne | 120 | | 90 | N/A |
| | SG Wand/ Moteur SG Mini | 120 | | 90 | 50 |
| Cassette Compact Courbée | Chaîne | 70 | | | |
| | Moteur | 50 | | | |
| | Zero Gravité | 50 | | | |
| | Sans Chaîne | 50 | | | |
| | SG Wand/ Moteur SG Mini | 50 | | | |
| Cantonnière en PVC | Chaîne | 120 | | | |
| | Moteur | 120 | | | 105 |
| | Zero Gravité | 120 | | 90 | 48 |
| | SG Wand/ Moteur SG Mini | 120 | | 90 | 50 |
| Store Double | Chaîne | 120 | | 72 | |
| | Moteur | 120 | | 72 | |
| | Zero Gravité | 120 | 96 | 72 | N/A |
| | SG Wand/ Moteur SG Mini | 120 | | 80 | 50 |

## Tableau des Limites 4

### Tissus: Fleece, Lunar, Haven, Peru Transucent, Rustica Privée

| | Largeur | Hauteur maximale par largeur (pouces) <48 | 48-72 | 72-96 | 96-110 |
|---|---|---|---|---|---|
| Rouleau Ouvert et Cantonnière en Tissu | Chaîne | 120 | | | |
| | Moteur | 120 | | | 110 |
| | Zero Gravité | 120 | | 84 | N/A |
| | SG Wand/ Moteur SG Mini | 120 | | 90 | 40 |
| Fascia de 3 po | Chaîne | 120 | | | |
| | Moteur | 120 | | 110 | |
| | Zero Gravité | 120 | | 84 | N/A |
| | SG Wand/ Moteur SG Mini | 120 | | 90 | 40 |
| Fascia de 4 po | Chaîne | 120 | | | |
| | Moteur | 120 | | | 110 |
| | Zero Gravité | 120 | | 84 | N/A |
| | SG Wand/ Moteur SG Mini | 120 | | 90 | 40 |
| Cassette Courbe ou Carrée | Chaîne | 120 | | | |
| | Moteur | 120 | | 110 | |
| | Zero Gravité | 120 | | 84 | N/A |
| | Sans Chaîne | 120 | | 84 | N/A |
| | SG Wand/ Moteur SG Mini | 120 | | 90 | 40 |
| Cassette Compact Courbée | Chaîne | 80 | | | |
| | Moteur | 60 | | | |
| | Zero Gravité | 60 | | | |
| | Sans Chaîne | 60 | | | |
| | SG Wand/ Moteur SG Mini | 60 | | | |
| Cantonnière en PVC | Chaîne | 120 | | | |
| | Moteur | 120 | | | 110 |
| | Zero Gravité | 120 | | 84 | N/A |
| | SG Wand/ Moteur SG Mini | 120 | | 90 | 40 |
| Store Double | Chaîne | 96 | | 72 | |
| | Moteur | 96 | | 72 | |
| | Zero Gravité | 96 | | 72 | N/A |
| | SG Wand/ Moteur SG Mini | 96 | | 72 | 40 |

# Limitations: Stores à Rouleau

## Tableau des Limites 5

### Tissus: Paragon 0%, Abstract Opaque, Cloud Opaque, Rustica Opaque

| | Largeur | Hauteur maximale par largeur (pouces) <48 | 48-72 | 72-96 | 96-110 |
|---|---|---|---|---|---|
| Rouleau Ouvert et Cantonnière en Tissu | Chaîne | 120 | | | 110 |
| | Moteur | 120 | | | 110 |
| | Zero Gravité | 120 | | 60 | N/A |
| | SG Wand/ Moteur SG Mini | 120 | | 70 | 28 |
| Fascia de 3 po | Chaîne | 120 | | | 110 |
| | Moteur | 120 | | 110 | |
| | Zero Gravité | 120 | | 60 | N/A |
| | SG Wand/ Moteur SG Mini | 120 | | 70 | 28 |
| Fascia de 4 po | Chaîne | 120 | | | 110 |
| | Moteur | 120 | | | 110 |
| | Zero Gravité | 120 | | 60 | N/A |
| | SG Wand/ Moteur SG Mini | 120 | | 70 | 28 |
| Cassette Courbe ou Carrée | Chaîne | 120 | | | 110 |
| | Moteur | 120 | | 110 | |
| | Zero Gravité | 120 | | 60 | N/A |
| | Sans Chaîne | 120 | | 65 | N/A |
| | SG Wand/ Moteur SG Mini | 120 | | 70 | 28 |
| Cassette Compact Courbée | Chaîne | 60 | | | |
| | Moteur | 48 | | | |
| | Zero Gravité | 48 | | | |
| | Sans Chaîne | 48 | | | |
| | SG Wand/ Moteur SG Mini | 48 | | | |
| Cantonnière en PVC | Chaîne | 120 | | | 110 |
| | Moteur | 120 | | | 110 |
| | Zero Gravité | 120 | | 60 | N/A |
| | SG Wand/ Moteur SG Mini | 120 | | 70 | 28 |
| Store Double | Chaîne | 96 | | 72 | |
| | Moteur | 96 | | 72 | |
| | Zero Gravité | 96 | 72 | 48 | |
| | SG Wand/ Moteur SG Mini | 96 | | 60 | N/A |

## Tableau des Limites 6

### Tissus: Twinscreen 1%

| | Largeur | Hauteur maximale par largeur (pouces) <48 | 48-72 | 72-96 | 96-110 |
|---|---|---|---|---|---|
| Rouleau Ouvert et Cantonnière en Tissu | Chaîne | 120 | | | 110 |
| | Moteur | 120 | | | 110 |
| | Zero Gravité | 120 | | 48 | N/A |
| | SG Wand/ Moteur SG Mini | 120 | | 50 | N/A |
| Fascia de 3 po | Chaîne | 120 | | 100 | 90 |
| | Moteur | 120 | | 85 | |
| | Zero Gravité | 120 | | 48 | N/A |
| | SG Wand/ Moteur SG Mini | 120 | | 50 | N/A |
| Fascia de 4 po | Chaîne | 120 | | | 110 |
| | Moteur | 120 | | | 110 |
| | Zero Gravité | 120 | | 48 | N/A |
| | SG Wand/ Moteur SG Mini | 120 | | 50 | N/A |
| Cassette Courbe ou Carrée | Chaîne | 120 | | 100 | 90 |
| | Moteur | 120 | | 85 | |
| | Zero Gravité | 120 | | 48 | N/A |
| | Sans Chaîne | 120 | | 48 | N/A |
| | SG Wand/ Moteur SG Mini | 120 | | 50 | N/A |
| Cassette Compact Courbée | Chaîne | 50 | | | |
| | Moteur | 35 | | | |
| | Zero Gravité | 35 | | | |
| | Sans Chaîne | 35 | | | |
| | SG Wand/ Moteur SG Mini | 35 | | | |
| Cantonnière en PVC | Chaîne | 120 | | 100 | |
| | Moteur | 120 | | 85 | |
| | Zero Gravité | 120 | | 48 | N/A |
| | SG Wand/ Moteur SG Mini | 120 | | 50 | N/A |
| Store Double | Chaîne | 96 | | 72 | |
| | Moteur | 96 | | 72 | |
| | Zero Gravité | 96 | | 48 | |
| | SG Wand/ Moteur SG Mini | 96 | | 50 | N/A |

# Limitations: Stores à Rouleau

## Tableau des Limites 7

### Tissus: Ratten, Glint, Coastal, Breeze, Cloud, Azure, Oasis, Abstract

| | Largeur | Hauteur maximale par largeur (pouces) <48 | 48-72 | 72-96 | 96-110 |
|---|---|---|---|---|---|
| Rouleau Ouvert et Cantonnière en Tissu | Chaîne | 120 | | | 110 |
| | Moteur | 120 | | | 110 |
| | Zero Gravité | 120 | | 80 | N/A |
| | SG Wand/ Moteur SG Mini | 120 | | 90 | 50 |
| Fascia de 3 po | Chaîne | 100 | | 80 | 75 |
| | Moteur | 100 | | 80 | 72 |
| | Zero Gravité | 100 | | 80 | N/A |
| | SG Wand/ Moteur SG Mini | 100 | | 80 | 50 |
| Fascia de 4 po | Chaîne | 120 | | | 110 |
| | Moteur | 120 | | | 110 |
| | Zero Gravité | 120 | | 80 | N/A |
| | SG Wand/ Moteur SG Mini | 120 | | 90 | 50 |
| Cassette Courbe ou Carrée | Chaîne | 100 | | 80 | 75 |
| | Moteur | 100 | | 80 | 72 |
| | Zero Gravité | 100 | | 80 | N/A |
| | Sans Chaîne | 100 | | 80 | N/A |
| | SG Wand/ Moteur SG Mini | 100 | | 80 | 50 |
| Cassette Compact Courbée | Chaîne | 40 | | | |
| | Moteur | 30 | | | |
| | Zero Gravité | 30 | | | |
| | Sans Chaîne | 30 | | | |
| | SG Wand/ Moteur SG Mini | 30 | | | |
| Cantonnière en PVC | Chaîne | 100 | | 80 | 80 |
| | Moteur | 110 | | 80 | 110 |
| | Zero Gravité | 120 | | 80 | N/A |
| | SG Wand/ Moteur SG Mini | 120 | | 80 | 50 |
| Store Double | Chaîne | 96 | | 72 | |
| | Moteur | 96 | | 72 | |
| | Zero Gravité | 96 | | 48 | |
| | SG Wand/ Moteur SG Mini | 96 | | 72 | 50 |

## Tableau des Limites 8

### Tissus: Crystalline Opaque, Extravagant, Fleece Opaque, Galleria Opaque, Paragon Screen 5%, Peru Opaque, Twinscreen 3%, VS Vinyle, Willow

| | Largeur | Hauteur maximale par largeur (pouces) <48 | 48-72 | 72-96 | 96-110 |
|---|---|---|---|---|---|
| Rouleau Ouvert et Cantonnière en Tissu | Chaîne | 120 | | | 110 |
| | Moteur | 120 | | | 110 |
| | Zero Gravité | 120 | | 50 | N/A |
| | SG Wand/ Moteur SG Mini | 120 | | 60 | N/A |
| Fascia de 3 po | Chaîne | 120 | | 110 | |
| | Moteur | 120 | | 105 | |
| | Zero Gravité | 120 | | 50 | N/A |
| | SG Wand/ Moteur SG Mini | 120 | | 60 | N/A |
| Fascia de 4 po | Chaîne | 120 | | | 110 |
| | Moteur | 120 | | | 110 |
| | Zero Gravité | 120 | | 50 | N/A |
| | SG Wand/ Moteur SG Mini | 120 | | 60 | N/A |
| Cassette Courbe ou Carrée | Chaîne | 120 | | 110 | |
| | Moteur | 120 | | 105 | |
| | Zero Gravité | 120 | | 50 | N/A |
| | Sans Chaîne | 120 | | 50 | N/A |
| | SG Wand/ Moteur SG Mini | 120 | | 60 | N/A |
| Cassette Compact Courbée | Chaîne | 60 | | | |
| | Moteur | 50 | | | |
| | Zero Gravité | 50 | | | |
| | Sans Chaîne | 50 | | | |
| | SG Wand/ Moteur SG Mini | 50 | | | |
| Cantonnière en PVC | Chaîne | 120 | | | 110 |
| | Moteur | 120 | | | 110 |
| | Zero Gravité | 120 | | 50 | N/A |
| | SG Wand/ Moteur SG Mini | 120 | | 60 | N/A |
| Store Double | Chaîne | 96 | | 72 | |
| | Moteur | 96 | | 72 | |
| | Zero Gravité | 96 | | 48 | |
| | SG Wand/ Moteur SG Mini | 96 | | 60 | N/A |

# Limitations: Stores à Rouleau

## Tableau des Limites 9

### Tissus: Azure Opaque, Gaia

| | Largeur | Hauteur maximale par largeur (pouces) <48 | 48-72 | 72-96 | 96-110 |
|---|---|---|---|---|---|
| Rouleau Ouvert et Cantonnière en Tissu | Chaîne | 120 | | 110 | |
| | Moteur | 120 | | 110 | 100 |
| | Zero Gravité | 110 | | 65 | N/A |
| | SG Wand/ Moteur SG Mini | 120 | | 70 | 30 |
| Fascia de 3 po | Chaîne | 120 | | 110 | 72 |
| | Moteur | 120 | | 80 | |
| | Zero Gravité | 110 | | 65 | N/A |
| | SG Wand/ Moteur SG Mini | 120 | | 70 | 30 |
| Fascia de 4 po | Chaîne | 120 | | | 110 |
| | Moteur | 120 | | 110 | 100 |
| | Zero Gravité | 110 | | 65 | N/A |
| | SG Wand/ Moteur SG Mini | 120 | | 70 | 30 |
| Cassette Courbe ou Carrée | Chaîne | 120 | | 110 | 72 |
| | Moteur | 120 | | 80 | |
| | Zero Gravité | 110 | | 65 | N/A |
| | Sans Chaîne | 110 | | 48 | N/A |
| | SG Wand/ Moteur SG Mini | 120 | | 70 | 30 |
| Cassette Compact Courbée | Chaîne | 50 | | | |
| | Moteur | 36 | | | |
| | Zero Gravité | 36 | | | |
| | Sans Chaîne | 36 | | | |
| | SG Wand/ Moteur SG Mini | 36 | | | |
| Cantonnière en PVC | Chaîne | 120 | | 110 | |
| | Moteur | 120 | | 110 | 100 |
| | Zero Gravité | 110 | | 65 | N/A |
| | SG Wand/ Moteur SG Mini | 120 | | 70 | 30 |
| Store Double | Chaîne | 96 | | 72 | |
| | Moteur | 96 | | 72 | |
| | Zero Gravité | 96 | | 48 | N/A |
| | SG Wand/ Moteur SG Mini | 96 | | 70 | 30 |

## Tableau des Limites 10

### Tissus: Primary Opaque, Endure, Eternal, Exquisite, Luminescence, Paragon Screen 3%, RS 403 3%

| | Largeur | Hauteur maximale par largeur (pouces) <48 | 48-72 | 72-96 | 96-110 |
|---|---|---|---|---|---|
| Rouleau Ouvert et Cantonnière en Tissu | Chaîne | 120 | | 110 | |
| | Moteur | 120 | | 110 | |
| | Zero Gravité | 110 | | 60 | N/A |
| | SG Wand/ Moteur SG Mini | 120 | | 60 | N/A |
| Fascia de 3 po | Chaîne | 120 | | 110 | |
| | Moteur | 120 | | 110 | |
| | Zero Gravité | 110 | | 60 | N/A |
| | SG Wand/ Moteur SG Mini | 120 | | 60 | N/A |
| Fascia de 4 po | Chaîne | 120 | | 110 | |
| | Moteur | 120 | | 110 | |
| | Zero Gravité | 110 | | 60 | N/A |
| | SG Wand/ Moteur SG Mini | 120 | | 60 | N/A |
| Cassette Courbe ou Carrée | Chaîne | 120 | | 110 | |
| | Moteur | 120 | | 110 | |
| | Zero Gravité | 110 | | 60 | N/A |
| | Sans Chaîne | 110 | | 60 | N/A |
| | SG Wand/ Moteur SG Mini | 120 | | 60 | N/A |
| Cassette Compact Courbée | Chaîne | 60 | | | |
| | Moteur | 50 | | | |
| | Zero Gravité | 50 | | | |
| | Sans Chaîne | 50 | | | |
| | SG Wand/ Moteur SG Mini | 50 | | | |
| Cantonnière en PVC | Chaîne | 120 | | 110 | |
| | Moteur | 120 | | 110 | |
| | Zero Gravité | 110 | | 60 | N/A |
| | SG Wand/ Moteur SG Mini | 120 | | 60 | N/A |
| Store Double | Chaîne | 96 | | 72 | |
| | Moteur | 96 | | 72 | |
| | Zero Gravité | 96 | | 48 | N/A |
| | SG Wand/ Moteur SG Mini | 96 | | 60 | N/A |

# Limitations: Stores à Rouleau

## Tableau des Limites 11

### Tissus: Glint Opaque, Rattan Opaque, Paragon Screen 1%, RS 401 1%

| | Largeur | Hauteur maximale par largeur (pouces) <48 | 48-72 | 72-96 | 96-110 |
|---|---|---|---|---|---|
| Rouleau Ouvert et Cantonnière en Tissu | Chaîne | 120 | | 110 | |
| | Moteur | 120 | | 110 | |
| | Zero Gravité | 120 | | 50 | N/A |
| | SG Wand/ Moteur SG Mini | 120 | | 50 | N/A |
| Fascia de 3 po | Chaîne | 120 | | 100 | 90 |
| | Moteur | 120 | | 90 | |
| | Zero Gravité | 120 | | 50 | N/A |
| | SG Wand/ Moteur SG Mini | 120 | | 50 | N/A |
| Fascia de 4 po | Chaîne | 120 | | 110 | |
| | Moteur | 120 | | 110 | |
| | Zero Gravité | 120 | | 50 | N/A |
| | SG Wand/ Moteur SG Mini | 120 | | 50 | N/A |
| Cassette Courbe ou Carrée | Chaîne | 120 | | 100 | 90 |
| | Moteur | 120 | | 90 | |
| | Zero Gravité | 120 | | 50 | N/A |
| | Sans Chaîne | 120 | | 50 | N/A |
| | SG Wand/ Moteur SG Mini | 120 | | 50 | N/A |
| Cassette Compact Courbée | Chaîne | 50 | | | |
| | Moteur | 42 | | | |
| | Zero Gravité | 42 | | | |
| | Sans Chaîne | 42 | | | |
| | SG Wand/ Moteur SG Mini | 42 | | | |
| Cantonnière en PVC | Chaîne | 120 | | 100 | |
| | Moteur | 120 | | 100 | |
| | Zero Gravité | 120 | | 50 | N/A |
| | SG Wand/ Moteur SG Mini | 120 | | 50 | N/A |
| Store Double | Chaîne | 96 | | 72 | |
| | Moteur | 96 | | 72 | |
| | Zero Gravité | 96 | | 48 | N/A |
| | SG Wand/ Moteur SG Mini | 96 | | 50 | N/A |

# Limitations:
## Stores à Toiles Doubles et Stores de Type Voilage

## Limitations: Stores à Toiles Double

### Tissu: Night Wide, Stitch Blackout, Snow

| | | Hauteur maximale par largeur (pouces) | | | |
|---|---|---|---|---|---|
| | Largeur | <48 | 48-72 | 72-96 | 96-110 |
| Cassette Courbe ou Carrée | Chaîne | 120 | | 80 | |
| | Moteur | 120 | | 80 | |
| | Zero Gravity | 120 | | 65 | N/A |
| | SG Wand/ Moteur SG Mini | 120 | | 60 | N/A |

| | | |
|---|---|---|
| Cassette Compact Courbée | Chaîne | 44 |
| | Moteur | 30 |
| | Zero Gravity | 30 |
| | SG Wand/ Moteur SG Mini | 30 |

### Tissu: Luster, Feather, Flecks, Gaze

| | | Hauteur maximale par largeur (pouces) | | | |
|---|---|---|---|---|---|
| | Largeur | <48 | 48-72 | 72-96 | 96-110 |
| Cassette Courbe ou Carrée | Chaîne | 120 | | | 110 |
| | Moteur | 120 | | 105 | |
| | Zero Gravity | 85 | | | 48 |
| | SG Wand/ Moteur SG Mini | 120 | | 90 | 50 |

| | | |
|---|---|---|
| Cassette Compact Courbée | Chaîne | 70 |
| | Moteur | 60 |
| | Zero Gravity | 60 |
| | SG Wand/ Moteur SG Mini | 60 |

### Tissu: Bella, Pure

| | | Hauteur maximale par largeur (pouces) | | | |
|---|---|---|---|---|---|
| | Largeur | <48 | 48-72 | 72-96 | 96-110 |
| Cassette Courbe ou Carrée | Chaîne | 120 | | 110 | |
| | Moteur | 120 | | 110 | |
| | Zero Gravity | 85 | | | N/A |
| | SG Wand/ Moteur SG Mini | 120 | | 90 | 50 |

| | | |
|---|---|---|
| Cassette Compact Courbée | Chaîne | 66 |
| | Moteur | 48 |
| | Zero Gravity | 48 |
| | SG Wand/ Moteur SG Mini | 48 |

### Tissu: Bravado, Night, Stitch Light Filtering

| | | Hauteur maximale par largeur (pouces) | | | |
|---|---|---|---|---|---|
| | Largeur | <48 | 48-72 | 72-96 | 96-110 |
| Cassette Courbe ou Carrée | Chaîne | 120 | | 100 | 90 |
| | Moteur | 120 | | 80 | |
| | Zero Gravity | 85 | | 48 | N/A |
| | SG Wand/ Moteur SG Mini | 120 | | 60 | 30 |

| | | |
|---|---|---|
| Cassette Compact Courbée | Chaîne | 54 |
| | Moteur | 36 |
| | Zero Gravity | 36 |
| | SG Wand/ Moteur SG Mini | 36 |

## Limitations: Stores de Type Voilage

### Tissu: Chic, Zen, Tranquil

| | | Hauteur maximale par largeur (pouces) | | | |
|---|---|---|---|---|---|
| | Largeur | <48 | 48-72 | 72-96 | 96-108 |
| Cassette Courbe ou Carrée | Chaîne | 120 | | | 100 |
| | Moteur | 120 | | 105 | 90 |
| | SG Wand/ Moteur SG Mini | 120 | | 100 | 80 |

### Tissu: Zen Obscurissants

| | | Hauteur maximale par largeur (pouces) | | | |
|---|---|---|---|---|---|
| | Largeur | <48 | 48-72 | 72-96 | 96-108 |
| Cassette Courbe ou Carrée | Chaîne | 120 | | 110 | 72 |
| | Moteur | 120 | | 80 | 50 |
| | SG Wand/ Moteur SG Mini | 120 | | 80 | 50 |

# Limitations: Stores Alvéolés

## Stores Alvéolés (store individuel)

### Tissu: Clover Light Filtering, Clover Blackout, Vita, Cashmere, Plush, Plush Blackout, Mesh, Mesh Deluxe, Lace Light Filtering, Lace Blackout, Cotton Light Filtering, Cotton Blackout

| Largeur | Hauteur maximale par largeur (pouces) | | | | |
|---|---|---|---|---|---|
| | <48 | 48-60 | 61-72 | 73-84 | 85-96 |
| Sans Chaîne | 96 | 96 | 96 | 96 | 96 |
| Moteur | 96 | 96 | 96 | 96 | 96 |

### Tissu: Clover Cellule Dans Cellule Light Filtering et Blackout, Cotton Cellule Dans Cellule Light Filtering et Blackout

| Largeur | Hauteur maximale par largeur (pouces) | | | | |
|---|---|---|---|---|---|
| | <48 | 48-60 | 61-72 | 73-84 | 85-96 |
| Sans Chaîne | 96 | 96 | 96 | 96 | 80 |
| Moteur | 96 | 96 | 96 | 96 | 96 |

## Jour & Nuit

### Avec le tissu Mesh ou Deluxe Mesh pour la partie de jour

### Tissu: Clover Light Filtering, Clover Blackout, Vita

| Largeur | Hauteur maximale par largeur (pouces) | | | | |
|---|---|---|---|---|---|
| | <48 | 48-60 | 61-72 | 73-84 | 85-96 |
| Sans Chaîne | 96 | 96 | 96 | 82 | 62 |
| Moteur | 96 | 96 | 96 | 96 | 96 |

### Tissu: Cashmere, Plush, Lace Light Filtering, Lace Blackout, Cotton Light Filtering

| Largeur | Hauteur maximale par largeur (pouces) | | | | |
|---|---|---|---|---|---|
| | <48 | 48-60 | 61-72 | 73-84 | 85-96 |
| Sans Chaîne | 96 | 96 | 96 | 70 | 54 |
| Moteur | 96 | 96 | 96 | 96 | 96 |

### Tissu: Plush Blackout, Cotton Blackout

| Largeur | Hauteur maximale par largeur (pouces) | | | | |
|---|---|---|---|---|---|
| | <48 | 48-60 | 61-72 | 73-84 | 85-96 |
| Sans Chaîne | 96 | 96 | 82 | 62 | 48 |
| Moteur | 96 | 96 | 96 | 96 | 78 |

### Tissu: Clover Cellule Dans Cellule Light Filtering et Blackout

| Largeur | Hauteur maximale par largeur (pouces) | | | | |
|---|---|---|---|---|---|
| | <48 | 48-60 | 61-72 | 73-84 | 85-96 |
| Sans Chaîne | 96 | 96 | 70 | 50 | 40 |
| Moteur | 96 | 96 | 90 | 72 | 60 |

### Tissu: Cotton Cellule Dans Cellule Light Filtering et Blackout

| Largeur | Hauteur maximale par largeur (pouces) | | | | |
|---|---|---|---|---|---|
| | <48 | 48-60 | 61-72 | 73-84 | 85-96 |
| Sans Chaîne | 96 | 84 | 62 | 48 | 36 |
| Moteur | 96 | 96 | 82 | 66 | 54 |

# Limitations: Stores Alvéolés

## Jour & Nuit

**Avec un tissu à mailles simples sélectionné comme tissu de jour.**

**Tissu pouvant servir de tissu de dessus/de jour:**

*Cashmere, Plush, Clover Light Filtering et Blackout, Cotton, Lace, Vita*

### Tissu: Clover Light Filtering, Clover Blackout, Vita

| Largeur | Hauteur maximale par largeur (pouces) | | | | |
|---|---|---|---|---|---|
| | <48 | 48-60 | 61-72 | 73-84 | 85-96 |
| Sans Chaîne | 96 | 96 | 86 | 66 | 50 |
| Moteur | 96 | 96 | 96 | 96 | 96 |

### Tissu: Cashmere, Plush, Lace Light Filtering, Lace Blackout, Cotton Light Filtering

| Largeur | Hauteur maximale par largeur (pouces) | | | | |
|---|---|---|---|---|---|
| | <48 | 48-60 | 61-72 | 73-84 | 85-96 |
| Sans Chaîne | 96 | 96 | 76 | 58 | 44 |
| Moteur | 96 | 96 | 96 | 96 | 96 |

### Tissu: Plush Blackout, Cotton Blackout

| Largeur | Hauteur maximale par largeur (pouces) | | | | |
|---|---|---|---|---|---|
| | <48 | 48-60 | 61-72 | 73-84 | 85-96 |
| Sans Chaîne | 96 | 92 | 68 | 52 | 40 |
| Moteur | 96 | 96 | 96 | 96 | 78 |

### Tissu: Clover Cellule Dans Cellule Light Filtering

| Largeur | Hauteur maximale par largeur (pouces) | | | | |
|---|---|---|---|---|---|
| | <48 | 48-60 | 61-72 | 73-84 | 85-96 |
| Sans Chaîne | 96 | 80 | 60 | 46 | 34 |
| Moteur | 96 | 96 | 90 | 72 | 60 |

### Tissu: Cotton Cellule Dans Cellule Light Filtering et Blackout

| Largeur | Hauteur maximale par largeur (pouces) | | | | |
|---|---|---|---|---|---|
| | <48 | 48-60 | 61-72 | 73-84 | 85-96 |
| Sans Chaîne | 96 | 74 | 54 | 42 | 32 |
| Moteur | 96 | 96 | 82 | 66 | 54 |

# Limitations: Stores Alvéolés

## Jour & Nuit

**Avec un tissu à mailles simples sélectionné comme tissu de jour.**

### Tissu pouvant servir de tissu de dessus/de jour:

*Clover Cellule Dans Cellule Light Filtering and Blackout, Cotton Cellule dans cellule Light Filtering et Blackout, Plush Blackout, Lace Blackout, Cotton Blackout*

**Tissu: Clover Light Filtering, Clover Blackout, Vita**

| Largeur | Hauteur maximale par largeur (pouces) | | | | |
|---|---|---|---|---|---|
| | <48 | 48-60 | 61-72 | 73-84 | 85-96 |
| Sans Chaîne | 96 | 86 | 64 | 48 | 38 |
| Moteur | 96 | 96 | 96 | 96 | 96 |

**Tissu: Cashmere, Plush, Lace Light Filtering, Lace Blackout, Cotton Light Filtering**

| Largeur | Hauteur maximale par largeur (pouces) | | | | |
|---|---|---|---|---|---|
| | <48 | 48-60 | 61-72 | 73-84 | 85-96 |
| Sans Chaîne | 96 | 78 | 58 | 44 | 34 |
| Moteur | 96 | 96 | 96 | 96 | 94 |

**Tissu: Plush Blackout, Cotton Blackout**

| Largeur | Hauteur maximale par largeur (pouces) | | | | |
|---|---|---|---|---|---|
| | <48 | 48-60 | 61-72 | 73-84 | 85-96 |
| Sans Chaîne | 96 | 72 | 54 | 42 | 32 |
| Moteur | 96 | 96 | 96 | 96 | 78 |

**Tissu: Clover Cellule dans cellule Light Filtering and Blackout**

| Largeur | Hauteur maximale par largeur (pouces) | | | | |
|---|---|---|---|---|---|
| | <48 | 48-60 | 61-72 | 73-84 | 85-96 |
| Sans Chaîne | 88 | 64 | 48 | 36 | 28 |
| Moteur | 96 | 96 | 90 | 72 | 60 |

**Tissu: Cotton Cellule dans cellule Light Filtering and Blackout**

| Largeur | Hauteur maximale par largeur (pouces) | | | | |
|---|---|---|---|---|---|
| | <48 | 48-60 | 61-72 | 73-84 | 85-96 |
| Sans Chaîne | 84 | 60 | 46 | 34 | 26 |
| Moteur | 96 | 96 | 82 | 66 | 54 |

# Off Cut Shades
# Garantie de 5 ans

**Qui est couvert et pendant combien de temps?**

La garantie est étendue à l'acheteur d'origine pour 5 ans. Ce la garantie n'est pas transférable.

Les produits moteurisés rechargeables Somfy et Stealth sont couverts pendant 5 ans à compter de la date d'achat.

Les constructions utilisant des tubes de 2 po avec les moteurs Stealth, Sonesse 30, et Sonesse 30 Wirefree sont garanties pour seulement 2 ans.

Les stores alvéolés sont couverts par une garantie de 5 ans.

Les stores Simply Cellular sont couverts par une garantie de 3 ans.

**Qu'est-ce qui est couvert?**

- Défauts de matériaux ou de fabrication.

**Qu'est-ce qui n'est pas couvert?**

- Toutes conditions causées par une usure normale.
- Dommages environnementaux (humidité, UV, température, maltraitance des animaux, etc.).
- Actes de Dieu (inondation, tornades, incendies, etc.).
- Manipulation ou installation incorrecte, abus, accidents, mauvaise utilisation ou modifications. Coûts associés à la main-d'œuvre à toute fin, retrait du produit, installation du produit, expédition ou transport, déplacements vers ou depuis le produit destination, ou d'autres dommages fortuits ou consécutifs.
- Production contraire aux recommandations d'Off Cut Shade entraînant des dommages au tissu. Ceci comprend les demandes de fabrication de stores dépassant le rapport largeur / hauteur de 1: 2,5 ou les demandes de tissus de chemin de fer non recommandé pour le chemin de fer.

**Remède**

Si un produit Off Cut Shade s'avère défectueux sous la garantie, Off Cut Shade, à sa discrétion, réparer ou remplacer le produit défectueux par des pièces ou des produits similaires ou similaires. Remarque: les couleurs du tissu varient de lot de teinture à lot de teinture et peut ne pas correspondre exactement à l'échantillon d'échantillon ou aux achats précédents. Les articles abandonnés être réparé ou remplacé par un produit équivalent, selon la disponibilité actuelle.

**Pour obtenir un service**

Pour bénéficier du service sous cette garantie, le revendeur doit obtenir un numéro RMA et envoyer le produit d'origine à Off Coupez les nuances. Si moins de 12 mois après la date d'expédition d'origine, Off Cut Shades organisera le ramassage. Si après 12 mois, retournez les stores à Off Cut Shades, port prépayé. Off Cut Shades n'assumera aucune responsabilité en cas de perte ou des articles endommagés sans numéro RMA.